B82G - Filterregler Excelon® Plus Modulsystem

- Anschluss: 1/4" ... 3/8" (ISO G / PTF)
- Excelon® Plus erlaubt direkten Leitungseinbau oder modulare Installation mit anderen Excelon® Plus Produkten
- Hocheffiziente Wasser-abscheidung (>95%)
- Behälter mit zweifacher Sicherheitsarretierung
- Einstellknopf mit integrierter Verstellsicherung
- Metallbehälter mit Prisma-Sichtglas
- Leichtgewichtiger Polycarbonatbehälter mit Behälterschutz
- Einfach ablesbares, integriertes und flächenbündiges Manometer als Standard
- Reinheitsklassen gemäß ISO8573-1:2010 : 7:8:4 (40µm), 6:8:4 (5µm)
- Atex-Konformitätserklärung gemäß 2014/34/EU

Technische Merkmale

Betriebsmedium:
Druckluft

Max. Betriebsdruck:
Polycarbonatbehälter mit Behälterschutz: 10 bar (145 psi)
Metallbehälter: 17 bar (246 psi)

Regelbereich:
0.3 ... 2bar (4...29psi)
0.3 .... 4 bar (4... 58psi)
0.3... 7 bar (4... 102psi)
0.3... 10 bar (4... 145 psi)
0.7 ...17 bar (10... 245 psi)

Filterelement:
5 µm & 40 µm

Anschluss:
G1/4, G3/8,1/4 PTF, 3/8 PTF

Manometer:
Integriertes Manometer (Standard)
Manometeranschluss 1/8" optional

Durchfluss:
37 dm^3/s (Anschluss: 1/4" und 3/8") bei Primärdruck 10 bar (145 psi), Sekundärdruck 6,3 bar (91 psi) und einer Druckdifferenz von Δp 1 bar (14,5 psi)

Entlüftung:
Mit Entlüftung (Standard)
Ohne Entlüftung (Optional)

Entleerung:
Manuell oder automatisch
Betriebsbedingungen für automatische Entleerung (Schwimmer gesteuert):
Entleerung schließt bei einem Behälterdruck: > 0.35 bar (5 psi)
Entleerung öffnet bei einem Behälterdruck: ≤ 0.2 bar (2.9 psi)
Minimaler Durchfluss für das Schließen der Entleerung: 1 dm^3/s

Umgebungs-/Medientemperatur:
Polycarbonatbehälter mit Behälterschutz:
-10 ... + 60 °C (+14 ... +140°F)
Metallbehälter:
-20 ... + 65 °C (-4 ... + 149°F)
Um das Einfrieren zu vermeiden, muss die Druckluft unter +2 °C (+35°F) frei von Feuchtigkeit sein.

Atex:
Die Filterregler B82 entsprechen der Atex 2014/34/EU
II 2 GD
Ex h IIC T6 Gb
EX h IIIC T85°C Db

Material:
Gehäuse: Aluminium-Druckguss
Gehäusekappe: ABS
Oberteil: Acetal/Aluminium
Ventil: PP
Kunststoffbehälter : PC transparent mit Schutzabdeckung aus PP
Metallbehälter : Zink-Druckguss mit Prisma-Sichtglas aus PA
Filterelement: PP gesintert
Behälter O-Ring: Chloropren
Dichtungen: NBR

Technische Daten B82G - Standard Ausführung

Symbol	Anschlüsse	Entleerung	Regelbereich (bar)	Filterelement (µm)	Behälter	Gewicht (kg)	Typ *1)
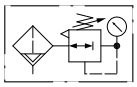	G1/4	Automatisch	0,3 ... 10	40	Polycarbonat mit Behälterschutz	0,30	B82G-2GK-AP3-RMG
	G3/8	Automatisch	0,3 ... 10	40	Polycarbonat mit Behälterschutz	0,30	B82G-3GK-AP3-RMG
	G1/4	Automatisch	0,3 ... 10	40	Metall mit Sichtglas	0,50	B82G-2GK-AD3-RMG
	G3/8	Automatisch	0,3 ... 10	40	Metall mit Sichtglas	0,50	B82G-3GK-AD3-RMG
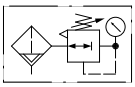	G1/4	Manuell	0,3 ... 10	40	Polycarbonat mit Behälterschutz	0,30	B82G-2GK-QP3-RMG
	G3/8	Manuell	0,3 ... 10	40	Polycarbonat mit Behälterschutz	0,30	B82G-3GK-QP3-RMG
	G1/4	Manuell	0,3 ... 10	40	Metall mit Sichtglas	0,50	B82G-2GK-QD3-RMG
	G3/8	Manuell	0,3 ... 10	40	Metall mit Sichtglas	0,50	B82G-3GK-QD3-RMG

*1) Alle hier aufgeführten Typen sind mit einem integrierten Manometer für Durchflussrichtung links nach rechts ausgeführt. Für Durchflussrichtung rechts nach links nutzen Sie bitte unseren FRL Online Konfigurator www.norgren.com/de/service/konfiguratoren/air-preparation-configurator oder kontaktieren Sie Norgren.

Konstruktionsänderungen vorbehalten. (2017 - 9217c) © 2020 Norgren Ltd

Typenschlüssel *1)

B82G–★★★– ★★★– ★★★

Anschluss	Kennung
1/4"	2
3/8"	3

Gewinde	Kennung
PTF	A
ISO G (Standard)	G

Einstellung	Kennung
Knopf (Standard)	K
Knebel	T*2)

Entleerung	Kennung
Manuell (Standard)	Q
Automatische Entleerung (Standard)	A

Behälter	Kennung
Metall mit Sichtglas	D
Kunststoff mit Schutzkorb (Standard)	P

Manometer	Kennung
Mit integriertem Manometer (Standard)	G
Ohne, jedoch Manometer-anschluss 1/8"	N

Regelbereich *3)	Kennung
0.3 ... 2 bar	C
0.3 ... 4 bar	F
0.3 ... 7 bar	K
0.3 ... 10 bar (standard)	M
0.7 ... 17 bar	S*2)

Entlüftung	Kennung
Mit Entlüftung (Standard)	R
Ohne Entlüftung	N

Filterelement	Kennung
40 µm (Standard)	3
5 µm	1

*1) Alle hier aufgeführten Typen sind für Durchflussrichtung links nach rechts ausgeführt. Für Durchflussrichtung rechts nach links nutzen Sie bitte unseren FRL Online Konfigurator www.norgren.com/de/service/konfiguratoren/air-preparation-configurator oder kontaktieren Sie Norgren

*2) Ausführungen mit max. Sekundärdruck von 17 bar sind nur in Knebelausführung erhältlich. Änderung der Bestellnummer an der 7. Stelle in T und an der 9. Stelle in S. Knebelbetätigung nur für Regelbereich 0,7...17 bar möglich.

*3) Der Sekundärdruck kann sowohl höher als auch niedriger als angegeben eingestellt werden. Ein konstanter Druck wird jedoch nur innerhalb des angegebenen Regelbereiches erreicht.

Durchflusscharakteristik

Primärdruck : 10 bar (145 psi)
Regelbereich : 0,3...10 bar (4...145 psi)
Anschluss: 1/4", 5 µm Filterelement

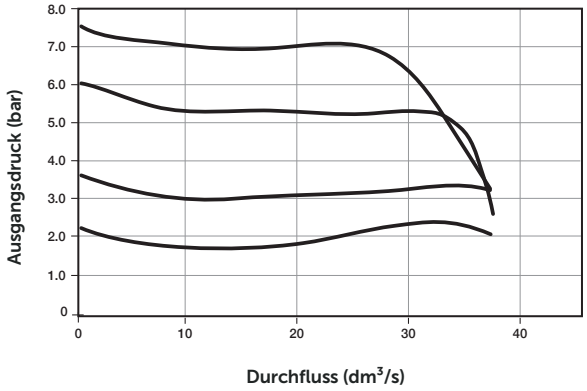

Primärdruck : 10 bar (145 psi)
Regelbereich : 0,3...10 bar (4...145 psi)
Anschluss: 3/8", 5 µm Filterelement

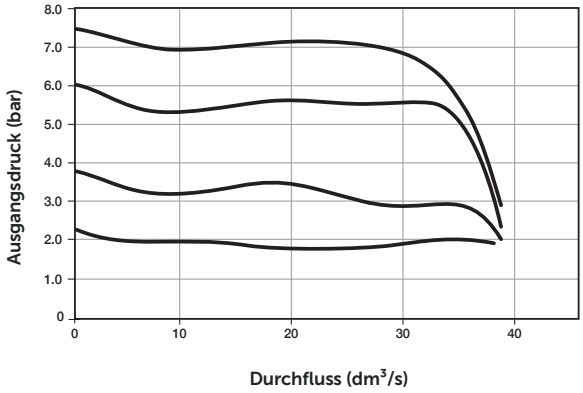

Primärdruck : 10 bar (145 psi)
Regelbereich : 0,3...10 bar (4...145 psi)
Anschluss: 1/4", 40 µm Filterelement

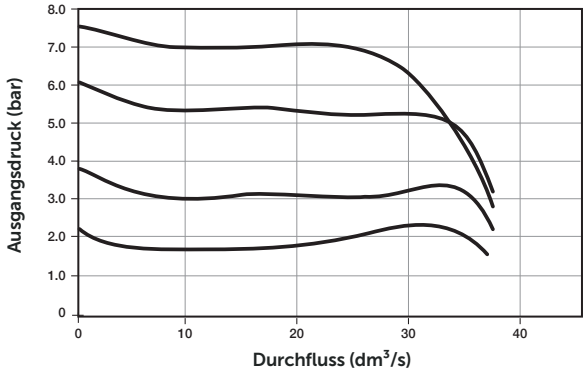

Primärdruck : 10 bar (145 psi)
Regelbereich : 0,3...10 bar (4...145 psi)
Anschluss: 3/8", 40 µm Filterelement

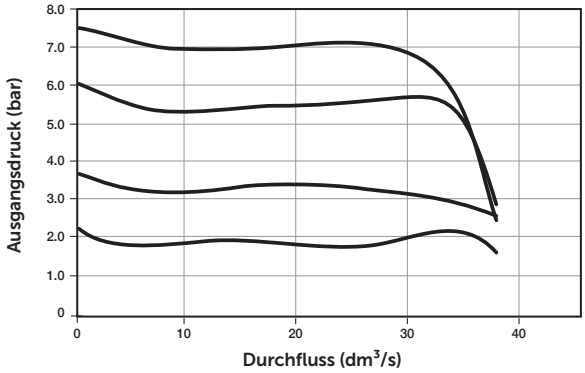

Konstruktionsänderungen vorbehalten. (2017 - 9217c) © 2020 Norgren Ltd

Zubehör

Quikclamp

Seite 6

820014-51KIT

Quikclamp
mit Befestigungswinkel

Seite 6

820014-52KIT

Befestigungswinkel mit
Mutter

Seite 7

820068-51KIT

Paneelmutter

Seite 7

820048-89KIT

Universal-Befestigungswinkel

Seite 7

820024-50KIT

Integriertes Manometer
10-bar-Manometer

820073-01KIT

Integriertes Manometer
20-bar-Manometer

820073-02KIT

Integriertes Manometer
4-bar-Manometer

820073-03KIT

Adapter Manometer-
anschluß 1/8 PTF

820143-01KIT

Adapter Manometer-
anschluß R 1/8

820143-02KIT

Anschlussblock
1/4 PTFl

Seite 7

820016-50KIT

Anschlussblock
G1/4

Seite 7

820016-51KIT

Verteilerblock
3/8" PTF

Seite 7

820028-50KIT

Verteilerblock
G3/8

Seite 7

820028-53KIT

Anschlussflansch mit DS-
Interface 18D Druckschalter

Seite 8

0523109000000000

Druckschalter 18D
(0,5 ... 8 bar) *1)

Seite 8

0881300

Digitaler Druckschalter 51D
(-1 ... 10 bar) *2)

Seite 8

0860810

Vorhängeschloss

840055-01KIT

Mehrfach-Schliessbügel

840055-02KIT

*1) Mit Flanschanschluss. Für weitere Schaltdruckbereiche siehe Datenblatt 5.11.001
*2) Für weitere Schaltdruckbereiche siehe Datenblatt 5.11.385

Manometer (Für Geräteausführungen mit Manometeranschluss statt integriertem Manometer)

Gewindeflansch

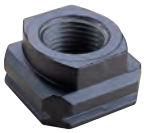

Seite 8

1/4 PTF	820015-02KIT
3/8 PTF	820015-03KIT
G1/4	820015-08KIT
G3/8	820015-09KIT

Hinweis:
Das Kit besteht aus einem Teil

Zentralanschluss, Skala weiß
(Weitere technische Daten siehe Datenblatt 8.900.900)

Regelbereich (bar) *3)	(MPa)	(psi)	ø	Gewinde	Typ
0 ... 6	0 ... 0,6	0 ... 84	40 mm	R1/8	18-015-885
0 ... 10	0 ... 1	0 ... 145	40 mm	R1/8	18-015-989
0 ... 25	0 ... 2,5	0 ... 362	40 mm	R1/8	18-015-908

*3) Hauptskala

Konstruktionsänderungen vorbehalten. (2017 - 9217c) © 2020 Norgren Ltd

Instandhaltung/Service

Filtereinsatz
5 µm

820038-50KIT

Filtereinsatz
40 µm

820038-51KIT

Ablassautomatik mit Metallmutter
- zöllige Ausführung

6000-61KIT

Ablassautomatik mit Metallmutter
- metrische Ausführung

6000-60KIT

R82 / B82
Elastomersatz

FRLB82-KIT

Spare parts

Behälter (Polycarbonat mit Schutz und Automatikab-
lass - PIF 6mm)

820025-51KIT

Behälter (Polycarbonat mit Schutz und manueller Entleerung)

820025-50KIT

Behälter (Metall mit Sichtglas und Automatikablass - PIF 6mm)

820003-51KIT

Behälter (Metall mit Sichtglas und manueller Entleerung)

820003-50KIT

Behälter (Polycarbonat mit Schutz und Automatikab-
lass - PIF 1/4)

820025-53KIT

Behälter (Metall mit Sichtglas und Automatikablass - PIF 1/4)

820003-56KIT

Konstruktionsänderungen vorbehalten. (2017 - 9217c) © 2020 Norgren Ltd

Abmessungen

Abmessungen in mm
Projection/First angle

Manuelle Entleerung

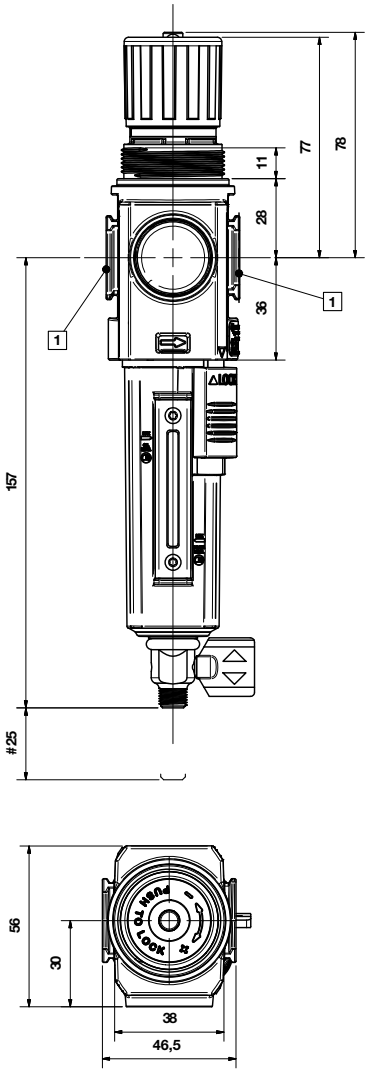

Automatische Entleerung

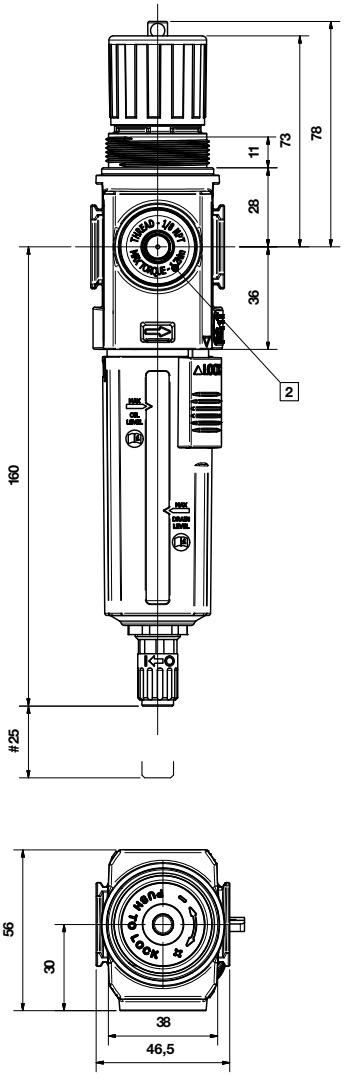

Knebelausführung

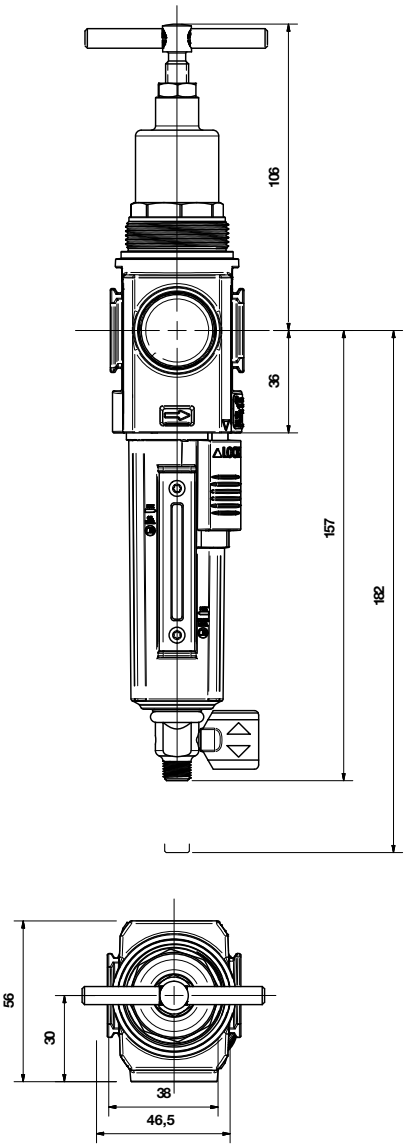

Minimal benötigter Abstand für den Behälteraustausch
1 Anschlüsse 1/4", 3/8" (ISO G/PTF)
2 Anschluss Rc 1/8 für ISO G und 1/8 PTF für PTF Hauptanschluss

Konstruktionsänderungen vorbehalten. (2017 - 9217c) © 2020 Norgren Ltd

Zubehör

Quikclamp mit Befestigungswinkel

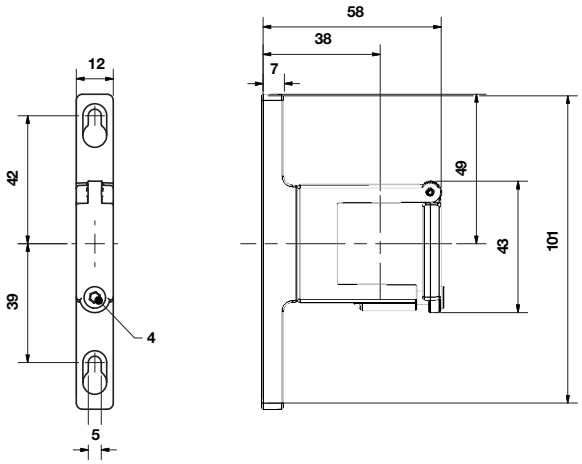

Befestigungswinkel

Abmessungen in mm
Projection/First angle

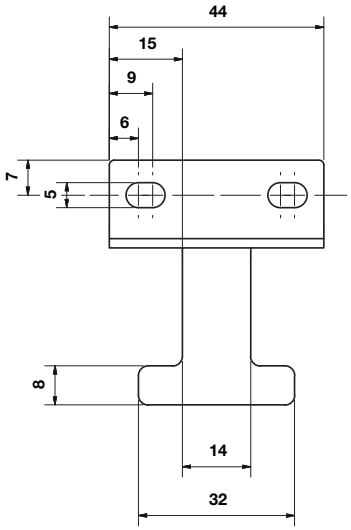

Quikclamp

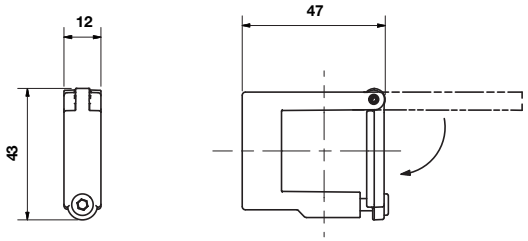

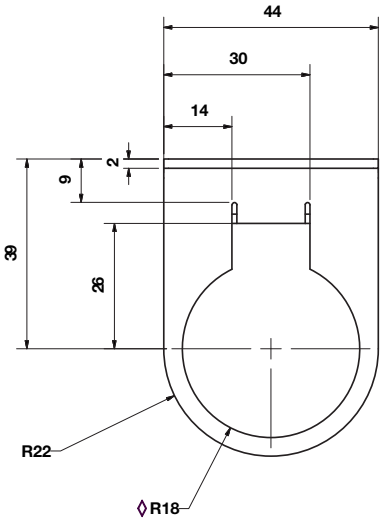

Paneelmutter

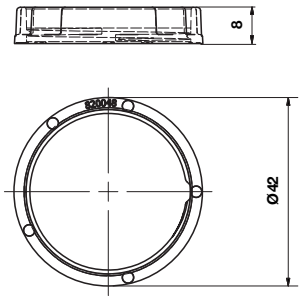

Empfohlene Paneelbohrung:
ø 36.25 ... 36.75 mm
Paneelstärke:
bis 4mm

Universal Bef. -Winkel

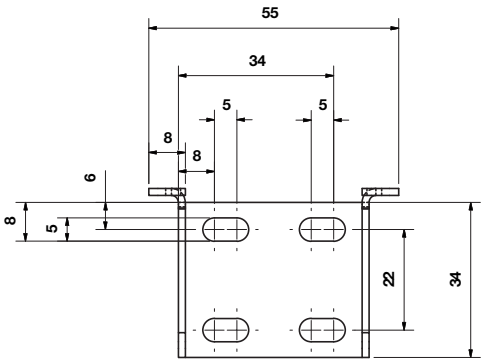

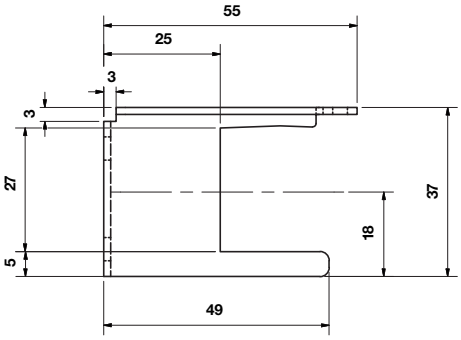

Konstruktionsänderungen vorbehalten. (2017 - 9217c) © 2020 Norgren Ltd

Anschlussblock

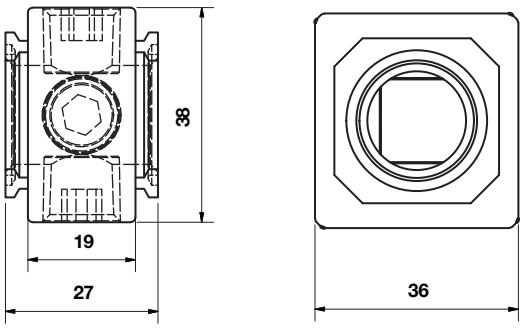

Verteilerblock

Abmessungen in mm
Projection/First angle

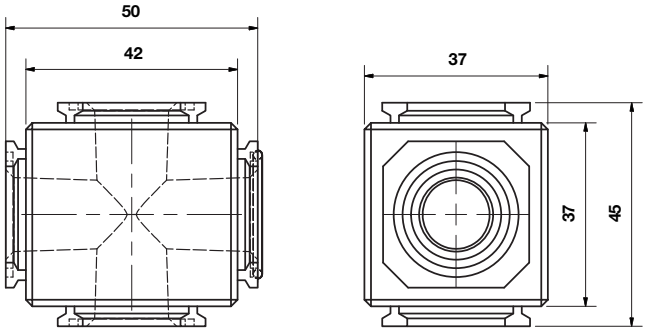

Anschlussflansch mit DS-Interface 18D

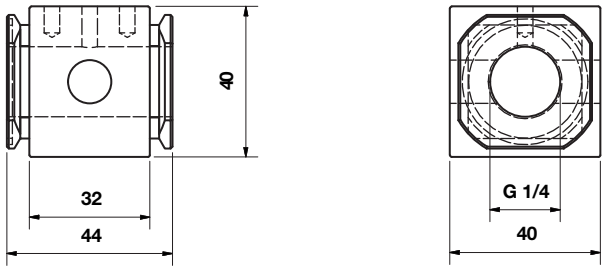

18D Druckschalter

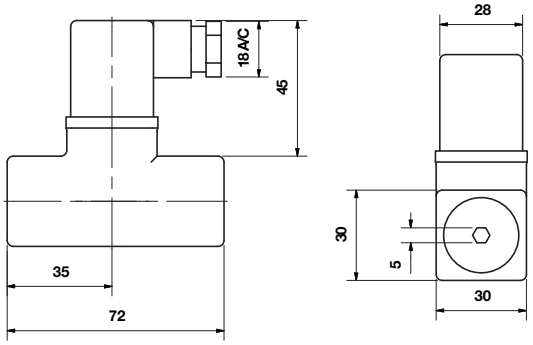

Anschlussflansch mit DS-Interface 18D und montiertem 18D Druckschalter

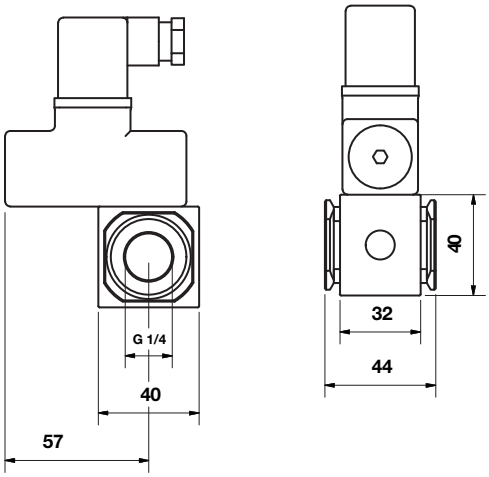

Gewindeflansch

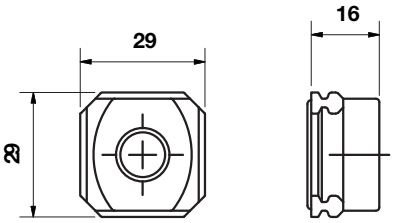

Konstruktionsänderungen vorbehalten. (2017 - 9217c) © 2020 Norgren Ltd

51D Digitaler Druckschalter

Abmessungen in mm
Projection/First angle

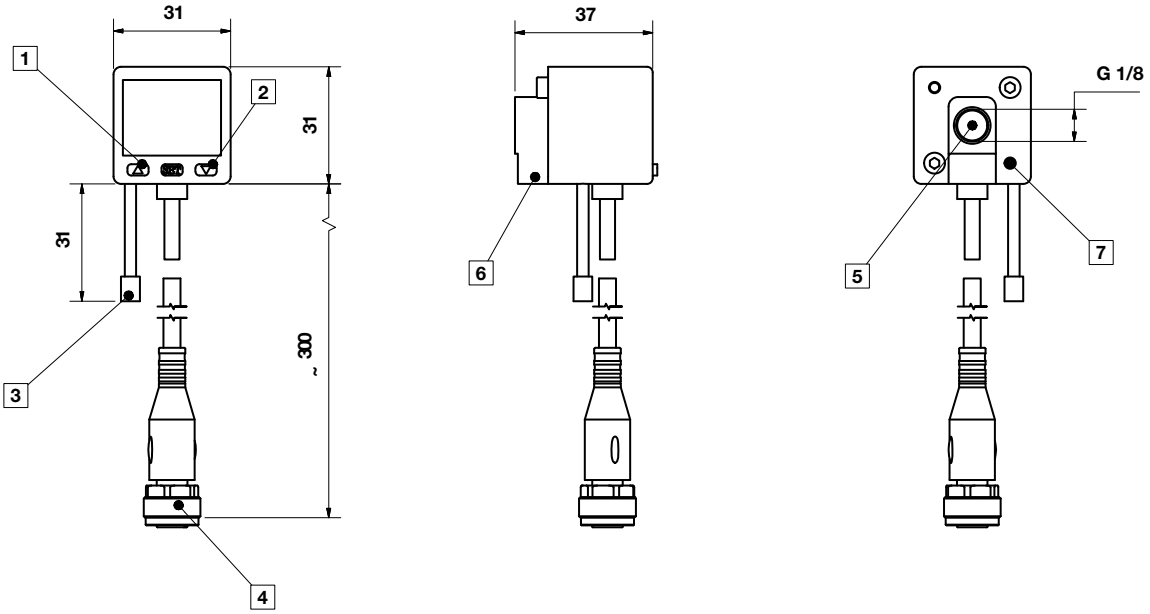

1 Schalter AUS 1, grüne LED
2 Schalter AUS 2, rote LED
3 Staubdichter Schutz
4 Stecker M12 x 1
5 Einlassöffnung
6 Alternative Einlassöffnung G1/8 eingesteckt
7 Gewinde für Befestigungsschraube

Sicherheitshinweise

Diese Produkte sind ausschließlich in Druckluftsystemen zu verwenden. Sie sind dort einzusetzen, wo die unter **»Technische Merkmale/-Daten«** aufgeführten Werte nicht überschritten werden.
Berücksichtigen Sie bitte die entsprechende Katalogseite. Vor dem Einsatz der Produkte bei nicht industriellen Anwendungen, in lebenserhaltenden oder anderen Systemen, die nicht in den veröffentlichten Anleitungsunterlagen enthalten sind, wenden Sie sich bitte direkt an Norgren Ltd.

Durch Missbrauch, Verschleiß oder Störungen können in Fluidsystemen verwendete Komponenten auf verschiedene Arten versagen. Systemauslegern wird dringend empfohlen, die Störungsarten aller in Hydrauliksystemen verwendeten Komponententeile zu berücksichtigen und ausreichende Sicherheitsvorkehrungen zu treffen, um Verletzungen von Personen sowie Beschädigungen der Geräte im Falle einer solchen Störung zu verhindern. Systemausleger sind verpflichtet, Sicherheitshinweise für den Endbenutzer im Betriebshandbuch zu vermerken, wenn der Störungsschutz nicht ausreichend gewährleistet ist.

Konstruktionsänderungen vorbehalten. (2017 - 9217c) © 2020 Norgren Ltd