Q84G - Elektronischer Drucksensor – Standalone Version Excelon® Plus Modulsystem

- Elektronische Überwachung des eingestellten Sekundärdrucks
- 1,44" Farbdisplay. Optimales visuelles Management
- Parametereinstellung über Frontbildschirm-Tasten oder Zugriff über IO-Link
- Konfigurierbarer Schaltausgang
- Einstellbare Parameter: Druck-Schaltpunkt, Toleranz, Hysterese, Druckeinheit, Temperatureinheit, Display-Ausrichtung, Digitalausgang (NPN,PNP, Push-Pull), Schaltfunktion (NC/NO)
- Elektronischer Drucksensor
  - verwendbar mit oder ohne IO-Link Anbindung

IO-Link

Technische Daten

Betriebsmedium:
Druckluft

Max. Betriebsdruck:
10 bar (145 psi)

Druckbereich:
0 ... 10 bar
(0 ... 145 psi, 0 ... 1.0 MPa)

Anschluss:
G3/8, G1/2, G3/4
3/8 PTF, 1/2 PTF, 3/4 PTF

Umgebungs-/ Mediumstemperatur:
-20 ... +65°C (-4 ... +149°F)
Um das Einfrieren zu vermeiden, muss die Druckluft unter +2°C (+35°F) frei von Feuchtigkeit sein.

Wiederholgenauigkeit:
≤ 0,1% des Druckbereichsendwert (FS) bei stabiler Temperatur

Genauigkeit:
≤ 1,5% des Druckbereichsendwert (FS) von erfasstem Druck (0... + 50 ° C, +32... + 122 ° F)

Einheiten:
Druck: bar, psi, MPa
Temperatur: °C, °F
Voltage: V

Anzeige:
1,44" Farbdisplay TFT LCD
Farbe Text/Hintergrund:
weiss/grün : Druck okay
weiss/rot : Druck außerhalb weiss/
gelb: Fehler
schwarz/weiss: Einstellmenü

Display-Hauptanzeige:
Druckwert, Schaltpunkt, Toleranz, Druckeinheit, Hinweistext

IO-Link Funktionen:
Druckwert
Warnung Druck außerhalb gewähltem Bereich
Diagnose Temperatur
Diagnose Versorgungsspannung
Diagnose Betriebszeit
Min. Zykluszeit:
20 ms

Material:
Gehäuse: Aluminiumdruckguss
Gehäuseabdeckung: ABS
Dichtungen: NBR

Link zur IODD: http://s.norgren.com/digital-gauge-iodd
Link zur Schnellstartanleitung oder dem umfassenderen Benutzerhandbuch: www.norgren.com/excelon-plus

Elektroanschluss M8 x 1

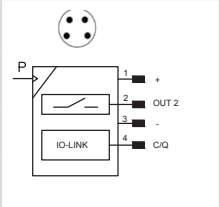

Pin-Nr.	Signal	Kabel
1	L+ (24V)	braun
2	Out 2 (Schaltausgang)	weiß
3	L- (0V)	blau
4	C/Q (IO-Link)	schwarz

Elektroanschluss:
M8 x 1

Spannung:
18 ... 30 VDC
Stromverbrauch:
20 mA

Elektromagnetische Verträglichkeit:
EN 61000-6-2;
EN 61000-6-3

Schaltausgang:
Konfigurierbar NPN / PNP / Push-Pull / NO / NC / hi-Z

Laststrom:
100 mA mit Kurzschlussschutz

Technische Daten Q84G - Standardausführung

Symbol	Anschluss *1)	Regelbereich (bar)	Gewicht (kg)	Typ*)
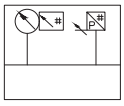	G3/8	0 ... 10	0,36	Q84G-3GN-NNE
	G1/2	0 ... 10	0,36	Q84G-4GN-NNE
	G3/4	0 ... 10	0,36	Q84G-6GN-NNE

*) Alle hier aufgeführten Typen sind mit einem integrierten Drucksensor für Durchflussrichtung links nach rechts ausgeführt. Für Durchflussrichtung rechts nach links nutzen Sie bitte unseren FRL Online Konfigurator www.norgren.com/Druckluftaufbereitung-Konfigurator oder kontaktieren Sie Norgren

Konstrustionsänderungen vorbehalten (2020 - 9235a) © 2015 Norgren Ltd.

Typenschlüssel

Q84G -★★N-NNE

Anschluss	Kennung
G3/8	3
G1/2	4
G3/4	6
Gewinde	**Kennung**
PTF	A
ISO G (Standard)	G

Filterregler B84G und Regler R84G
mit integriertem Drucksensor
siehe Datenblatt
de 8.200.350 B84G
de 8.200.250 R84G

Zubehör

Universal-Befestigungs-winkel

Seite 5

840024-50KIT

Quikclamp

Seite 5

840014-51KIT

Quikclamp
mit Befestigungswinkel

Seite 5

840014-52KIT

Hybrid Quikclamp *1

Seite 5

840014-61

Hybrid-Quikclamp mit Befestigungswinkel *1

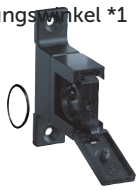

Seite 5

840014-62

*1) Zur Verbindung von Bauteilen der neuen Serie Excelon Plus mit Bauteilen der Vorgängerserie Excelon 74/73. Der Hybrid-Quikclamp erweitert die Baubreite einer Wartungseinheit um 13,6 mm.

Gewindeflansch

Seite 6

3/8 PTF	840015-02KIT
1/2 PTF	840015-03KIT
3/4 PTF	840015-04KIT
G3/8	840015-10KIT
G1/2	840015-11KIT
G3/4	840015-12KIT

Anschlussblock
1/4 PTF

Seite 5

840016-50KIT

Anschlussblock
G1/4

Seite 5

840016-51KIT

Konstrustionsänderungen vorbehalten (2020 - 9235a) © 2015 Norgren Ltd.

Zubehör

Verteilerblock horizontal, 3/4 PTF

Seite 6

840028-50KIT

Verteilerblock horizontal, G3/4

Seite 6

840028-53KIT

Verteilerblock vertikal, 3/4"PTF

Seite 6

840028-68KIT

Verteilerblock vertikal, G3/4"

Seite 6

840028-69KIT

IO-Link Kabel

Anschlusskabel M8x1 für integrierten elektronischen Drucksensor

Beschreibung	Kabellänge (m)	Typ
M8 (Buchse) auf M12 (Stecker)	0,6	NC-084FS-124MS-A
	1,0	NC-084FS-124MS-1
	2,0	NC-084FS-124MS-2
	5,0	NC-084FS-124MS-5
M8 (Buchse) - freies Ende	5,0	NC-084FS-00000-5

Abmessungen

Q84G

Abmessungen in mm
Projection/First angle

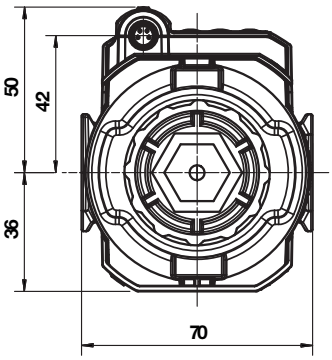

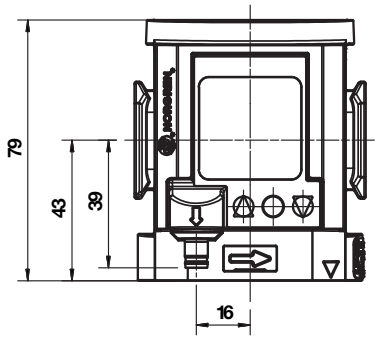

Konstrustionsänderungen vorbehalten (2020 - 9235a) © 2015 Norgren Ltd.

Zubehör

Abmessungen in mm
Projection/First angle

Quikclampmit Befestigungswinkel

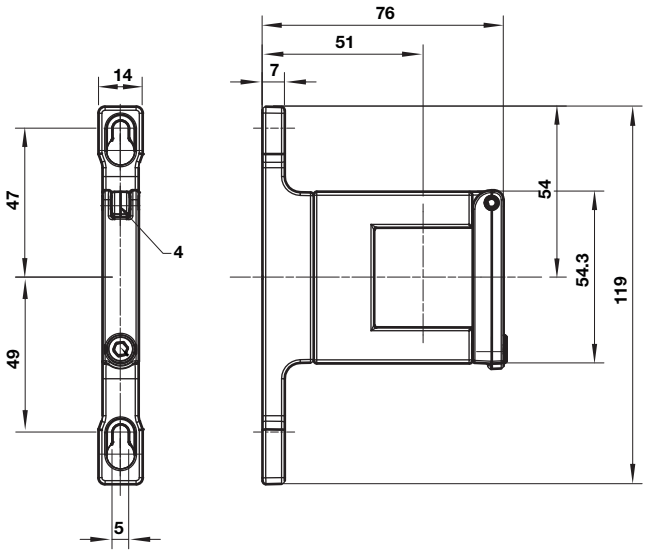

Quikclamp

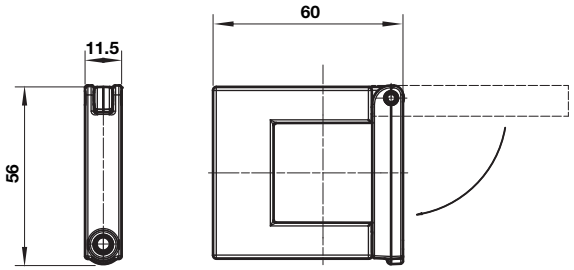

Hybrid-Quikclamp mit Befestigungswinkel

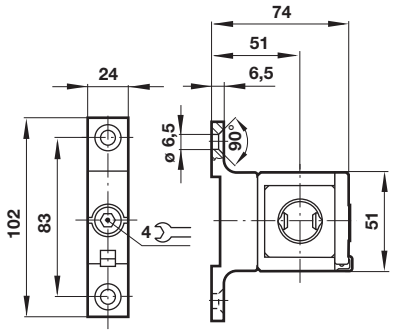

Hybrid-Quikclamp

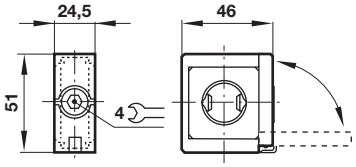

Universal Bef.-Winkel

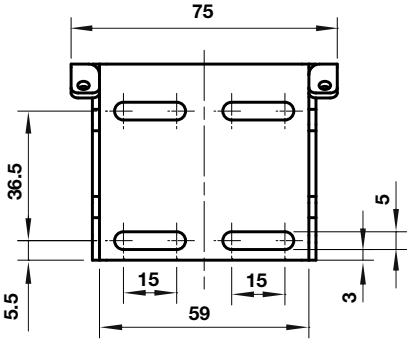

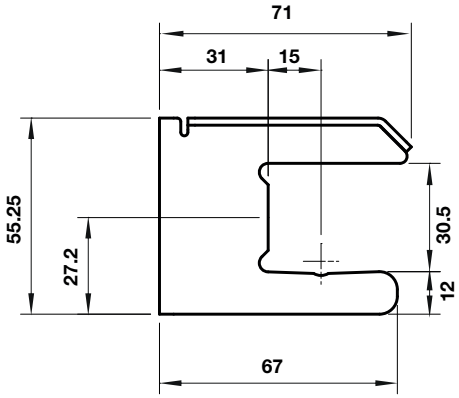

Anschlussblock

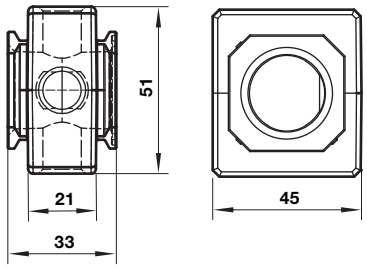

Konstrustionsänderungen vorbehalten (2020 - 9235a) © 2015 Norgren Ltd.

Verteilerblock horizontal

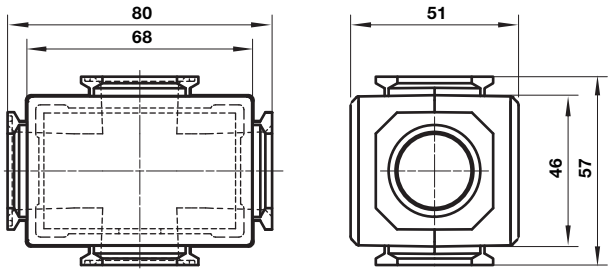

Verteilerblock vertikal

Abmessungen in mm
Projection/First angle

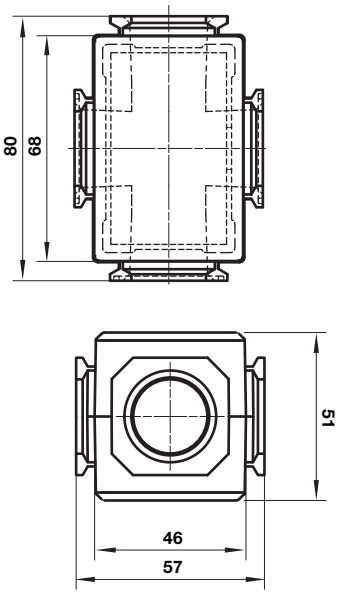

Gewindeflansch

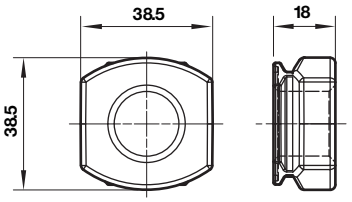

Sicherheitshinweise

Diese Produkte sind ausschließlich in Druckluftsystemen zu verwenden. Sie sind dort einzusetzen, wo die unter **»Technische Merkmale/-Daten«** aufgeführten Werte nicht überschritten werden.
Berücksichtigen Sie bitte die entsprechende Katalogseite. Vor dem Einsatz der Produkte bei nicht industriellen Anwendungen, in lebenserhaltenden oder anderen Systemen, die nicht in den veröffentlichten Anleitungsunterlagen enthalten sind, wenden Sie sich bitte direkt an Norgren Ltd.

Durch Missbrauch, Verschleiß oder Störungen können in Fluidsystemen verwendete Komponenten auf verschiedene Arten versagen. Systemauslegern wird dringend empfohlen, die Störungsarten aller in Hydrauliksystemen verwendeten Komponententeile zu berücksichtigen und ausreichende Sicherheitsvorkehrungen zu treffen, um Verletzungen von Personen sowie Beschädigungen der Geräte im Falle einer solchen Störung zu verhindern. Systemausleger sind verpflichtet, Sicherheitshinweise für den Endbenutzer im Betriebshandbuch zu vermerken, wenn der Störungsschutz nicht ausreichend gewährleistet ist.

Konstrustionsänderungen vorbehalten (2020 - 9235a) © 2015 Norgren Ltd.