Serie VR, 2 x 3/2, 5/2 o 5/3 Islas de Válvulas

- Multipolo vertical u horizontal de 24V CC
- Ethernet industrial, Fieldbus y IO-Link
- Válvulas de 10/15 mm
- Sistema modular que ofrece una amplia gama de opciones configuraciones
- Indicador LED de la función del solenoide
- No hay restricciones en la instalación
- Hasta 24 solenoides
- Válvulas y accesorios fáciles de reemplazar
- Protección IP40
- Para configuraciones y pedidos, visitar el configurador en - www.norgren.com

IO-Link
CANopen PROFINET EtherNet/IP EtherCAT

Datos técnicos

Fluido:
Aire comprimido, filtrado a 40 µm, lubricado o no lubricado
Accionamiento:
Válvula de corredera dinámica, operada por solenoide...

Caudal:

VR10

Función	l/min	Cv	Kv
5/2	220	0,22	0,20
5/3	270	0,27	0,24
2 x 3/2	220	0.22	0.20

VR15

Función	l/min	Cv	Kv
5/2	520	0,53	0,47
5/3	590	0,60	0,54
2 x 3/2	460	0.47	0.42

Montaje:
Sub-base
Puertos 1, 3 & 5 (P,E):
VR10: Racor enchufable 8 mm, 5/16"
VR15: Racor enchufable 10 mm, 3/8"
Puertos 2 & 4 (A,B):
VR10: Racor enchufable 4 mm, 6 mm, 5/32", 1/4"
VR15: Racor enchufable 4 mm, 6 mm, 8 mm, 5/32", 1/4", 5/16"

Presión de trabajo:
Presión máxima 7 bar (101 psi). Los detalles de la presión mínima y máxima del piloto se encuentran en el anverso.

Temperatura ambiente/fluido:
-5 ... +50°C (-23 ... +122°F)
El suministro de aire debe ser lo suficientemente seco para evitar la formación de hielo en temperaturas por debajo de 2°C (35°F).

Materiales:
Cuerpo:
ZnDC y ADC
Corredera: Aluminio
Juntas: NBR
Sub-base: PA66

Detalles eléctricos para los operadores de solenoides

Voltaje de suministro*:	12 V c.c. & 24 V c.c.
Consumo eléctrico*:	12 V c.c. & 24 V c.c. 0.45W (Tipo de ahorro de energía)
Mando manual:	Sólo pulsar
Tasa:	100% ED
Indicación:	LED rojo/verde
Supresión de picos:	el circuito de protección contra sobretensiones está equipado
Clase de protección:	IP40 o IP65

*Válvulas de corriente continua de 12V sólo para multipolo y CANopen

Dada nuestra política de investigación y desarrollo continuos, nos reservamos el derecho de modificar, sin previo aviso, las especificaciones que figuran en este documento. (2019 - 9261a) © 2023 Norgren GmbH

Datos técnicos de la válvula

5/2 Válvula

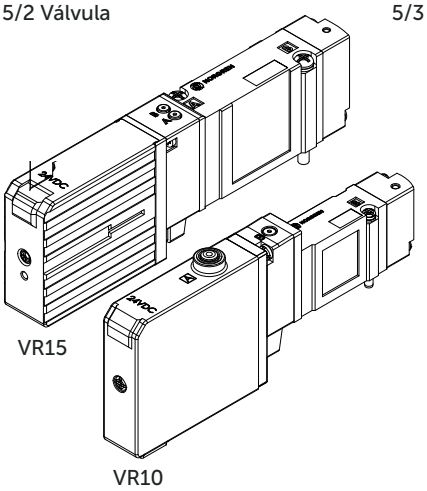

5/3 Válvula

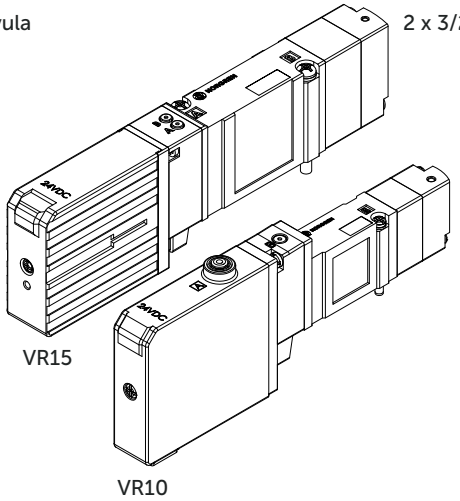

2 x 3/2 Válvula

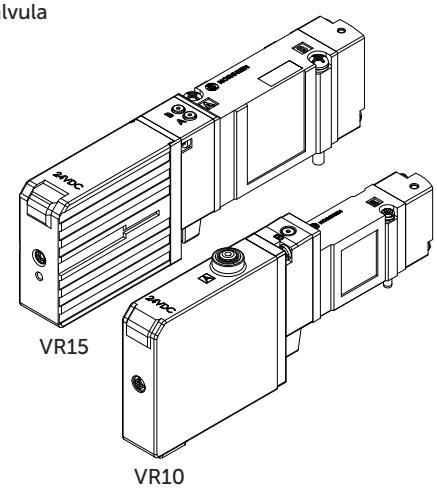

5/2 Válvulas accionadas por solenoide simple y doble

Símbolo	Serie	Función	Accionamiento	Aliment-ación piloto	Presión del piloto (bar / psi)	Presión de fun-cionamiento (bar / psi)	Mando Manual	Voltaje *1)	Peso (kg / lbs)	Modelo PNP
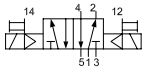	VR10	5/2	Sol/Sol	Interno	2~7 / 29~101	2~7 / 29~101	Sólo pulsar	24 V c.c.	0.069 / 0.1518	VR10S511BV313A
	VR15	5/2	Sol/Sol	Interno	2~7 / 29~101	2~7 / 29~101	Sólo pulsar	24 V c.c.	0.093 / 0.2046	VR15S511BV313A
	VR10	5/2	Sol/Sol	Interno	2~7 / 29~101	2~7 / 29~101	Sólo pulsar	12 V c.c.	0.069 / 0.1518	VR10S511BV312A
	VR15	5/2	Sol/Sol	Interno	2~7 / 29~101	2~7 / 29~101	Sólo pulsar	12 V c.c.	0.093 / 0.2046	VR15S511BV312A
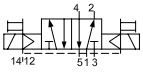	VR10	5/2	Sol/Sol	Externo	2~7 / 29~101	-1~7 / -14.5~101	Sólo pulsar	24 V c.c.	0.069 / 0.1518	VR10S522BV313A
	VR15	5/2	Sol/Sol	Externo	2~7 / 29~101	-1~7 / -14.5~101	Sólo pulsar	24 V c.c.	0.093 / 0.2046	VR15S522BV313A
	VR10	5/2	Sol/Sol	Externo	2~7 / 29~101	-1~7 / -14.5~101	Sólo pulsar	12 V c.c.	0.069 / 0.1518	VR10S522BV312A
	VR15	5/2	Sol/Sol	Externo	2~7 / 29~101	-1~7 / -14.5~101	Sólo pulsar	12 V c.c.	0.093 / 0.2046	VR15S522BV312A
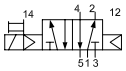	VR10	5/2	Sol/Muelle	Interno	2~7 / 29~101	2~7 / 29~101	Sólo pulsar	24 V c.c.	0.061 / 0.1342	VR10S513BV313A
	VR15	5/2	Sol/Muelle	Interno	2~7 / 29~101	2~7 / 29~101	Sólo pulsar	24 V c.c.	0.084 / 0.1848	VR15S513BV313A
	VR10	5/2	Sol/Muelle	Interno	2~7 / 29~101	2~7 / 29~101	Sólo pulsar	12 V c.c.	0.061 / 0.1342	VR10S513BV312A
	VR15	5/2	Sol/Muelle	Interno	2~7 / 29~101	2~7 / 29~101	Sólo pulsar	12 V c.c.	0.084 / 0.1848	VR15S513BV312A
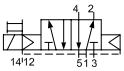	VR10	5/2	Sol/Muelle	Externo	2~7 / 29~101	-1~7 / -14.5~101	Sólo pulsar	24 V c.c.	0.061 / 0.1342	VR10S523BV313A
	VR15	5/2	Sol/Muelle	Externo	2~7 / 29~101	-1~7 / -14.5~101	Sólo pulsar	24 V c.c.	0.084 / 0.1848	VR15S523BV313A
	VR10	5/2	Sol/Muelle	Externo	2~7 / 29~101	-1~7 / -14.5~101	Sólo pulsar	12 V c.c.	0.061 / 0.1342	VR10S523BV312A
	VR15	5/2	Sol/Muelle	Externo	2~7 / 29~101	-1~7 / -14.5~101	Sólo pulsar	12 V c.c.	0.084 / 0.1848	VR15S523BV312A

*1) Válvulas de 12V c.c. sólo para multipolo y CANopen / todos los solenoides son del tipo de ahorro de energía de 0.45W

5/3 Válvulas accionadas por solenoides simples y dobles

Símbolo	Serie	Función	Accionamiento	Aliment-ación piloto	Presión del piloto (bar / psi)	Presión de fun-cionamiento (bar / psi)	Mando Manual	Voltaje *1)	Peso (kg / lbs)	Modelo PNP
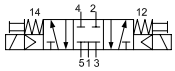	VR10	5/3	TCB	Interno	2~7 / 29~101	2~7 / 29~101	Sólo pulsar	24 V c.c	0.071 / 0.1562	VR10S611BV313A
	VR15	5/3	TCB	Interno	2~7 / 29~101	2~7 / 29~101	Sólo pulsar	24 V c.c	0.1 / 0.22	VR15S611BV313A
	VR10	5/3	TCB	Interno	2~7 / 29~101	2~7 / 29~101	Sólo pulsar	12 V c.c.	0.071 / 0.1562	VR10S611BV312A
	VR15	5/3	TCB	Interno	2~7 / 29~101	2~7 / 29~101	Sólo pulsar	12 V c.c.	0.1 / 0.22	VR15S611BV312A
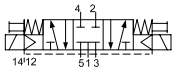	VR10	5/3	TCB	Externo	2~7 / 29~101	-1~7 / -14.5~101	Sólo pulsar	24 V c.c	0.071 / 0.1562	VR10S622BV313A
	VR15	5/3	TCB	Externo	2~7 / 29~101	-1~7 / -14.5~101	Sólo pulsar	24 V c.c	0.1 / 0.22	VR15S622BV313A
	VR10	5/3	TCB	Externo	2~7 / 29~101	-1~7 / -14.5~101	Sólo pulsar	12 V c.c.	0.071 / 0.1562	VR10S622BV312A
	VR15	5/3	TCB	Externo	2~7 / 29~101	-1~7 / -14.5~101	Sólo pulsar	12 V c.c.	0.1 / 0.22	VR15S622BV312A
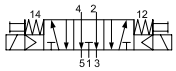	VR10	5/3	CAE	Interno	2~7 / 29~101	2~7 / 29~101	Sólo pulsar	24 V c.c	0.071 / 0.1562	VR10S711BV313A
	VR15	5/3	CAE	Interno	2~7 / 29~101	2~7 / 29~101	Sólo pulsar	24 V c.c	0.1 / 0.22	VR15S711BV313A
	VR10	5/3	CAE	Interno	2~7 / 29~101	2~7 / 29~101	Sólo pulsar	12 V c.c.	0.071 / 0.1562	VR10S711BV312A
	VR15	5/3	CAE	Interno	2~7 / 29~101	2~7 / 29~101	Sólo pulsar	12 V c.c.	0.1 / 0.22	VR15S711BV312A
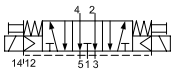	VR10	5/3	CAE	Externo	2~7 / 29~101	-1~7 / -14.5~101	Sólo pulsar	24 V c.c	0.071 / 0.1562	VR10S722BV313A
	VR15	5/3	CAE	Externo	2~7 / 29~101	-1~7 / -14.5~101	Sólo pulsar	24 V c.c	0.1 / 0.22	VR15S722BV313A
	VR10	5/3	CAE	Externo	2~7 / 29~101	-1~7 / -14.5~101	Sólo pulsar	12 V c.c.	0.071 / 0.1562	VR10S722BV312A
	VR15	5/3	CAE	Externo	2~7 / 29~101	-1~7 / -14.5~101	Sólo pulsar	12 V c.c.	0.1 / 0.22	VR15S722BV312A
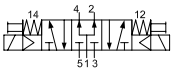	VR10	5/3	CAP	Interno	2~7 / 29~101	2~7 / 29~101	Sólo pulsar	24 V c.c	0.071 / 0.1562	VR10S811BV313A
	VR15	5/3	CAP	Interno	2~7 / 29~101	2~7 / 29~101	Sólo pulsar	24 V c.c	0.1 / 0.22	VR15S811BV313A
	VR10	5/3	CAP	Interno	2~7 / 29~101	2~7 / 29~101	Sólo pulsar	12 V c.c.	0.071 / 0.1562	VR10S811BV312A
	VR15	5/3	CAP	Interno	2~7 / 29~101	2~7 / 29~101	Sólo pulsar	12 V c.c.	0.1 / 0.22	VR15S811BV312A
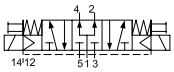	VR10	5/3	CAP	Externo	2~7 / 29~101	-1~7 / -14.5~101	Sólo pulsar	24 V c.c	0.0710.1562	VR10S822BV313A
	VR15	5/3	CAP	Externo	2~7 / 29~101	-1~7 / -14.5~101	Sólo pulsar	24 V c.c	0.10.22	VR15S822BV313A
	VR10	5/3	CAP	Externo	2~7 / 29~101	-1~7 / -14.5~101	Sólo pulsar	12 V c.c.	0.0710.1562	VR10S822BV312A
	VR15	5/3	CAP	Externo	2~7 / 29~101	-1~7 / -14.5~101	Sólo pulsar	12 V c.c.	0.10.22	VR15S822BV312A

*1) Válvulas de 12V c.c. sólo para Multipolo y CANopen / todos los solenoides son de 0.45W de ahorro de energía tipo
APB= Todos los puertos bloqueados

COE= Centro Abierto a Escape

COP= Centro Abierto a presión

2x 3/2 Válvulas de doble solenoide

Símbolo	Serie	Función	Accionamiento	Aliment-ación piloto	Presión del piloto (bar / psi)	Presión de fun-cionamiento (bar / psi)	Mando Manual	Voltaje *1)	Peso (kg / lbs)	Modelo PNP
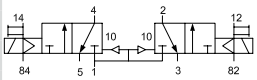	VR10	2X3/2	NC/NC	Interno	2~7 / 29~101	2~7 / 29~101	Sólo pulsar	24 V c.c	0.069 / 0.1518	VR10SA11BV313A
	VR15	2X3/2	NC/NC	Interno	2~7 / 29~101	2~7 / 29~101	Sólo pulsar	24 V c.c	0.092 / 0.2024	VR15SA11BV313A
	VR10	2X3/2	NC/NC	Interno	2~7 / 29~101	2~7 / 29~101	Sólo pulsar	12 V c.c.	0.069 / 0.1518	VR10SA11BV312A
	VR15	2X3/2	NC/NC	Interno	2~7 / 29~101	2~7 / 29~101	Sólo pulsar	12 V c.c.	0.092 / 0.2024	VR15SA11BV312A
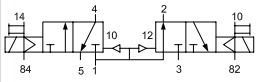	VR10	2X3/2	NC/NA	Interno	2~7 / 29~101	2~7 / 29~101	Sólo pulsar	24 V c.c	0.069 / 0.1518	VR10SC11BV313A
	VR15	2X3/2	NC/NA	Interno	2~7 / 29~101	2~7 / 29~101	Sólo pulsar	24 V c.c	0.092 / 0.2024	VR15SC11BV313A
	VR10	2X3/2	NC/NA	Interno	2~7 / 29~101	2~7 / 29~101	Sólo pulsar	12 V c.c.	0.069 / 0.1518	VR10SC11BV312A
	VR15	2X3/2	NC/NA	Interno	2~7 / 29~101	2~7 / 29~101	Sólo pulsar	12 V c.c.	0.092 / 0.2024	VR15SC11BV312A
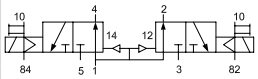	VR10	2X3/2	NA/NA	Interno	2~7 / 29~101	2~7 / 29~101	Sólo pulsar	24 V c.c	0.069 / 0.1518	VR10SB11BV313A
	VR15	2X3/2	NA/NA	Interno	2~7 / 29~101	2~7 / 29~101	Sólo pulsar	24 V c.c	0.092 / 0.2024	VR15SB11BV313A
	VR10	2X3/2	NA/NA	Interno	2~7 / 29~101	2~7 / 29~101	Sólo pulsar	12 V c.c.	0.069 / 0.1518	VR10SB11BV312A
	VR15	2X3/2	NA/NA	Interno	2~7 / 29~101	2~7 / 29~101	Sólo pulsar	12 V c.c.	0.092 / 0.2024	VR15SB11BV312A

*1) Válvulas de 12V c.c. sólo para Multipolo y CANopen / todos los solenoides son de 0.45W de ahorro de energía tipo

NC= Normalmente Cerrado
NO= Normalmente Abierto

Sub-base

	Serie	Tamaño Conexión	Un solo cable / doble cableado*	Peso (kg / lbs)	Modelo
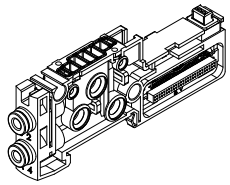	VR10	Ø4	Simple	0.036 / 0.0792	VR107516BM1114
	VR10	Ø4	Doble	0.036 / 0.0792	VR107516BM1124
	VR10	Ø6	Simple	0.036 / 0.0792	VR107516BM1116
	VR10	Ø6	Doble	0.036 / 0.0792	VR107516BM1126
	VR10	Ø5/32"	Simple	0.036 / 0.0792	VR107516BM1111
	VR10	Ø5/32"	Doble	0.036 / 0.0792	VR107516BM1121
	VR10	Ø1/4"	Simple	0.036 / 0.0792	VR107516BM1119
	VR10	Ø1/4"	Doble	0.036 / 0.0792	VR107516BM1129
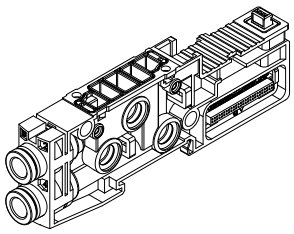	VR15	Ø4	Simple	0.083 / 0.1826	VR157516BM1114
	VR15	Ø4	Doble	0.083 / 0.1826	VR157516BM1124
	VR15	Ø6	Simple	0.083 / 0.1826	VR157516BM1116
	VR15	Ø6	Doble	0.083 / 0.1826	VR157516BM1126
	VR15	Ø8	Simple	0.083 / 0.1826	VR157516BM1118
	VR15	Ø8	Doble	0.083 / 0.1826	VR157516BM1128
	VR15	Ø5/32"	Simple	0.083 / 0.1826	VR157516BM1111
	VR15	Ø5/32"	Doble	0.083 / 0.1826	VR157516BM1121
	VR15	Ø1/4"	Simple	0.083 / 0.1826	VR157516BM1119
	VR15	Ø1/4"	Doble	0.083 / 0.1826	VR157516BM1129
	VR15	Ø5/16"	Simple	0.083 / 0.1826	VR157516BM1110
	VR15	Ø5/16"	Doble	0.083 / 0.1826	VR157516BM1120

*Las sub-bases están disponibles en versiones de cable simple y doble. Las bases de un solo cable sólo pueden usarse con válvulas de un solo solenoide.
Las bases doble cableadas pueden ser usadas con válvulas de un solo solenoide y de doble solenoide

Suministro/Sólo módulos de escape

Silenciador	Silenciador	Serie	Tamaño Conexión	Alimentación piloto	Silenciador	Peso (kg / lbs)	Modelo
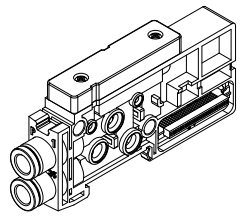	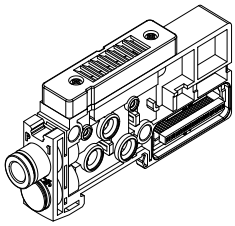	VR10	Ø8	Interno	Si	0.071 / 0.1562	VR107516BMY108
		VR10	Ø8	Externo	Si	0.091 / 0.2002	VR107516BMY208
		VR10	Ø8	Interno	No	0.071 / 0.1562	VR107516BMN108
		VR10	Ø8	Externo	No	0.091 / 0.2002	VR107516BMN208
		VR10	Ø5/16"	Interno	Si	0.071 / 0.1562	VR107516BMY100
		VR10	Ø5/16"	Externo	Si	0.091 / 0.2002	VR107516BMY200
		VR10	Ø5/16"	Interno	No	0.071 / 0.1562	VR107516BMN100
		VR10	Ø5/16"	Externo	No	0.091 / 0.2002	VR107516BMN200
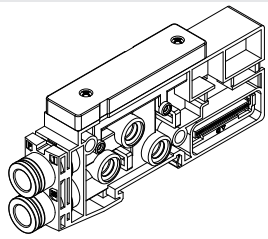	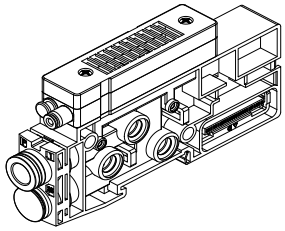	VR15	Ø10	Interno	Si	0.105 / 0.231	VR157516BMY10Y
		VR15	Ø10	Externo	Si	0.125 / 0.275	VR157516BMY20Y
		VR15	Ø10	Interno	No	0.105 / 0.231	VR157516BMN10Y
		VR15	Ø10	Externo	No	0.125 / 0.275	VR157516BMN20Y
		VR15	Ø3/8"	Interno	Si	0.105 / 0.231	VR157516BMY101
		VR15	Ø3/8"	Externo	Si	0.125 / 0.275	VR157516BMY201
		VR15	Ø3/8"	Interno	No	0.105 / 0.231	VR157516BMN101
		VR15	Ø3/8"	Externo	No	0.125 / 0.275	VR157516BMN201

Sólo la placa final (versiones IP65)

	Serie	Cubierta Localización	Peso (kg /lbs)	Modelo
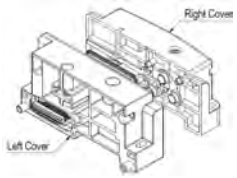	VR10	Derecha	0.06 / 0.132	VR107516BM0901
	VR10	Izquierda	0.078 / 0.1716	VR107516BM0904
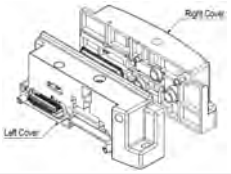	VR15	Derecha	0.086 / 0.1892	VR157516BM0901
	VR15	Izquierda	0.096 / 0.2112	VR157516BM0904

VR10 & Módulos de control VR15 (Versión IP65)

PROFINET IRT

VR1X7516BM02PN

Peso: 0.223 kg

EtherNet/IP

VR1X7516BM02EP

Peso: 0.224 kg

CANopen

VR1X7516BM02C1 - 12V DC

Peso: 0.221 kg

CANopen

VR1X7516BM02C2 - 24V DC

Peso: 0.221 kg

EtherCAT

VR1X7516BM02EC

Peso: 0.221 kg

IO-Link

VR1X7516BM02IL

Peso: 0.181 kg

Multipolo

VR1X7516BM02M6

Peso: 0.128 kg

Ethernet industrial - Cable y conectores para PROFINET, EtherNet/IP y EtherCAT

Cable de bus de 4 pin con codificación D M12 - M12 12m

Modelo	Longitud del cable (m)
NC-124MS-1244SGA	0,5
NC-124MS-1244SG2	2,0
NC-124MS-1244SG5	5,0

Cable de bus: 4-pin con codificación D M12 - extremo libre

Modelo	Longitud del cable (m)
NC-124MS-00000G2	2,0
NC-124MS-00000G5	5,0

Cable de bus: 4-pin con codificación D RJ45 – M12

Modelo	Longitud del cable (m)
NC-RJ450-1244SG5	5,0

Conector de bus RJ45 Cableado

NC-RJ450-0000000

Cable de alimentación: 5-pin A-codificado M12 - extremo libre

Modelo	Longitud del cable (m)
NC-125FS-00000-5	5,0

Ethernet industrial - Cable y conectores para CANopen

Cable 5-pin D-código M12

Modelo	Longitud del cable (m)
NC-125MS-00000LA	0,3
NC-125MS-00000L1	1,0
NC-125MS-00000L2	2,0
NC-125MS-00000L5	5,0

Conector de bus: 5 pin codificados en A (macho) M12 - cableable

NC-125MS-WIRE0A0

Conector de bus M12

NC-125MS-TERMRES

Cable de alimentación: 5-pin A-codificado M12 - extremo libre

Modelo	Longitud del cable (m)
NC-125FS-00000-5	5,0

IO-Link - Cables

Cable 5-pin A-código M12 - M12

Modelo	Longitud del cable (m)
NC-125FS-125MS-A	0,6
NC-125FS-125MS-1	1,0
NC-125FS-125MS-2	2,0
NC-125FS-125MS-5	5,0

Cable de 5 pines codificación A M12 - extremo libre

Modelo	Longitud del cable (m)
NC-125FS-00000-5	5,0

Multipolo (IP65) - Cables

Cable conector D-Sub IP65

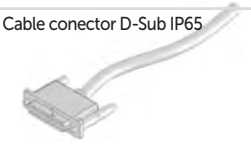

V11569-E##

Insertar **01** para 1m,
03 para 3m y
05 por 5m

Accesorios

Kit de tapones en blanco (3pcs)

VR**7516AM0400

** Insertar **10** para VR10 o **15** para VR15

Placa ciega

VR**7516AM0300

** Insertar **10** para VR10 o **15** para VR15

Rail DIN

VR**7516AM08##

** Insertar **10** para VR10 o **15** para VR15
#Insertar 06para 2-6 estaciones

10 para 7-10 estaciones

15 para 11-15 estaciones

20 para 16-20 estaciones

24 para 21-24 estaciones

Kit de expansión de la barra de unión

VR**7516MM07##NA

** Insertar **10** para VR10 o **15** para VR15

Insertar

MS: émbolo de expansión del ISEM

M11 émbolo modular de la estación

M2: varilla modular de 2 estaciones

Tirante

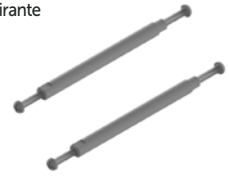

VR**7516MM07#$

** Insertar **10** para VR10 o **15** para VR15
# Insertar **02...24** para el número de estaciones.

Insertar **05...24** para el número de estaciones.

Insertar **E1**=1, **E2**= 2, **E3**=3 y **E4**=4 por el número de módulos de sup/exh

Kits de racordaje

Referencia	Descripción
VR107516AMFK01	Fitting Kit - VR10/15 Base piloto externa racor enchufable Ø4mm
VR107516AMFK02	Fitting Kit - VR10 Sub-Base Racor enchufable Ø4mm
VR107516AMFK03	Fitting Kit - VR15 Sub-Base Racor enchufable Ø4mm
VR107516AMFK04	Fitting Kit - VR10 Sub-Base Racor enchufable Ø6mm
VR107516AMFK05	Fitting Kit - VR15 Sub-Base Racor enchufable Ø4mm
VR107516AMFK06	Fitting Kit - VR10 ISEM / VR15 Sub-Base Racor enchufable Ø8mm
VR107516AMFK07	Fitting Kit - VR15 ISEM Racor enchufable Ø10mm
VR107516AMFK08	Fitting Kit - VR10 Sub-Base Racor enchufable Ø5/32"
VR107516AMFK09	Fitting Kit - VR10/15 Base piloto externa Racor enchufable Ø5/32"
VR107516AMFK10	Fitting Kit - VR15 Sub-Base Racor enchufable Ø5/32"
VR107516AMFK11	Fitting Kit - VR10 Sub-Base Racor enchufable Ø1/4"
VR107516AMFK12	Fitting Kit - VR15 Sub-Base Racor enchufable Ø1/4"
VR107516AMFK13	Fitting Kit - VR10 ISEM / VR15 Sub-Base Racor enchufable Ø5/16"
VR107516AMFK14	Fitting Kit - VR15 ISEM Racor enchufable Ø3/8"

*Los kits de montaje se suministran con 10 racores y 7 pins de seguridad.

Kits de Montaje

Referencia	Descripción
VR107516AMMK01	Kits de Montaje - Válvula - 10mm
VR157516AMMK01	Kits de Montaje - Válvula - 15mm
VR107516AMMK02	Kits de Montaje - Blank - 10mm
VR157516AMMK02	Kits de Montaje - Blank - 15mm
VR107516AMMK03	Kits de Montaje ISEM Int. - Ciego - 10mm
VR107516AMMK04	Kits de Montaje ISEM Int. - Silenciador - 10mm
VR107516AMMK06	Kits de Montaje ISEM Ext. - Silenciador - 10mm
VR107516AMMK07	Kits de Montaje ISEM Ext. - Ciego - 10mm
VR157516AMMK03	Kits de Montaje ISEM Int. - Ciego - 15mm
VR157516AMMK04	Kits de Montaje ISEM Int. - Silenciador - 15mm
VR157516AMMK06	Kits de Montaje ISEM Ext. - Silenciador - 15mm
VR157516AMMK07	Kits de Montaje ISEM Ext. - Ciego - 15mm

*Los kits de montaje se suministran con 10 racores y 7 pins de seguridad.

Vista del despiece (IP65)

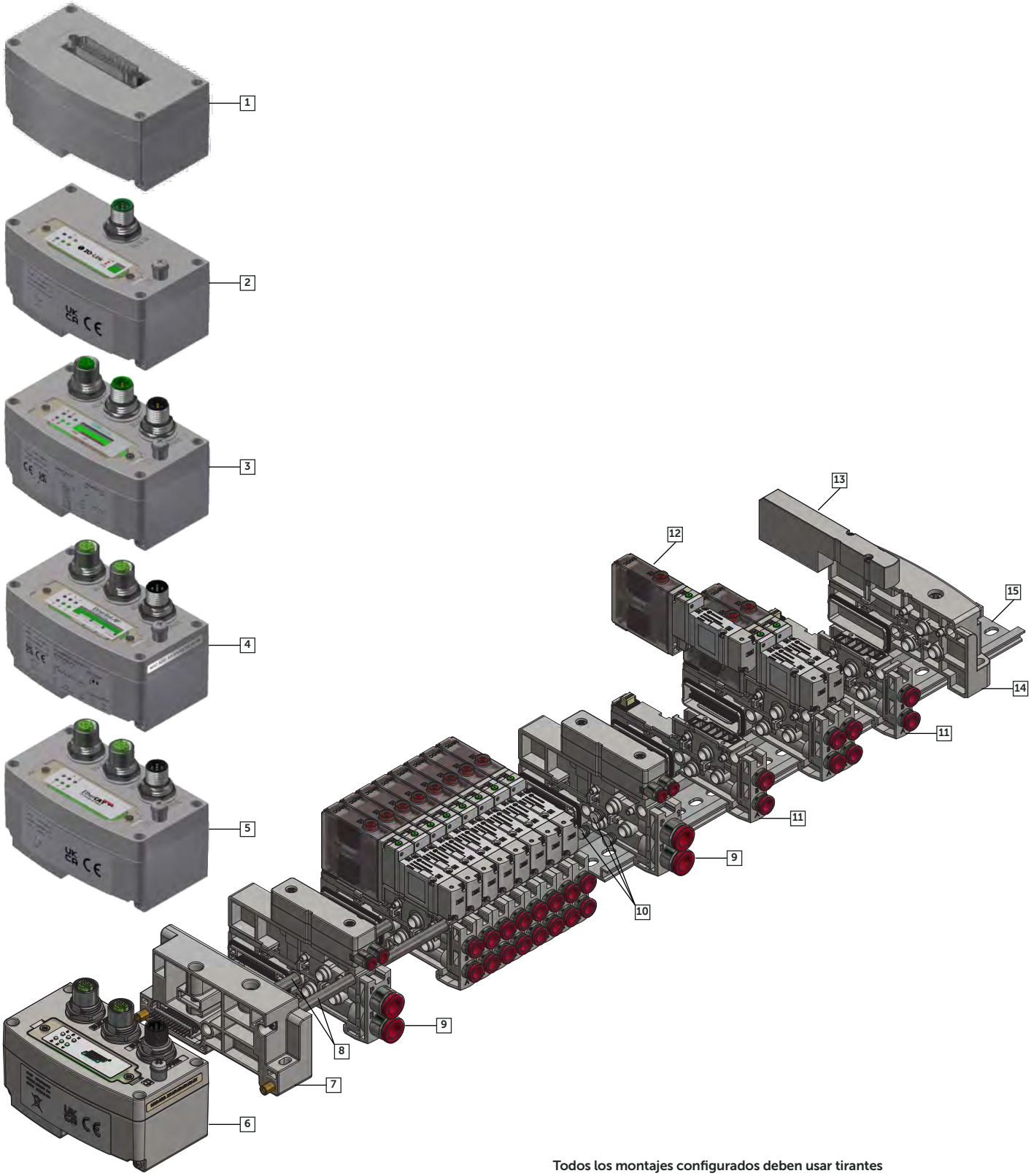

Todos los montajes configurados deben usar tirantes

1 Control multipolar module
2 Módulo de control IO-Link
3 Módulo de control CANopen
4 Módulo de control Ethernet/IP
5 Módulo de control EtherCAT
6 Módulo de control PROFINET
7 Placa final izquierda (IP65)
8 Tirante
9 Módulo Alimentación/Escape
10 Tapones ciegos
11 Sub-base
12 Posición de la válvula
13 Placa ciega
14 Placa final derecha (IP65)
15 Rail DIN

Serie VR10 (Isla de válvulas) Piloto interno sin silenciador (Versión IP65)

Dimensiones en mm
Proyección/Primer ángulo

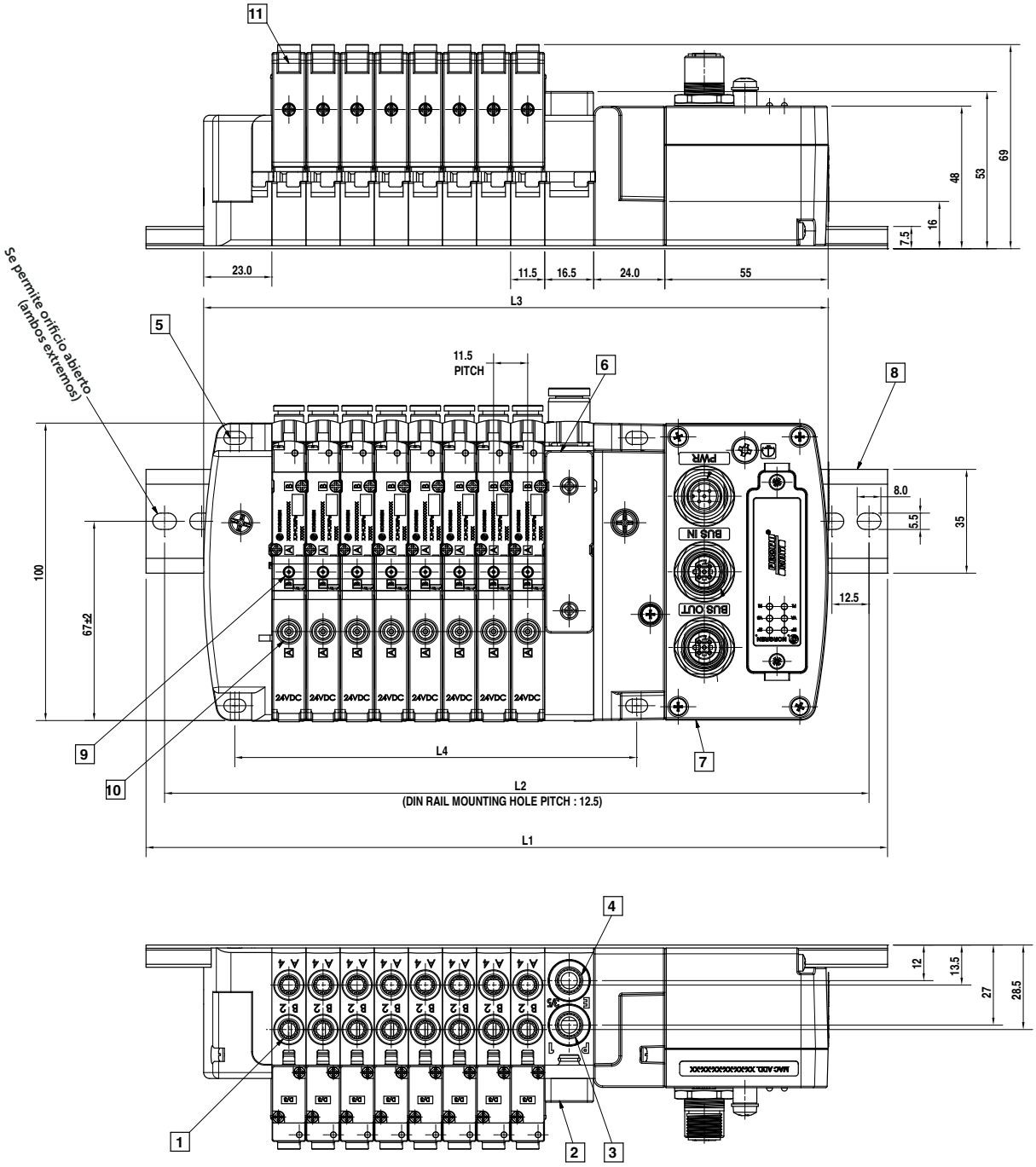

1 Puerto de salida: Racor enchufable para el tubo O.D 4, O.D 6, O.D 5/32'', O.D 1/4''
2 Módulo Alimentación/Escape
3 Puerto de suministro: Racor enchufable para el tubo O.D 8, O.D 5/16"
4 Puerto de escape: Racor enchufable para el tubo O.D 8, O.D 5/16"
5 Montaje 4x M4
6 Puerto de escape: Placa ciega
7 Módulo de control
8 Rail DIN
9 Mando manual (Puerto 2)
10 Mando manual (Puerto 4)
11 LED

Nº de estaciones	2	3	4	5	6	7	8	9	10	11	12	13	14	15	16	17	18	19	20	21	22	23	24
L1 (mm)	200					250				300					387.5					437.5			
L2 (mm)	187.5					237.5				287.5					375					425			
L3 (mm)	141.5	153.0	164.5	176.0	187.5	199.0	210.5	222.0	233.5	261.5	273.0	284.5	296.0	307.5	319.0	330.5	342.0	353.5	365.0	376.5	388.0	399.5	411.0
L4 (mm)	66.5	78.0	89.5	101.0	112.5	124.0	135.5	147.0	158.5	186.5	198.0	209.5	221.0	232.5	244.0	255.5	267.0	278.5	290.0	301.5	313.0	324.5	336.0

*2~10 estaciones: un Módulo Alimentación/Escape es requerido. 11~24 estaciones: dos módulos alimentación/escape recomendados.

Piloto interno con silenciador de la serie VR10 (versiones IP65)

Dimensiones en mm
Proyección/Primer ángulo

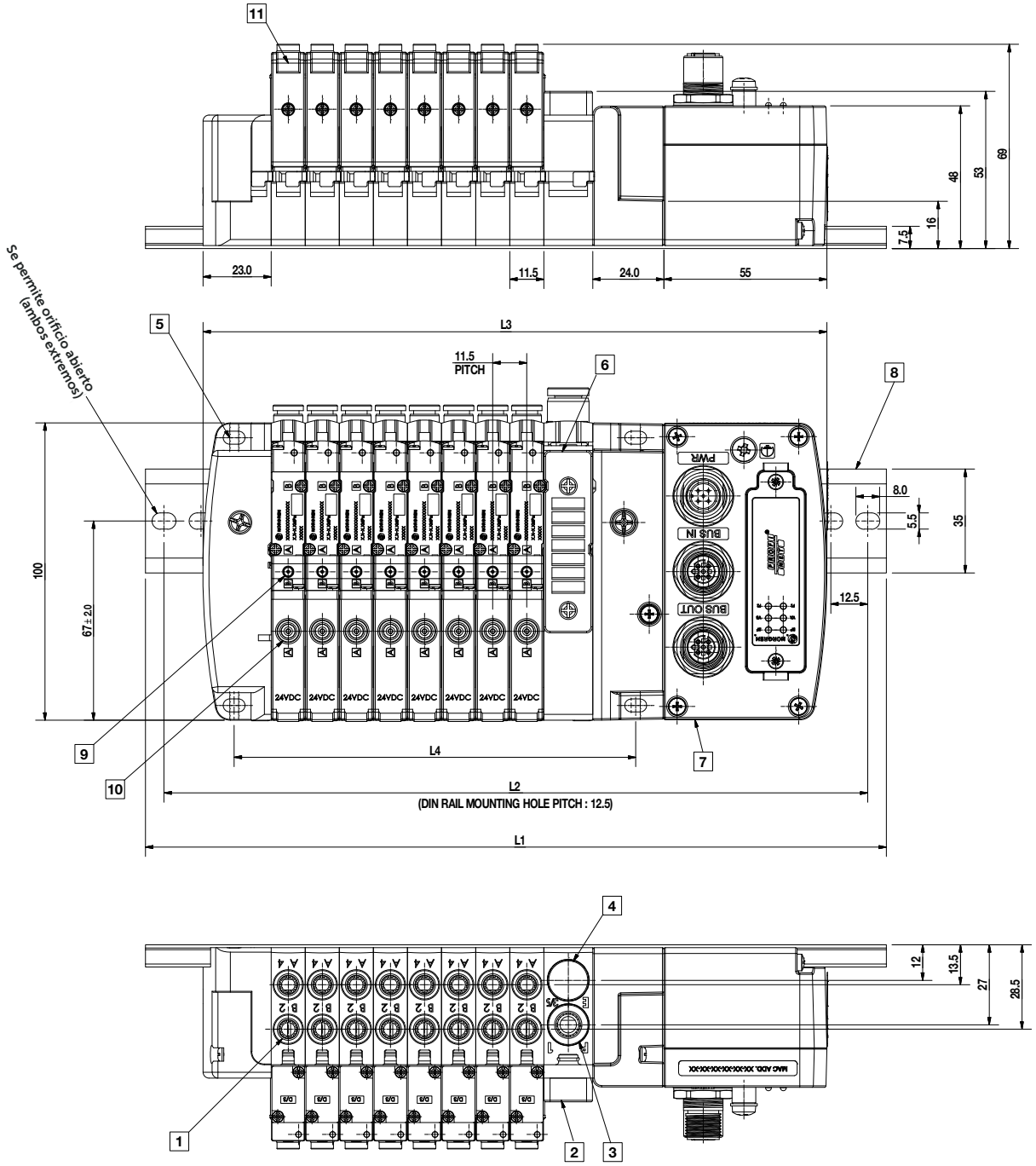

1 Puerto de salida: Racor enchufable para el tubo O.D 4, O.D 6, O.D 5/32'', O.D 1/4''
2 Módulo Alimentación/Escape
3 Puerto de suministro: Racor enchufable para el tubo O.D 8, O.D 5/16"
4 Enchufe
5 Montaje 4x M4
6 Puerto de escape: Placa de silenciador
7 Módulo de control
8 Rail DIN
9 Mando manual (Puerto 2)
10 Mando manual (Puerto 4)
11 LED

Nº estaciones	2	3	4	5	6	7	8	9	10	11	12	13	14	15	16	17	18	19	20	21	22	23	24
L1 (mm)	200					250				300					387.5					437.5			
L2 (mm)	187.5					237.5				287.5					375					425			
L3 (mm)	141.5	153.0	164.5	176.0	187.5	199.0	210.5	222.0	233.5	261.5	273.0	284.5	296.0	307.5	319.0	330.5	342.0	353.5	365.0	376.5	388.0	399.5	411.0
L4 (mm)	66.5	78.0	89.5	101.0	112.5	124.0	135.5	147.0	158.5	186.5	198.0	209.5	221.0	232.5	244.0	255.5	267.0	278.5	290.0	301.5	313.0	324.5	336.0

*2~10 estaciones: un Módulo Alimentación/Escape es requerido. 11~24 estaciones: dos módulos alimentación/escape recomendados.

Serie VR10 (Isla de válvulas) Piloto externo sin silenciador (Versiones IP65)

Dimensiones en mm
Proyección/Primer ángulo

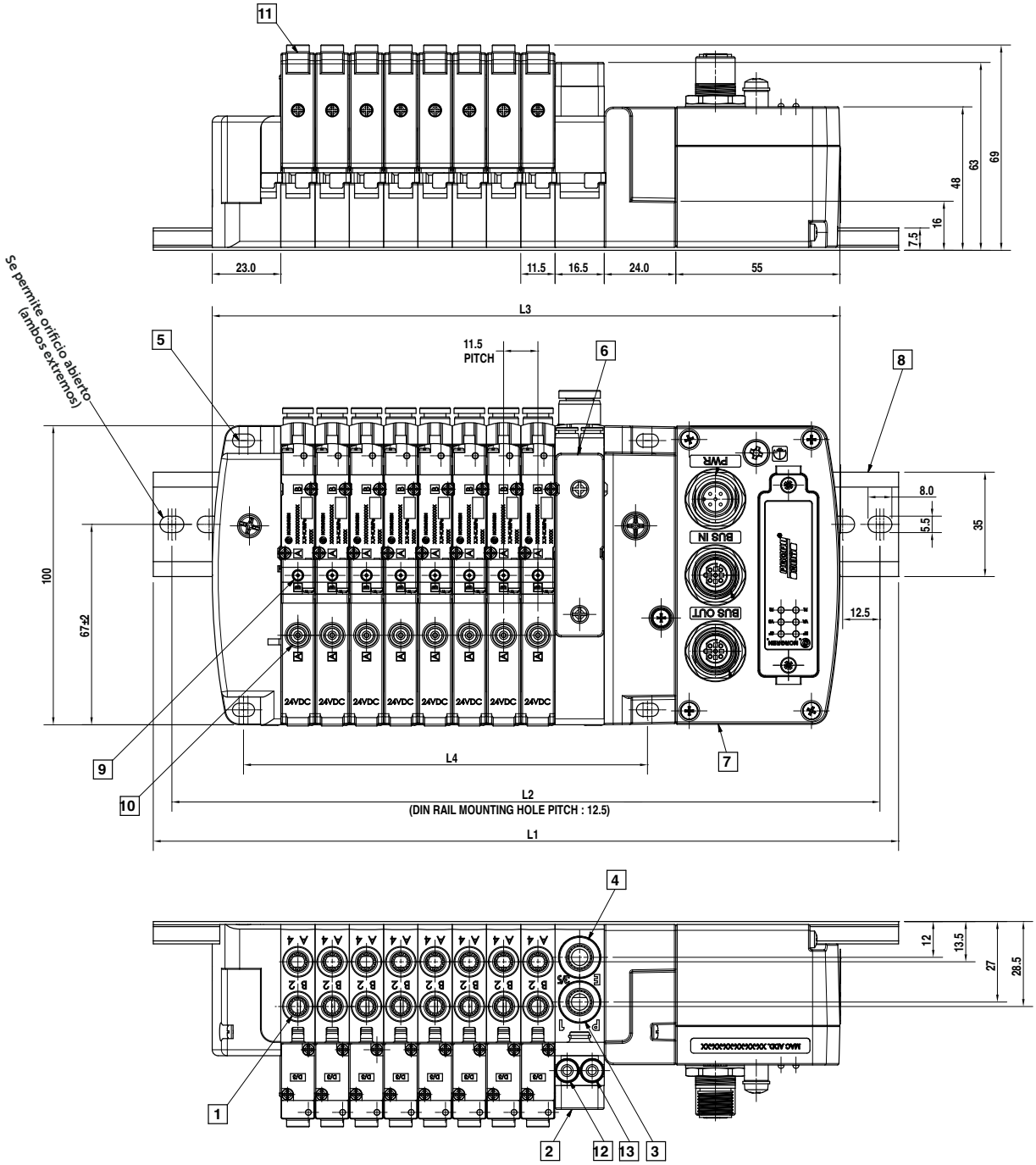

1 Puerto de salida: Racor enchufable para el tubo O.D 4, O.D 6, O.D 5/32'', O.D 1/4''
2 Módulo Alimentación/Escape
3 Puerto de suministro: Racor enchufable para el tubo O.D 8, O.D 5/16"
4 Puerto de escape: Racor enchufable para el tubo O.D 8, O.D 5/16"
5 Montaje 4x M4
6 Puerto de escape: Placa ciega
7 Módulo de control
8 Rail DIN
9 Mando manual (Puerto 2)
10 Mando manual (Puerto 4)
11 LED
12 Puerto de suministro del piloto externo: Racor enchufable para el tubo O.D. 4, O.D. 5/32"
13 Puerto de escape del piloto externo: Racor enchufable para el tubo O.D. 4, O.D. 5/32"

Nº estaciones	2	3	4	5	6	7	8	9	10	11	12	13	14	15	16	17	18	19	20	21	22	23	24
L1 (mm)	200					250				300					387.5					437.5			
L2 (mm)	187.5					237.5				287.5					375					425			
L3 (mm)	141.5	153.0	164.5	176.0	187.5	199.0	210.5	222.0	233.5	261.5	273.0	284.5	296.0	307.5	319.0	330.5	342.0	353.5	365.0	376.5	388.0	399.5	411.0
L4 (mm)	66.5	78.0	89.5	101.0	112.5	124.0	135.5	147.0	158.5	186.5	198.0	209.5	221.0	232.5	244.0	255.5	267.0	278.5	290.0	301.5	313.0	324.5	336.0

*2~10 estaciones: un Módulo Alimentación/Escape es requerido. 11~24 estaciones: dos módulos alimentación/escape recomendados.

Piloto externo con silenciador de la serie VR10 (versiones IP65)

Dimensiones en mm
Proyección/Primer ángulo

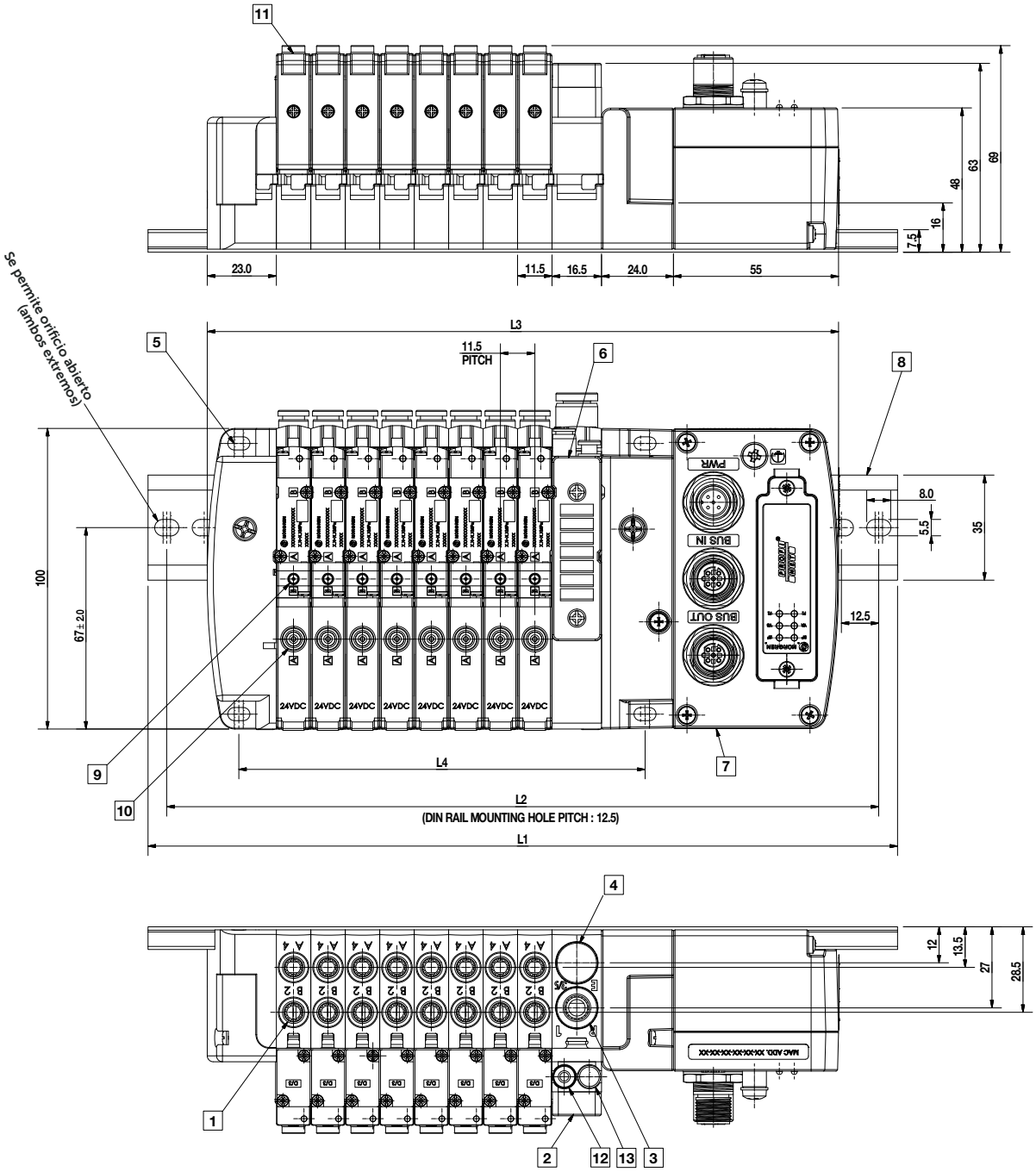

1 Puerto de salida: Racor enchufable para el tubo O.D 4, O.D 6, O.D 5/32'', O.D 1/4''
2 Módulo Alimentación/Escapeumación
3 Puerto de suministro: Racor enchufable para el tubo O.D 8, O.D 5/16"
4 Enchufe
5 Montaje 4x M4
6 Puerto de escape: Placa de silenciador
7 Módulo de control
8 Rail DIN
9 Mando manual (Puerto 2)
10 Mando manual (Puerto 4)
11 LED
12 Puerto de suministro del piloto externo: racor enchufable para el tubo O.D. 4, O.D. 5/32"
13 Enchufe

Nº estaciones	2	3	4	5	6	7	8	9	10	11	12	13	14	15	16	17	18	19	20	21	22	23	24
L1 (mm)	200					250				300					387.5					437.5			
L2 (mm)	187.5					237.5				287.5					375					425			
L3 (mm)	141.5	153.0	164.5	176.0	187.5	199.0	210.5	222.0	233.5	261.5	273.0	284.5	296.0	307.5	319.0	330.5	342.0	353.5	365.0	376.5	388.0	399.5	411.0
L4 (mm)	66.5	78.0	89.5	101.0	112.5	124.0	135.5	147.0	158.5	186.5	198.0	209.5	221.0	232.5	244.0	255.5	267.0	278.5	290.0	301.5	313.0	324.5	336.0

*2~10 estaciones: un Módulo Alimentación/Escape es requerido. 11~24 estaciones: dos módulos alimentación/escape recomendados.

Serie VR15 (Isla de válvulas) Piloto interno sin silenciador (Versión IP65)

Dimensiones en mm
Proyección/Primer ángulo

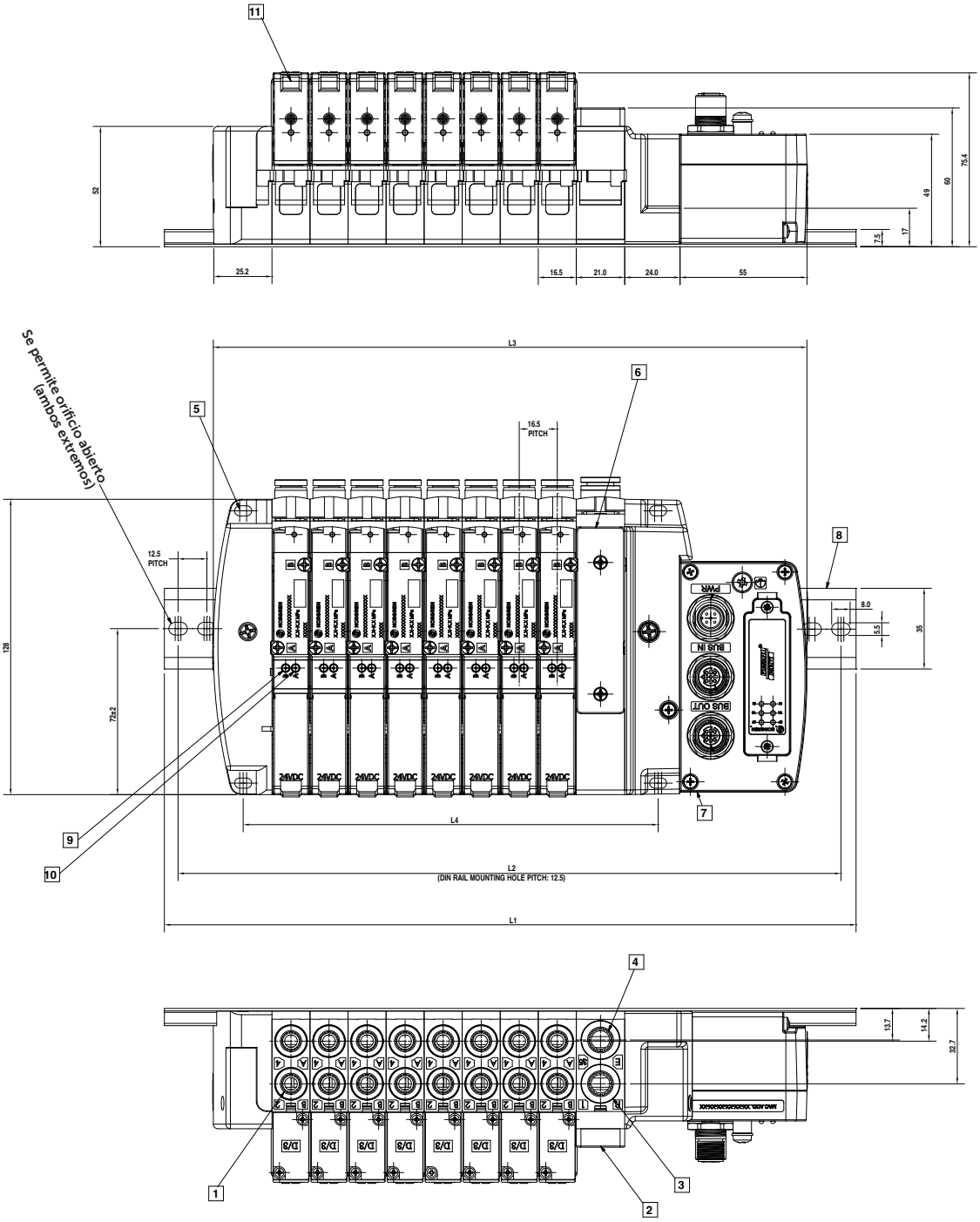

1 Puerto de salida: Racor enchufable para el tubo O.D 4, O.D 6, O.D 5/32'', O.D 1/4''
2 Módulo Alimentación/Escape
3 Puerto de suministro: Racor enchufable para el tubo O.D 8, O.D 5/16"
4 Puerto de escape: Racor enchufable para el tubo O.D 8, O.D 5/16"
5 Montaje 4x M4
6 Puerto de escape: Placa ciega
7 Módulo de control
8 Rail DIN
9 Mando manual (Puerto 2)
10 Mando manual (Puerto 4)
11 LED

Nº estaciones	2	3	4	5	6	7	8	9	10	11	12	13	14	15	16	17	18	19	20	21	22	23	24
L1 (mm)	250					300				400					500					587			
L2 (mm)	237.5					287.5				387.5					487.5					574.5			
L3 (mm)	158.2	174.7	191.2	207.7	224.2	240.7	257.2	273.7	290.2	327.7	344.2	360.7	377.2	393.7	410.2	426.7	443.2	459.7	476.2	492.7	509.2	525.7	542.2
L4 (mm)	81.0	97.5	114.0	130.5	147.0	163.5	180.0	196.5	213.0	250.5	267.0	283.5	300.0	316.5	333.0	349.5	366.0	382.5	399.0	415.5	432.0	448.5	465.0

*2~10 estaciones: un Módulo Alimentación/Escape es requerido. 11~24 estaciones: dos módulos alimentación/escape recomendados.

Piloto interno con silenciador de la Serie VR15 (Isla de válvulas) (Versión IP65)

Dimensiones en mm
Proyección/Primer ángulo

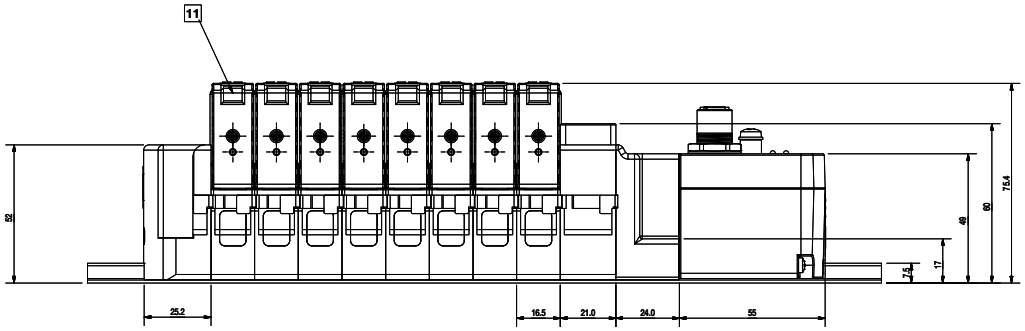

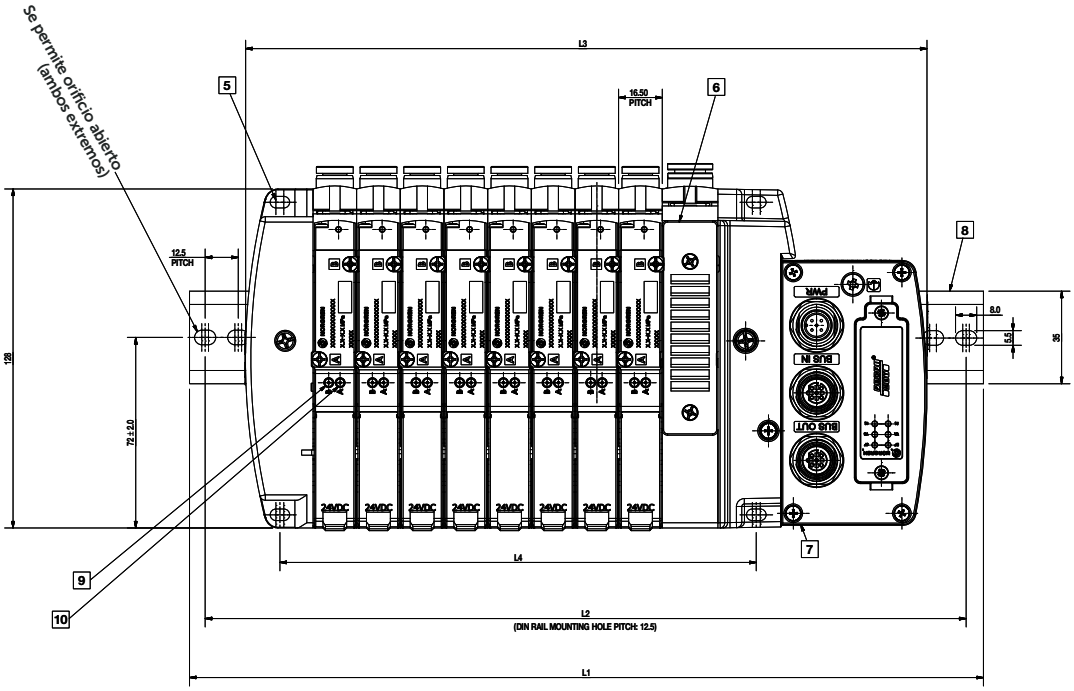

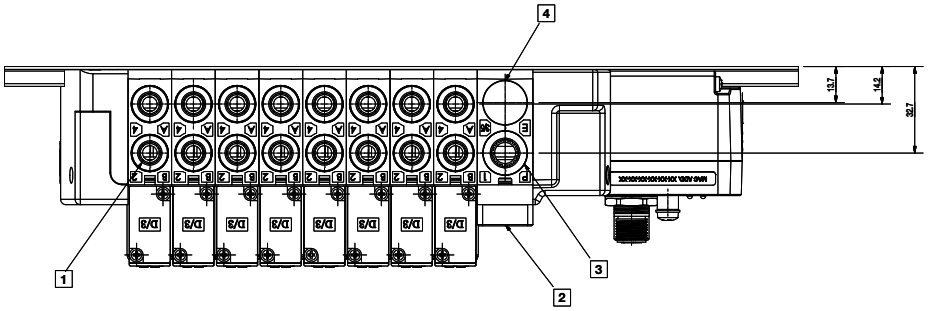

1 Puerto de salida: Racor enchufable para el tubo O.D 4, O.D 6, O.D 5/32", O.D 1/4"
2 Módulo Alimentación/Escape
3 Puerto de suministro: Racor enchufable para el tubo O.D 8, O.D 5/16"
4 Tapón de escape
5 Montaje 4x M4
6 Puerto de escape: Silenciador Plate
7 Módulo de control
8 Rail DIN
9 Mando manual (Puerto 2)
10 Mando manual (Puerto 4)
11 LED

Nº estaciones	2	3	4	5	6	7	8	9	10	11	12	13	14	15	16	17	18	19	20	21	22	23	24
L1 (mm)	250					300				400					500					587			
L2 (mm)	237.5					287.5				387.5					487.5					574.5			
L3 (mm)	158.2	174.7	191.2	207.7	224.2	240.7	257.2	273.7	290.2	327.7	344.2	360.7	377.2	393.7	410.2	426.7	443.2	459.7	476.2	492.7	509.2	525.7	542.2
L4 (mm)	81.0	97.5	114.0	130.5	147.0	163.5	180.0	196.5	213.0	250.5	267.0	283.5	300.0	316.5	333.0	349.5	366.0	382.5	399.0	415.5	432.0	448.5	465.0

*2~10 estaciones: un Módulo Alimentación/Escape es requerido. 11~24 estaciones: dos módulos alimentación/escape recomendados.

Serie VR15 (Isla de válvulas) Piloto externo sin silenciador (Versión IP65)

Dimensiones en mm
Proyección/Primer ángulo

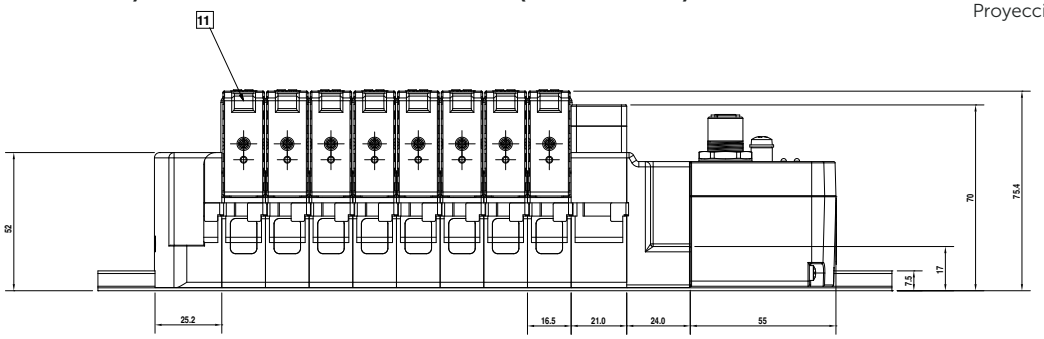

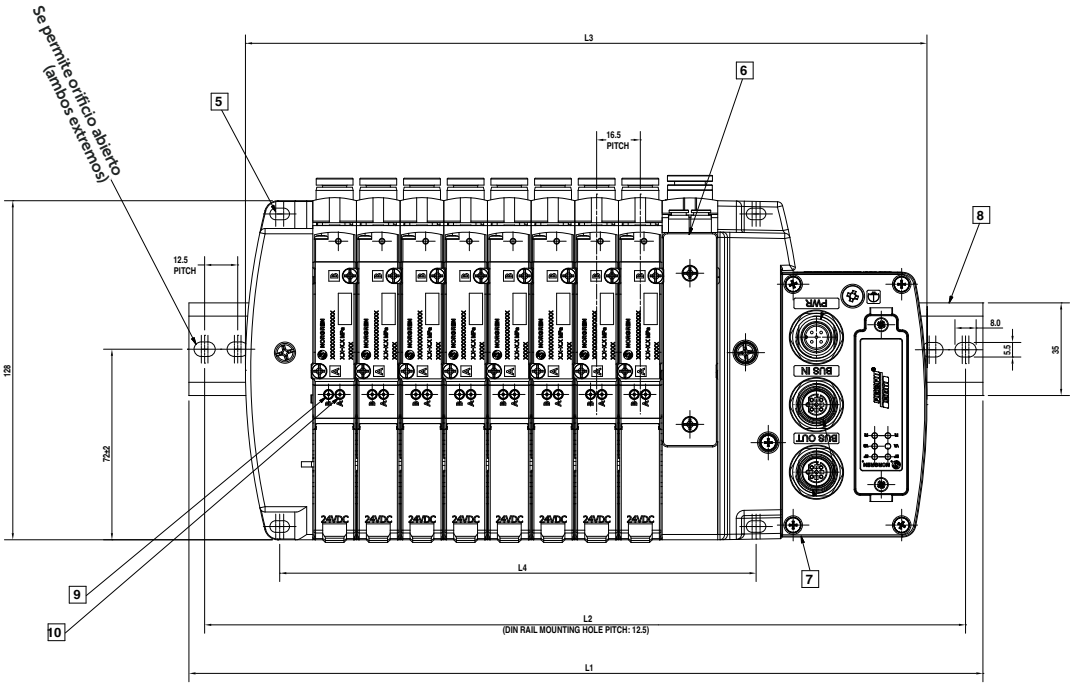

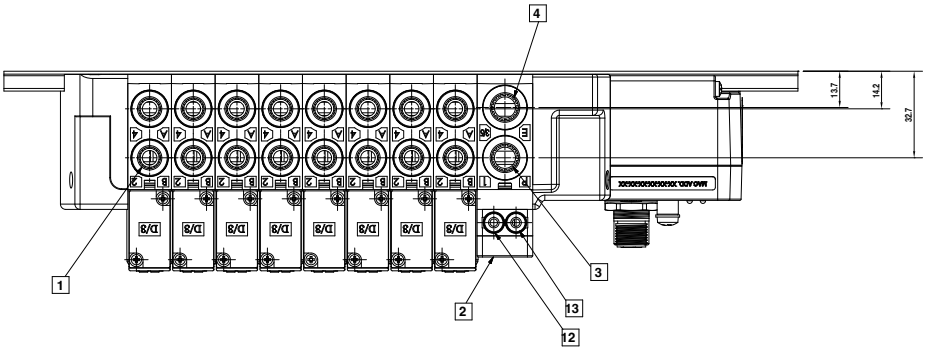

1 Puerto de salida: Racor enchufable para el tubo O.D 4, O.D 6, O.D 5/32'', O.D 1/4''
2 Módulo Alimentación/Escape
3 Puerto de suministro: Racor enchufable para el tubo O.D 8, O.D 5/16"
4 Puerto de escape: Racor enchufable para el tubo O.D 8, O.D 5/16"
5 Montaje 4x M4
6 Puerto de escape: Placa ciega
7 Módulo de control
8 Rail DIN
9 Mando manual (Puerto 2)
10 Mando manual (Puerto 4)
11 LED
12 Puerto de suministro del piloto externo: Racor enchufable para el tubo O.D. 4, O.D. 5/32"
13 Puerto de escape del piloto externo: Racor enchufable para el tubo O.D. 4, O.D. 5/32"

Nº estaciones	2	3	4	5	6	7	8	9	10	11	12	13	14	15	16	17	18	19	20	21	22	23	24
L1 (mm)	250					300				400					500					587			
L2 (mm)	237.5					287.5				387.5					487.5					574.5			
L3 (mm)	158.2	174.7	191.2	207.7	224.2	240.7	257.2	273.7	290.2	327.7	344.2	360.7	377.2	393.7	410.2	426.7	443.2	459.7	476.2	492.7	509.2	525.7	542.2
L4 (mm)	81.0	97.5	114.0	130.5	147.0	163.5	180.0	196.5	213.0	250.5	267.0	283.5	300.0	316.5	333.0	349.5	366.0	382.5	399.0	415.5	432.0	448.5	465.0

*2~10 estaciones: un Módulo Alimentación/Escape es requerido. 11~24 estaciones: dos módulos alimentación/escape recomendados.

Piloto externo con silenciador de la serie VR15 (Isla de válvulas) (Versión IP65)

Dimensiones en mm
Proyección/Primer ángulo

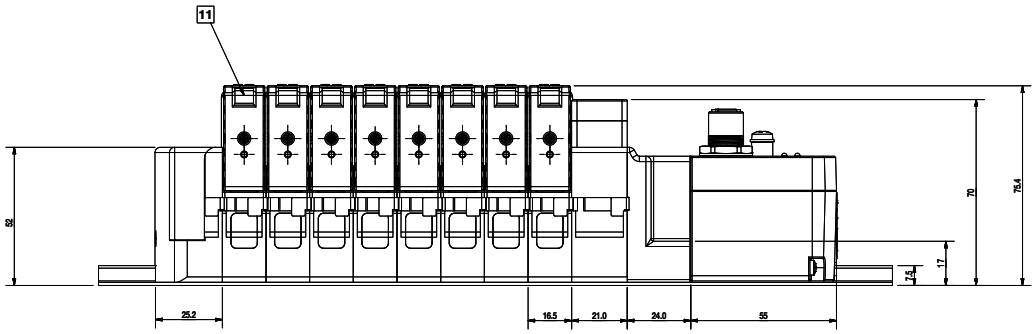

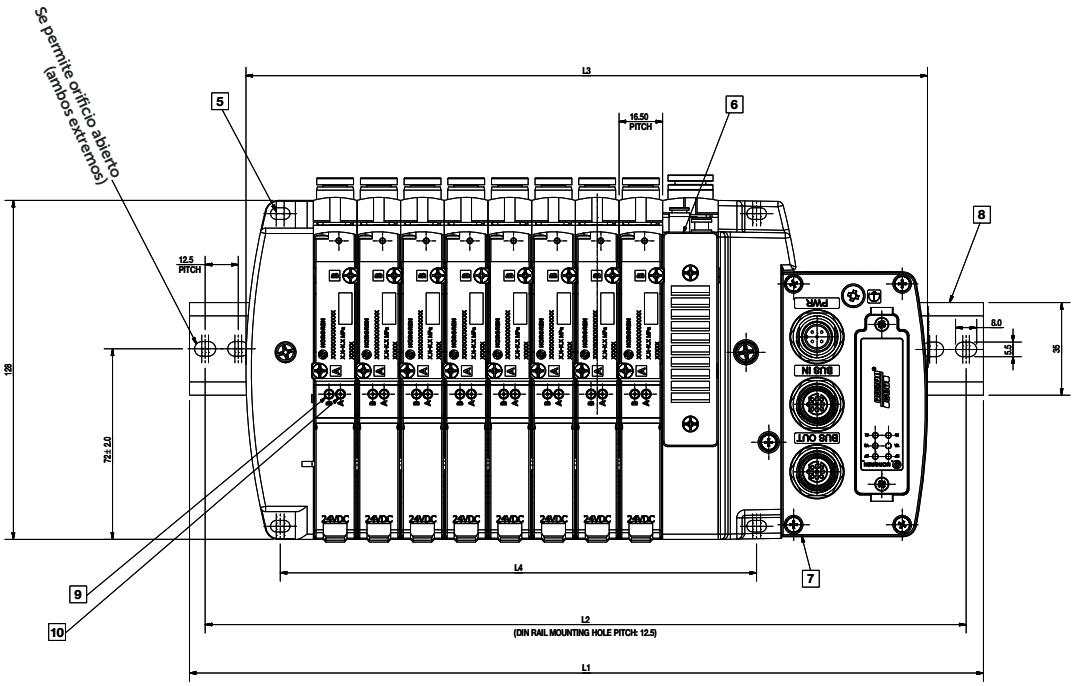

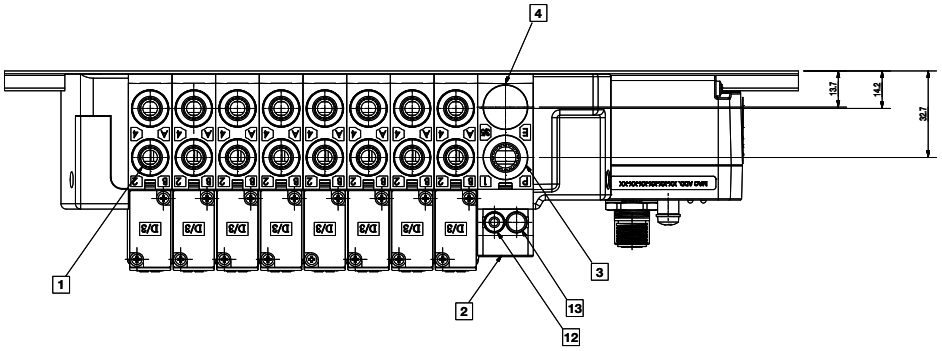

1 Puerto de salida: Racor enchufable para el tubo O.D 4, O.D 6, O.D 5/32'', O.D 1/4''
2 Módulo Alimentación/Escape
3 Puerto de suministro: Racor enchufable para el tubo O.D 8, O.D 5/16"
4 Enchufe
5 Montaje 4x M4
6 Puerto de escape: Silenciador Plate
7 Módulo de control
8 Rail DIN
9 Mando manual (Puerto 2)
10 Mando manual (Puerto 4)
11 LED
12 Puerto de suministro del piloto externo: Racor enchufable para el tubo O.D. 4, O.D. 5/32"
13 Enchufe

Nº estaciones	2	3	4	5	6	7	8	9	10	11	12	13	14	15	16	17	18	19	20	21	22	23	24
L1 (mm)	250					300				400					500					587			
L2 (mm)	237.5					287.5				387.5					487.5					574.5			
L3 (mm)	158.2	174.7	191.2	207.7	224.2	240.7	257.2	273.7	290.2	327.7	344.2	360.7	377.2	393.7	410.2	426.7	443.2	459.7	476.2	492.7	509.2	525.7	542.2
L4 (mm)	81.0	97.5	114.0	130.5	147.0	163.5	180.0	196.5	213.0	250.5	267.0	283.5	300.0	316.5	333.0	349.5	366.0	382.5	399.0	415.5	432.0	448.5	465.0

*2~10 estaciones: un Módulo Alimentación/Escape es requerido. 11~24 estaciones: dos módulos alimentación/escape recomendados.

Módulos de control VR10 y VR15 (Versión IP65)

Dimensiones en mm
Proyección/Primer ángulo

Multipolo: Conector : 1 x D-Sub 25-pin

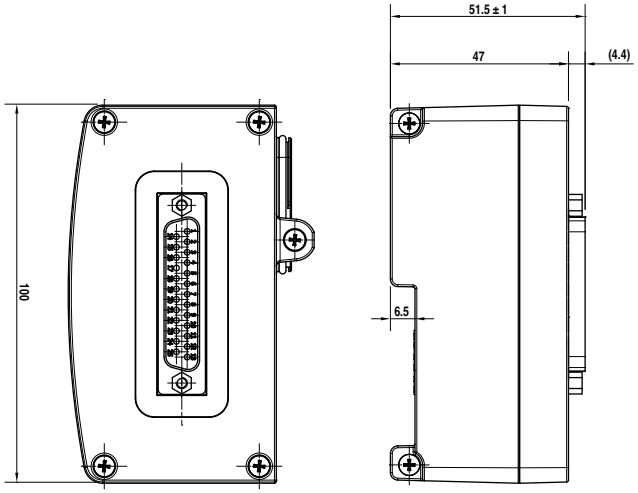

Cableado del conector D-Sub

PiN-No.	Color del cable	Solenoide	Piloto	Estación
1	blanco	Solenoide 1-a	14	1
2	marrón	Solenoide 2-a	14	2
3	Verde	Solenoide 3-a	14	3
4	Amarillo	Solenoide 4-a	14	4
5	Gris	Solenoide 5-a	14	5
6	Rosa	Solenoide 6-a	14	6
7	Azul	Solenoide 7-a	14	7
8	Rojo	Solenoide 8-a	14	8
9	Negro	Solenoide 9-a	14	9
10	Violeta	Solenoide 10-a	14	10
11	Gris/Rosa	Solenoide 11-a	14	11
12	Rojo/Azul	Solenoide 12-a	14	12
13	Verde, Blanco	Común	--	--
14	Marrón/Verde	Solenoide 1-b	12	1
15	Blanco/Amarillo	Solenoide 2-b	12	2
16	Amarillo/Marrón	Solenoide 3-b	12	3
17	Blanco/Gris	Solenoide 4-b	12	4
18	Gris/Marrón	Solenoide 5-b	12	5
19	Rosa, Blanco	Solenoide 6-b	12	6
20	Rosa/Marrón	Solenoide 7-b	12	7
21	Blanco, Azul	Solenoide 8-b	12	8
22	Marrón/Azul	Solenoide 9-b	12	9
23	Blanco, Rojo	Solenoide 10-b	12	10
24	Marrón/Rojo	Solenoide 11-b	12	11
25	Negro, Blanco	Solenoide 12-b	12	12

* Esta tabla sólo es aplicable a los cables D-Sub que suministra NORGREN, versión IP65. Números de parte de los cables V11569-E01, V11569-E03 y V11569-E05.

* La tabla indica la relación correspondiente entre pines, solenoides, pilotos y estaciones según la configuración (12 estaciones, solenoides dobles) que se muestra en la tabla.

Las islas de válvulas que superen las 12 estaciones, por favor, consulte la el manual de instalación para la correspondencia de los pines

IO-Link (Puerto Clase B): Conector: 1 x M12 5-pin

IO-Link

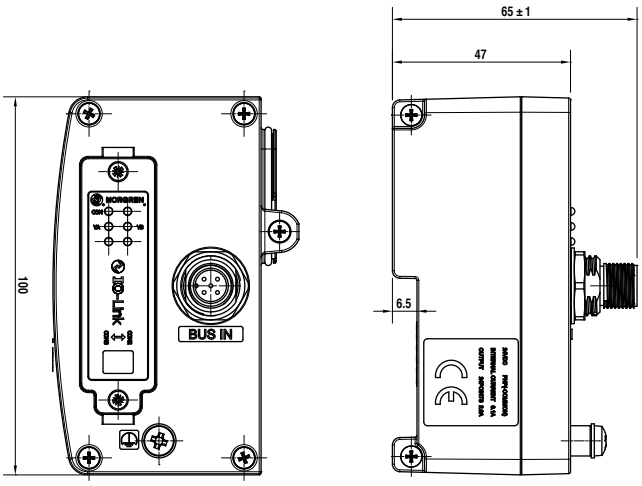

Conector: M12 de 5 pines con código A

Macho	PiN-No.	Función		Tolerancia	Max. current
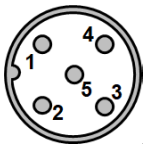	1	L	(VB) 24V alimentación eléctrica	/- 10%	max. 100 mA
	2	2L	24/24 VA potencia de las válvulas Alimentación	10% / -5%	n x 40 mA
	3	L	(VB-) 0V alimentación eléctrica		
	4	C/Q	IO-Link comunicación		
	5	2M	0/0 VA potencia de las válvulas Alimentación		

n = número de solenoides energizados

Módulos de control VR10 y VR15 (Versión IP65)

Dimensiones en mm
Proyección/Primer ángulo

Protocolo de Ethernet industrial: IRT PROFINET
Connector: 2 x M12 de 4 clavijas / 1 x M12 de 5 clavijas

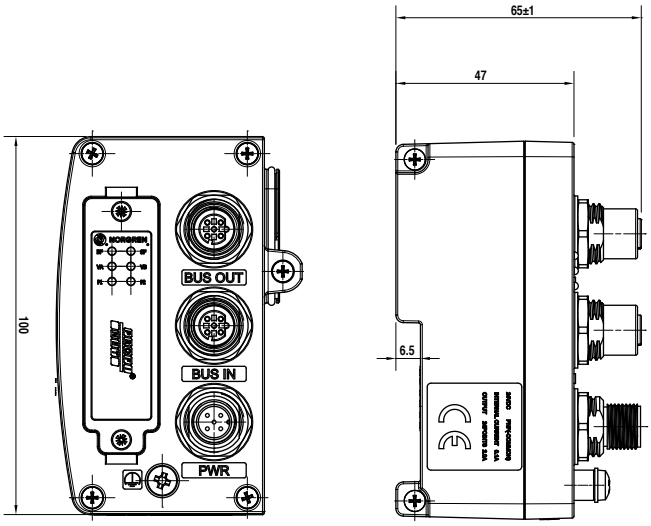

Conector de bus: M12 de 4 pines con código D

Mujer	PiN-No.	Función
	1	Datos de transmisión (TD)
	2	Recibir datos (RD)
	3	Transmisión de datos - (TD -)
	4	Recibir datos - (RD -)

Conector de alimentación: M12 de 5 pines con código A

Macho	PiN-No.	Función	Tolerancia	Max. current
	1	L1 (VB) Fuente de alimentación electrónica de 24V	/- 10%	máx. 100 mA
	2	N2 (VA -) Alimentación de las válvulas 0V	–	–
	3	N1 (VB -) 0V fuente de alimentación electrónica	–	–
	4	2L (VA) Alimentación de las válvulas de 24V	10% 10%/-5%	n x 40 mA
	5	FE (tierra funcional)		

(n = número de válvulas de conmutación)

Protocolo de Ethernet industrial: EtherNet/IP
Connector: 2 x M12 4-pin / 1 x M12 5-pin

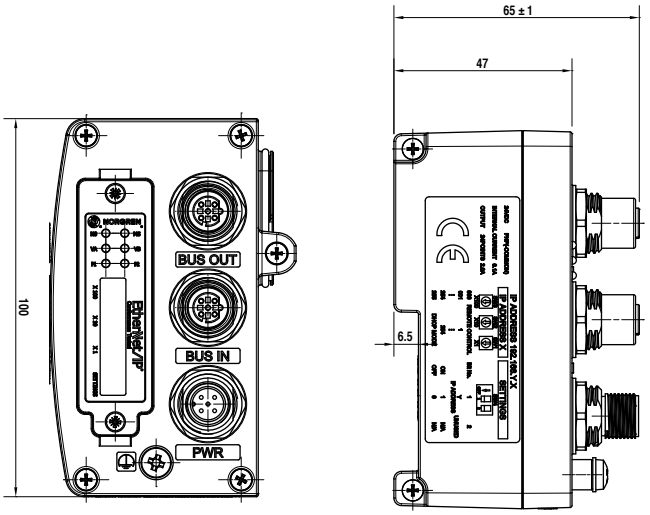

Conector de bus: M12 de 4 pines con código D

Mujer	PiN-No.	Función
	1	Datos de transmisión (TD)
	2	Recibir datos (RD)
	3	Transmisión de datos - (TD -)
	4	Recibir datos - (RD -)

Conector de alimentación: M12 de 5 pines con código A

Male	PiN-No.	Función	Tolerancia	Max. current
	1	L1 (VB) Fuente de alimentación electrónica de 24V	/- 10%	máx. 100 mA
	2	N2 (VA -) Alimentación de las válvulas 0V	–	–
	3	N1 (VB -) 0V fuente de alimentación electrónica	–	–
	4	2L (VA) Alimentación de las válvulas de 24V	10% 10%/-5%	n x 40 mA
	5	FE (tierra funcional)		

(n = número de válvulas de conmutación)

Módulos de control VR10 y VR15 (Versión IP65)

Dimensiones en mm
Proyección/Primer ángulo

Protocolo de Ethernet industrial: EtherCAT
Connector: 2 x M12 4-pin / 1 x M12 5-pin

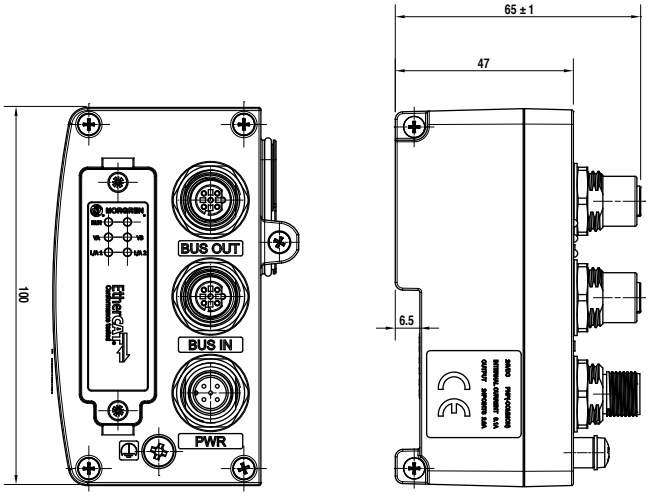

Conector de bus: M12 de 4 pines con código D

Mujer	PiN-No.	Función
	1	Datos de transmisión (TD)
	2	Recibir datos (RD)
	3	Transmisión de datos - (TD -)
	4	Recibir datos - (RD -)

Conector de alimentación: M12 de 5 pines con código A

Macho	PiN-No.	Función	Tolerancia	Max. current
	1	L1 (VB) Fuente de alimentación electrónica de 24V	/- 10%	máx. 100 mA
	2	N2 (VA -) Alimentación de las válvulas 0V	–	–
	3	N1 (VB -) 0V fuente de alimentación electrónica	–	–
	4	2L (VA) Alimentación de las válvulas de 24V	10% 10%/-5%	n x 40 mA
	5	FE (tierra funcional)		

(n = número de válvulas de conmutación)

Protocolo de Fieldbus: CANopen
Connector: 3 x M12 5-pin

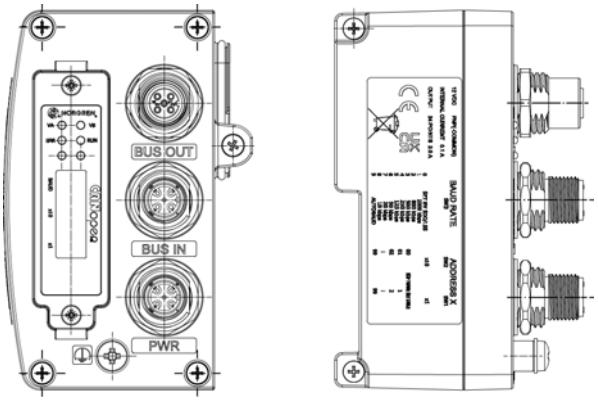

Conector de bus: M12 de 5 pines con código A

Mujer	PiN-No.	Función
	1	Shield
	2	-
	3	Ground
	4	CAN_H
	5	CAN_L

Conector de alimentación: M12 5 pines con código D

Macho	PiN-No.	Función
	1	Shield
	2	-
	3	Ground
	4	CAN_H
	5	CAN_L

Conector de alimentación: M12 de 5 pines con código A

Macho	PiN-No.	Función	Tolerancia	Max. current
	1	L1 (VB) Fuente de alimentación electrónica de 24V	/- 10%	máx. 100 mA
	2	N2 (VA -) Alimentación de las válvulas 0V	–	–
	3	N1 (VB -) 0V fuente de alimentación electrónica	–	–
	4	2L (VA) Alimentación de las válvulas de 24V	10% 10%/-5%	n x 40 mA
	5	FE (tierra funcional)		

(n = número de válvulas de conmutación)

Serie VR10 (Válvula) 2x3/2

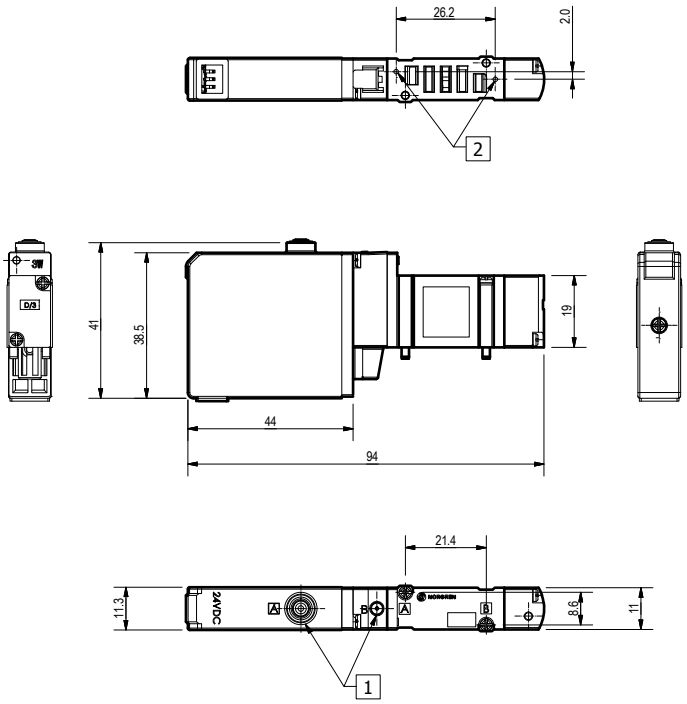

Serie VR10 (Válvula) 5/2

Dimensiones en mm
Proyección/Primer ángulo

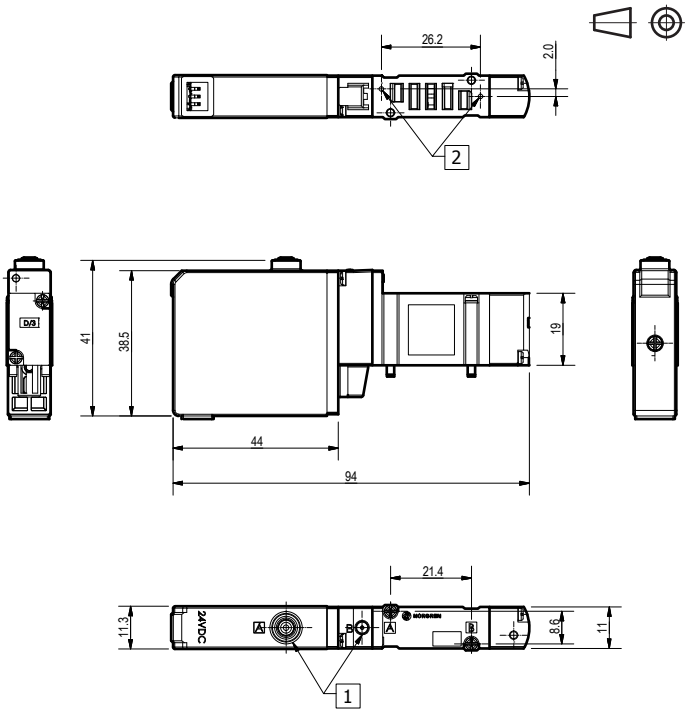

Serie VR10 (Válvula) 5/3

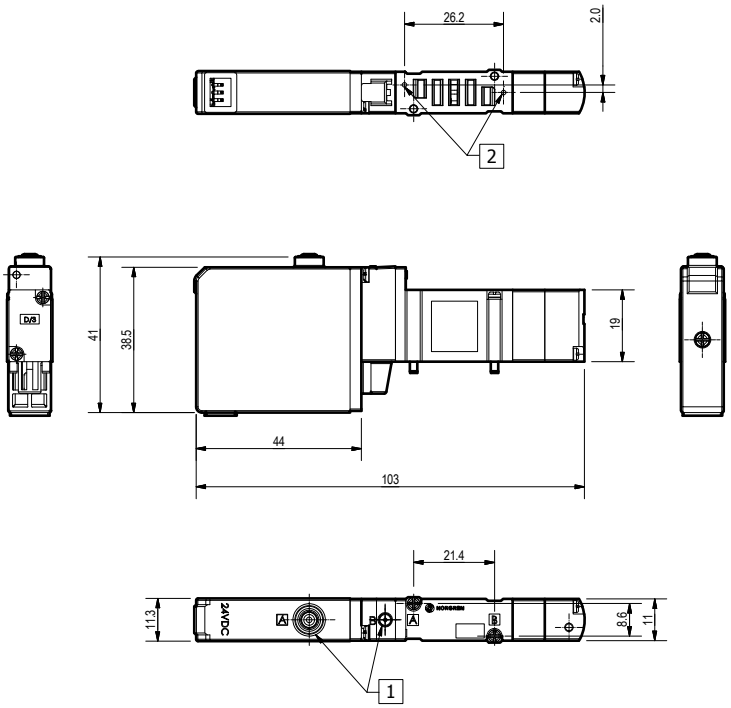

1 Mando manual
2 de pilotaje interno

Serie VR15 (Válvula) 2x3/2

Dimensiones en mm
Proyección/Primer ángulo

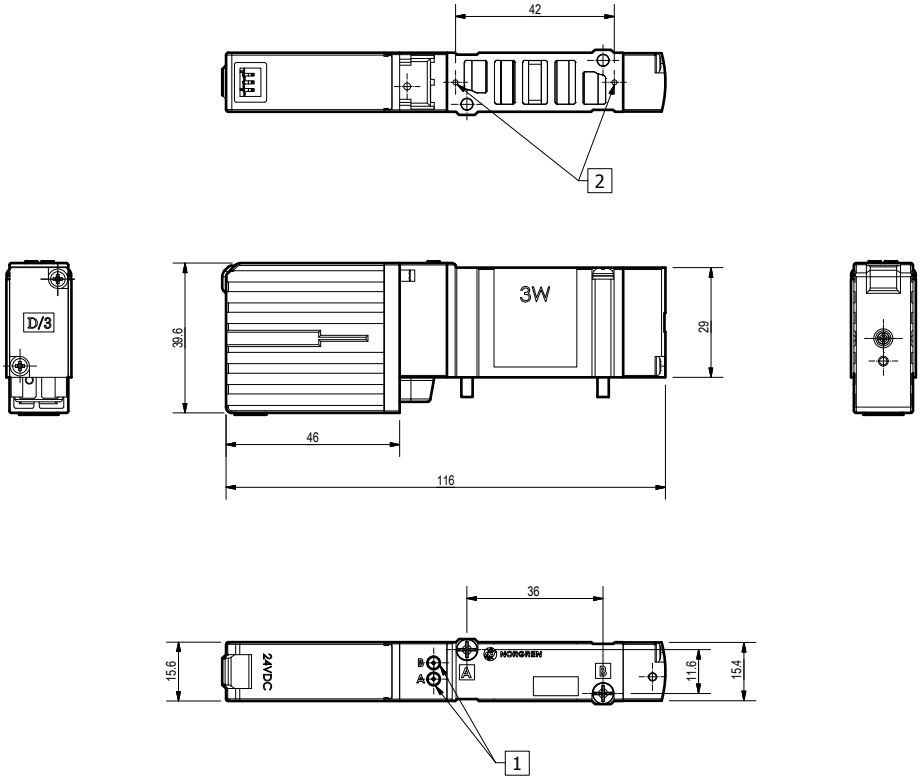

Serie VR15 (Válvula) 5/2

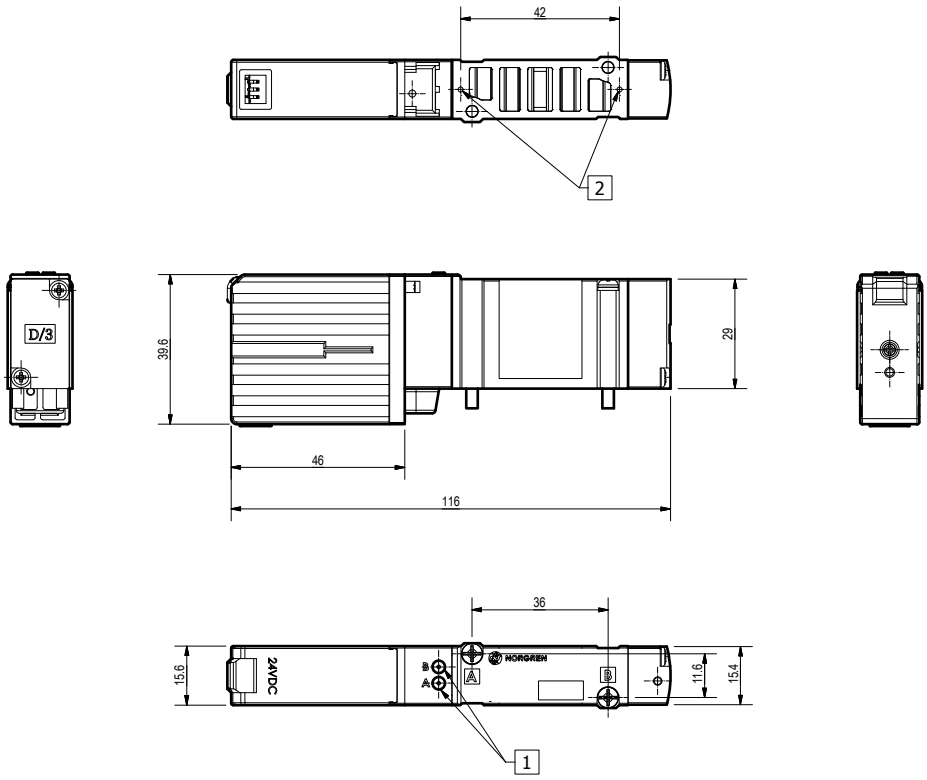

1 Mando manual
2 de pilotaje interno

Serie VR15 (Válvula) 5/3

Dimensiones en mm
Proyección/Primer ángulo

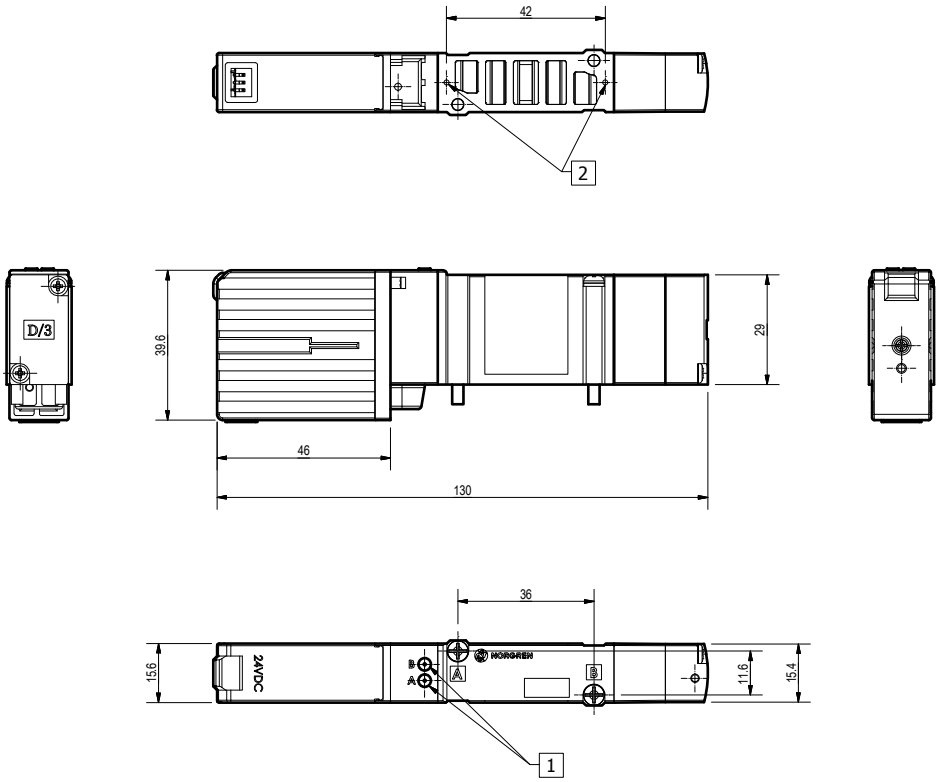

1 Mando manual
2 de pilotaje interno

Selector de opciones - rodajas de válvulas

VR★★S★★★BV3★3A

Serie	Sustituir
VR10	10
VR15	15
Tipo de corredera	**Sustituir**
Juntas dinámicas	S
Función	**Sustituir**
5/2	5
5/3 TBC	6
5/3 CAE	7
5/3 CAP	8
2 x 3/2 NA/NC	A
2x3/2 NA/NA*	B
2 x 3/2 NA/NC	C
Operador 14	**Sustituir**
Piloto interno del solenoide	1
Piloto externo del solenoide	2

* Sólo el piloto interno

Conexión:	Sustituir
Plug-in	A
Voltaje	**Sustituir**
12 V c.c. *1)	2
24 V c.c.	3
Eléctrico	**Sustituir**
Positivo común (NPN) *2)	5
Negativo común (PNP)	1
Anular	**Sustituir**
Sólo pulsar	3
Tipo	**Sustituir**
Válvula	V
Operador 12	**Sustituir**
Piloto interno del solenoide	1
Piloto externo del solenoide	2
Retorno muelle aire	3

*1) sólo para Multipolo y CANopen
*2) sólo para Multipolo

Selector de opciones - placa en ciega

VR★★7516 A M 0300

Serie	Sustituir
VR10	10
VR15	15
Tipo	**Sustituir**
Componente	7516
Estándar	**A**

Opción	Sustituir
Placa ciega	0300
Tipo	**Sustituir**
Manifold	M

Selector de opciones - Sub-base

VR★★7516 B M 11 ★ ★

Serie	Sustituir
VR10	10
VR15	15
Tipo	**Sustituir**
Componente	7516
Tipo	**Sustituir**
Manifold	M
Opción	**Sustituir**
Sub-base	11
Estilo base	**Sustituir**
Cableado simple	1
Cableado doble	2

Tamaño racor		Sustituir
Racor enchufable 4 mm	VR10	4
Racor enchufable 6mm	VR10	6
Racor enchufable 32/32"	VR10	1
Racor enchufable 4/4"	VR10	9
Racor enchufable 4 mm	VR15	4
Racor enchufable 6mm	VR15	6
Racor enchufable 8 mm	VR15	8
Racor enchufable 32/32"	VR15	1
Racor enchufable 4/4"	VR15	9
Racor enchufable 16/16"	VR15	0

Selector de opciones - Placa final IP65

VR★★7516 B M ★ ★ ★★

Serie	Sustituir
VR10	10
VR15	15
Tipo	**Sustituir**
Componente	7516
Clasificación IP:	**Sustituir**
IP65	B

Estilo base	Sustituir
Placa final (Lado derecho)	01
Placa final (Lado izquierdo)	04
Opción	**Sustituir**
Placas finales	09
Tipo	**Sustituir**
Manifold	M

Advertencia: Para el IP65 con opción de silenciadores, los silenciadores no se recomiendan en aplicaciones de lavado o muy polvorientas.

Selector de opciones - Suministro/Módulo de escape

VR★★7516 B M ★ ★ 0 ★

Serie	Sustituir
VR10	10
VR15	15
Tipo	**Sustituir**
Componente	7516
Tipo	**Sustituir**
Manifold	M

Tamaño racor		Sustituir
Racor enchufable 8 mm	VR10	8
Racor enchufable 16/16"	VR10	0
Racor enchufable 10 mm	VR15	Y
Racor enchufable 8/8"	VR15	1
Estilo base		**Sustituir**
Base Piloto Interno		1
Base Piloto Externo		2
Silenciador incorporado		**Sustituir**
No		N
Si		Y

Selector de opciones - Tirante

VR★★7516 M M 07 ★★ ★★

Serie	Sustituir
VR10	10
VR15	15
Tipo	**Sustituir**
Componente	7516
Opción	**Sustituir**
Modular	M
Tipo	**Sustituir**
Manifold	M
Tipo de componente	**Sustituir**
Montaje de la barra de unión	07

Número de suministro/ Módulos de escape utilizados	Sustituir
1 Suministro/Módulo de escape	E1
2- Módulo Alimentación/Escape	E2
3 Suministro/Módulo de escape	E3
4 Suministro/Módulo de escape	E4
Número de estaciones	**Sustituir**
2 estaciones	02
3 estaciones	03
4 estaciones	04
5 estaciones	05
6 estaciones	06
7 estaciones	07
8 estaciones	08
9 estaciones	09
10 estaciones	10
11 estaciones	11
12 estaciones	12
13 estaciones	13
14 estaciones	14
15 estaciones	15
16 estaciones	16
17 estaciones	17
18 estaciones	18
19 estaciones	19
20 estaciones	20
21 estaciones	21
22 estaciones	22
23 estaciones	23
24 estaciones	24

Selector de opciones - Rail DIN

VR★★7516 A M 08 ★★

Serie	Sustituir
VR10	10
VR15	15
Tipo	**Sustituir**
Componente	7516
Opción	**Sustituir**
Estándar	A
Tipo	**Sustituir**
Manifold	M
Tipo de componente	**Sustituir**
Rail DIN	08

Longitud	Sustituir
06 = 2-6 estaciones	06
10 = 7-10 estaciones	10
15 = 11-15 estaciones	15
20 = 16-20 estaciones	20
24 = 21-24 estaciones	24

Selector de opciones - Módulos de control IP65

VR1X7516 B M 02 ★★

Tipo	Sustituir
Componente	7516
Clasificación IP:	**Sustituir**
IP65	B
Tipo	**Sustituir**
Manifold	M

Control	Sustituir
EtherCAT *1)	EC
EtherNet/IP *1)	EP
IO-Link *1)	IL
PROFINETE *1)	PN
CANopen 12V DC	C1
CANopen 24V DC	C2
Multipolo D-Sub	M6
Opción	**Sustituir**
Módulo	02

*1) sólo para uso con válvulas PNP

Opciones del IP40
Sólo la placa final (para versiones multipolares IP40)

	Serie	Tipo conector	Conector	Ubicación de la cubierta	Orientación	Peso (kg)	Modelo
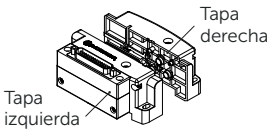	VR10	--	ninguno	Derecha	--	0.060	VR107516BM0901
	VR10	Conector D-Sub 25-Pin	D-Sub	Izquierda	Horizontal	0.105	VR107516AM0902
	VR10	Conector D-Sub 25-Pin	D-Sub	Izquierda	Vertical	0.105	VR107516AM0903
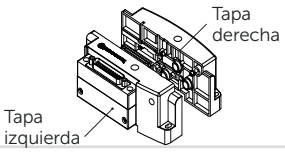	VR15	--	ninguno	Derecha	--	0.086	VR157516BM0901
	VR15	Conector D-Sub 25-Pin	D-Sub	Izquierda	Horizontal	0.131	VR157516AM0902
	VR15	Conector D-Sub 25-Pin	D-Sub	Izquierda	Vertical	0.131	VR157516AM0903

Selector de opciones - Placa final IP40

VR★★7516 A M ★ ★ ★★

Serie	Sustituir
VR10	10
VR15	15
Tipo	**Sustituir**
Componente	7516
Clasificación IP:	**Sustituir**
IP40	A

Estilo base	Sustituir
Placa final (Lado derecho)	01
Conector multipolar horizontal D-Sub (lado izquierdo)	02
Multipolo vertical D-Sub Connector (Lado izquierdo)	03
Opción	**Sustituir**
Placas finales	09
Tipo	**Sustituir**
Manifold	M

Multipolar (sólo IP40) - Cables

Cable conector D-Sub

VR10569-E##

Insertar **15** para 1.5m,
03 para 3m y
05 para 5m

Multipolo (IP40):
Connector: 1 x D-Sub 25-pin

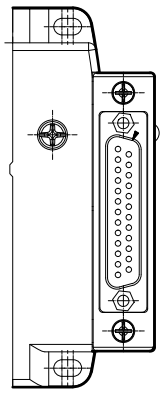

* Esta tabla sólo es aplicable a los cables D-Sub que suministra NORGREN, versión IP65. Números de parte de los cables VR10569-E15, VR10569-E03 y VR10569-E05.

La tabla indica la relación correspondiente entre pines, solenoides, pilotos y estaciones según la configuración (12 estaciones, solenoides dobles) que se muestra en la tabla.
Las islas de válvulas que superen las 12 estaciones, por favor, consulte documentación de instalación y mantenimientopara Pin-Out, la correspondencia de los pines

Cableado del conector D-Sub

PiN-No.	Color del cable	Enchufe	Piloto	Estación
1	Negro	Solenoide 1-a	14	1
2	Negro, Blanco	Solenoide 2-a	14	2
3	marrón	Solenoide 3-a	14	3
4	Marrón, Blanco	Solenoide 4-a	14	4
5	Rojo	Solenoide 5-a	14	5
6	Rojo, Amarillo	Solenoide 6-a	14	6
7	Rojo, Blanco	Solenoide 7-a	14	7
8	Rosa	Solenoide 8-a	14	8
9	Rosa, Blanco	Solenoide 9-a	14	9
10	Amarillo	Solenoide 10-a	14	10
11	Amarillo, Rojo	Solenoide 11-a	14	11
12	Amarillo, Azul	Solenoide 12-a	14	12
13	Verde	Común	--	--
14	Verde, Amarillo	Solenoide 1-b	12	1
15	Verde, Blanco	Solenoide 2-b	12	2
16	Azul	Solenoide 3-b	12	3
17	Azul, Amarillo	Solenoide 4-b	12	4
18	Azul, Blanco	Solenoide 5-b	12	5
19	Violeta	Solenoide 6-b	12	6
20	Violeta, Blanco	Solenoide 7-b	12	7
21	Gris	Solenoide 8-b	12	8
22	Gris, rojo	Solenoide 9-b	12	9
23	blanco	Solenoide 10-b	12	10
24	Blanco, Rojo	Solenoide 11-b	12	11
25	Blanco, Azul	Solenoide 12-b	12	12

Selector para las islas de válvulas completas

VR★★★★★★00-★★★★★

Serie	Sustituir
VR10	10
VR15	15
Número de estaciones	**Sustituir**
2 estaciones	02
3 estaciones	03
4 estaciones	04
5 estaciones	05
6 estaciones	06
7 estaciones	07
8 estaciones	08
9 estaciones	09
10 estaciones	10
11 estaciones	11
12 estaciones	12
13 estaciones	13
14 estaciones	14
15 estaciones	15
16 estaciones	16
17 estaciones	17
18 estaciones	18
19 estaciones	19
20 estaciones	20
21 estaciones	21
22 estaciones	22
23 estaciones	23
24 estaciones	24
Conexión Eléctrica	Sustituir
EtherCAT	EC
EtherNet/IP	EP
IO-Link	IL
Profinet	PN
Multipolo (IP40) D-Sub 25 pin	M2
Multipolo (IP65) D-Sub 25 pin	M6
CANopen 12 V d.c.	C1
CANopen 24 V d.c.	C2

Número correlativo definido por el configurador de la web

Para configurar y solicitar una isla de válvulas visite - https://www.norgren.com

VR10 Vista despiece (Versiones multipolares IP40)

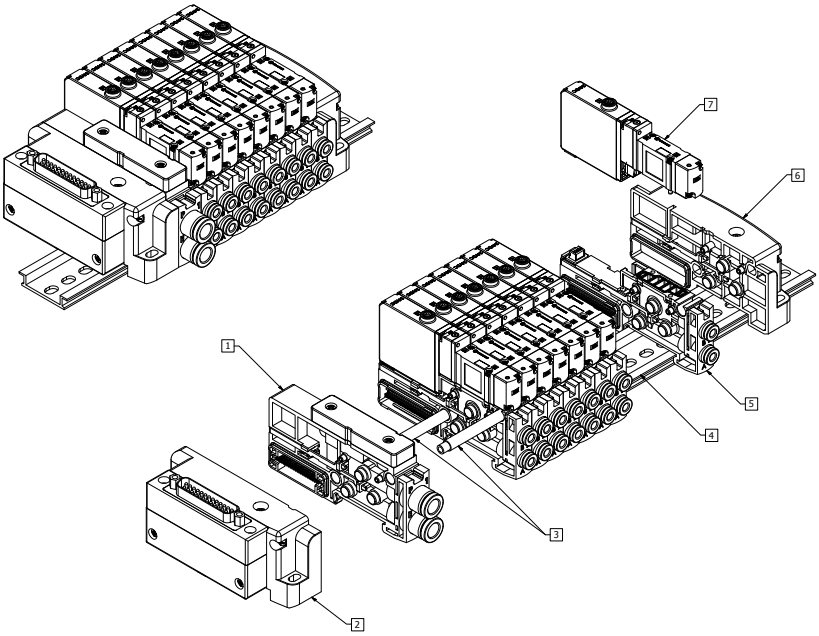

1 Módulo Alimentación/Escape
2 Placa final izquierda
3 Tirante
4 Rail DIN
5 Sub-base
6 Placa final derecha
7 Válvula

VR15 Vista despiece (Versiones multipolares IP40)

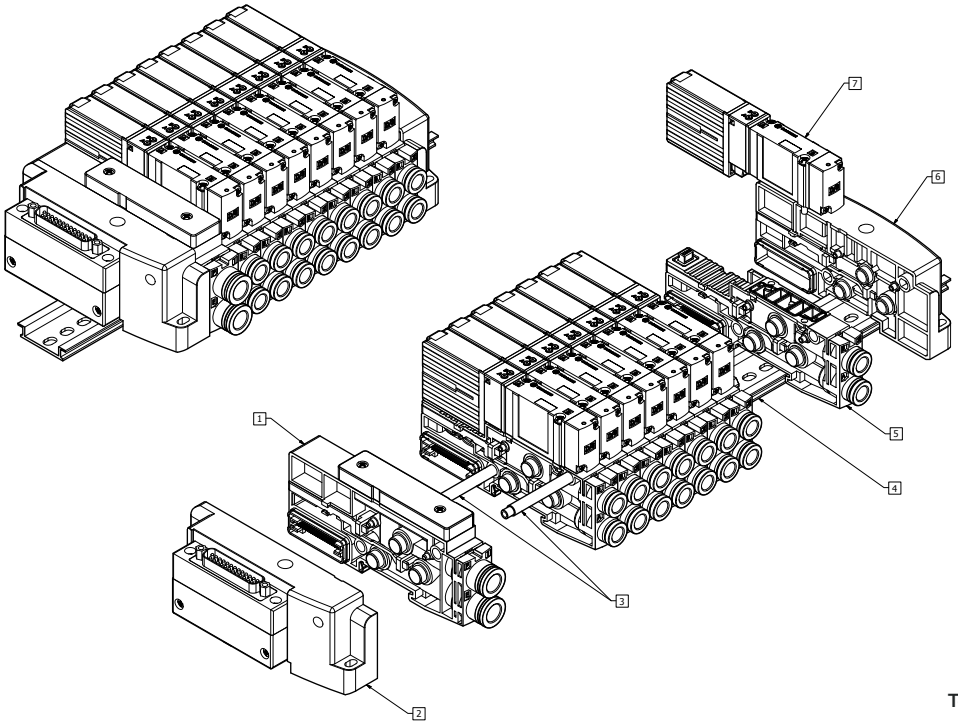

1 Módulo Alimentación/Escape
2 Placa final izquierda
3 Tirante
4 Rail DIN
5 Sub-base
6 Placa final derecha
7 Válvula

Todos los montajes configurados deben usar tirantes

Serie VR10 (Isla de válvulas) Piloto interno sin silenciador (Versiones multipolo IP40)

Dimensiones en mm
Proyección/Primer ángulo

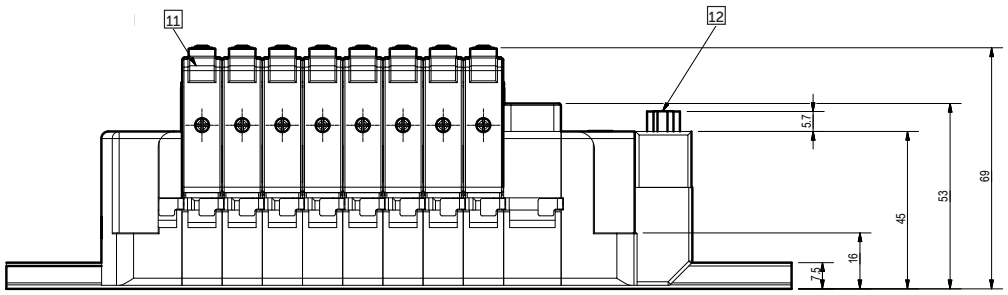

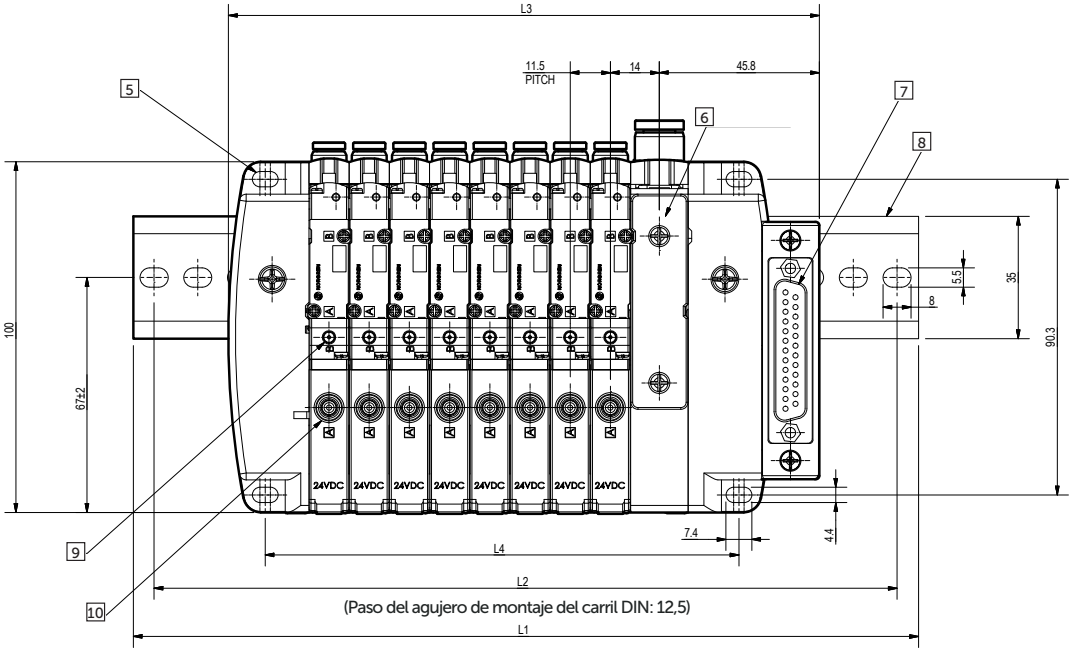

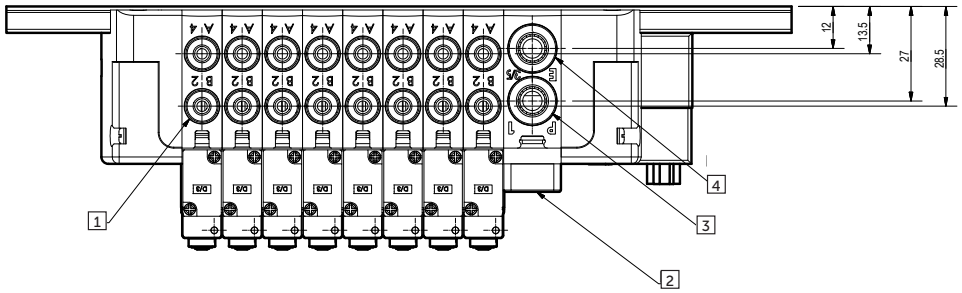

1 Puerto de salida: Racor enchufable para el tubo O.D 4, O.D 6, O.D 5/32'', O.D 1/4''
2 Módulo Alimentación/Escape
3 Puerto de suministro: Racor enchufable para el tubo O.D 8, O.D 5/16"
4 Puerto de escape: Racor enchufable para el tubo O.D 8, O.D 5/16"
5 Montaje 4x M4
6 Puerto de escape: Placa ciega
7 Conector aplicable: Conector D-Sub 25 Pin
8 Rail DIN
9 Mando manual (Puerto 2)
10 Mando manual (Puerto 4)
11 LED
12 Dirección del conector: vertical u horizontal

Nº estaciones	2	3	4	5	6	7	8	9	10	11	12	13	14	15	16	17	18	19	20	21	22	23	24
L1 (mm)	200					250				300					387.5					437.5			
L2 (mm)	187.5					237.5				287.5					375					425			
L3 (mm)	100	111.5	123	134.5	146	157.5	169	180.5	192	220	231.5	243	254.5	266	277.5	289	300.5	312	323.5	335	346.5	358	369.5
L4 (mm)	66.5	78	89.5	101	112.5	124	135.5	147	158.5	186.5	198	209.5	221	232.5	244	255.5	267	278.5	290	301.5	313	324.5	336

*2~10 estaciones: un Módulo Alimentación/Escape es requerido. 11~24 estaciones: dos módulos alimentación/escape recomendados.

Piloto interno con silenciador de la serie VR10 (versiones multipolo IP40)

Dimensiones en mm
Proyección/Primer ángulo

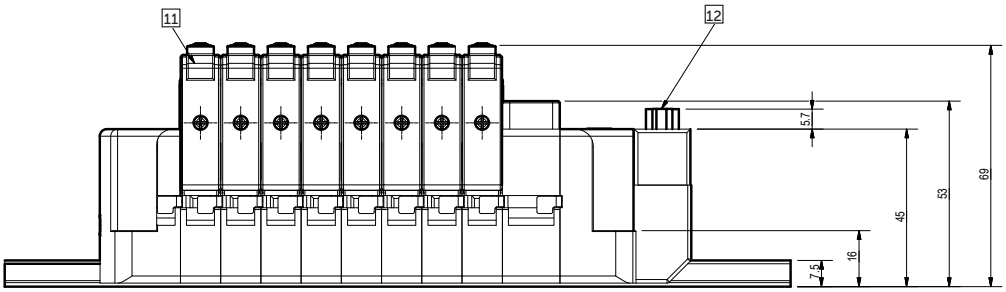

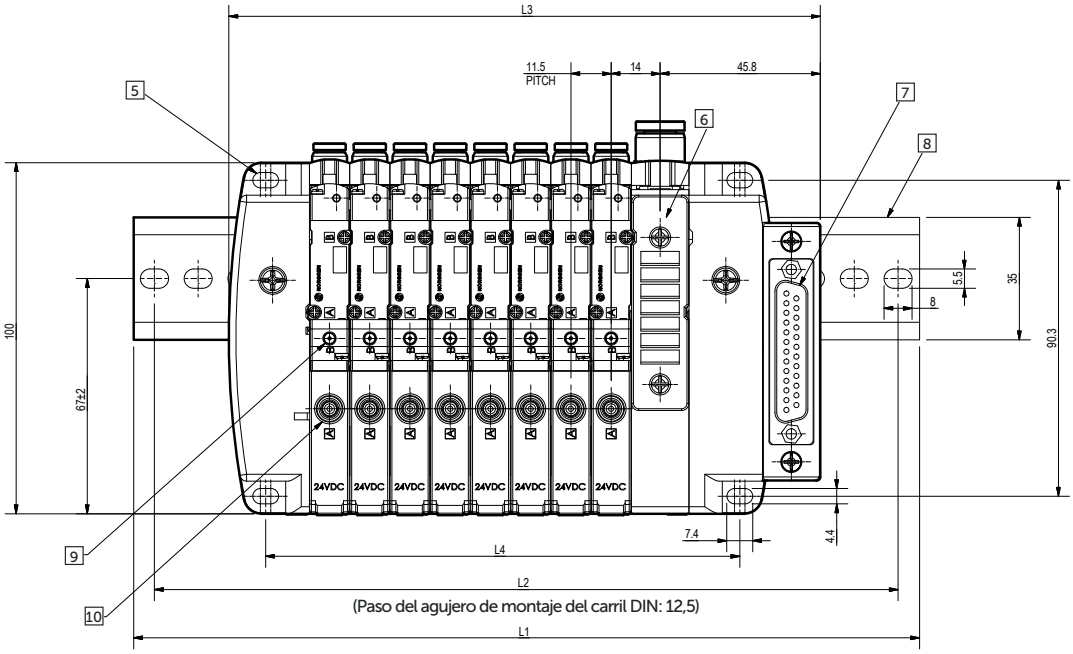

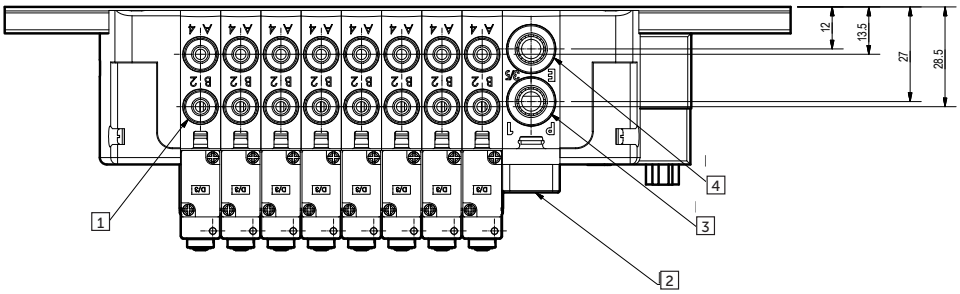

1 Puerto de salida: Racor enchufable para el tubo O.D 4, O.D 6, O.D 5/32'', O.D 1/4''
2 Módulo Alimentación/Escape
3 Puerto de suministro: Racor enchufable para el tubo O.D 8, O.D 5/16"
4 Puerto de escape: Racor enchufable para el tubo O.D 8, O.D 5/16"
5 Montaje 4x M4
6 Puerto de escape: Placa de silenciador
7 Conector aplicable: Conector D-Sub 25 Pin
8 Rail DIN
9 Mando manual (Puerto 2)
10 Mando manual (Puerto 4)
11 LED
12 Dirección del conector: vertical u horizontal

Nº estaciones	2	3	4	5	6	7	8	9	10	11	12	13	14	15	16	17	18	19	20	21	22	23	24
L1 (mm)	200					250				300					387.5					437.5			
L2 (mm)	187.5					237.5				287.5					375					425			
L3 (mm)	100	111.5	123	134.5	146	157.5	169	180.5	192	220	231.5	243	254.5	266	277.5	289	300.5	312	323.5	335	346.5	358	369.5
L4 (mm)	66.5	78	89.5	101	112.5	124	135.5	147	158.5	186.5	198	209.5	221	232.5	244	255.5	267	278.5	290	301.5	313	324.5	336

*2~10 estaciones: un Módulo Alimentación/Escape es requerido. 11~24 estaciones: dos módulos alimentación/escape recomendados.

Serie VR10 (Isla de válvulas) Piloto externo sin silenciador (Versiones multipolo IP40)

Dimensiones en mm
Proyección/Primer ángulo

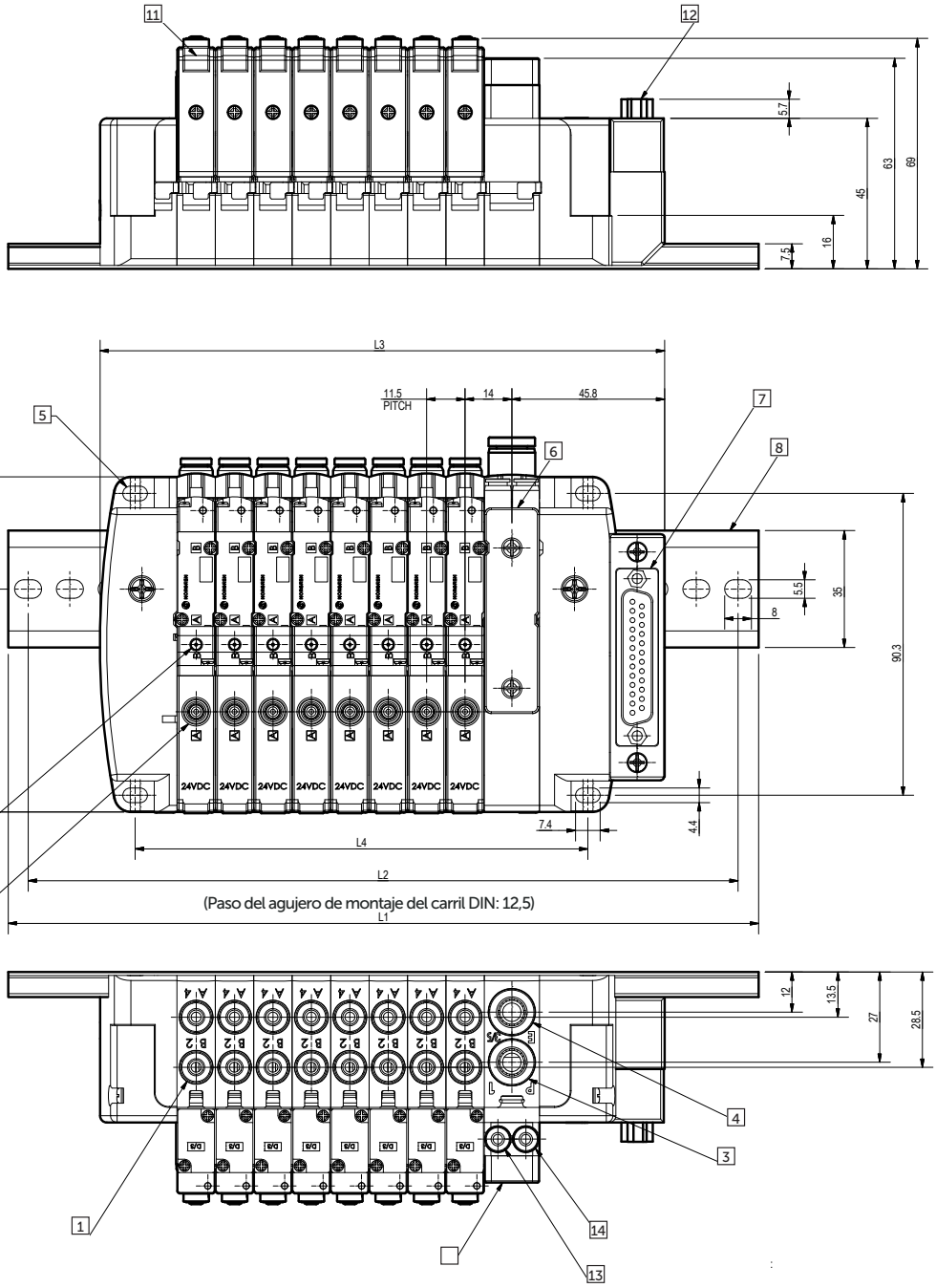

1 Puerto de salida: Racor enchufable para el tubo O.D 4, O.D 6, O.D 5/32", O.D 1/4"
2 Módulo Alimentación/Escape
3 Puerto de suministro: Racor enchufable para el tubo O.D 8, O.D 5/16"
4 Puerto de escape: Racor enchufable para el tubo O.D 8, O.D 5/16"
5 Montaje 4x M4
6 Puerto de escape: Placa ciega
7 Conector aplicable: Conector D-Sub 25 Pin
8 Rail DIN
9 Mando manual (Puerto 2)
10 Mando manual (Puerto 4)
11 LED
12 Dirección del conector: vertical u horizontal
13 Puerto de suministro del piloto externo: Racor enchufable para el tubo O.D. 4, O.D. 5/32"
14 Puerto de escape del piloto externo: Racor enchufable para el tubo O.D. 4, O.D. 5/32"

Nº estaciones	2	3	4	5	6	7	8	9	10	11	12	13	14	15	16	17	18	19	20	21	22	23	24
L1 (mm)	200					250				300					387.5					437.5			
L2 (mm)	187.5					237.5				287.5					375					425			
L3 (mm)	100	111.5	123	134.5	146	157.5	169	180.5	192	220	231.5	243	254.5	266	277.5	289	300.5	312	323.5	335	346.5	358	369.5
L4 (mm)	66.5	78	89.5	101	112.5	124	135.5	147	158.5	186.5	198	209.5	221	232.5	244	255.5	267	278.5	290	301.5	313	324.5	336

*2~10 estaciones: un Módulo Alimentación/Escape es requerido. 11~24 estaciones: dos módulos alimentación/escape recomendados.

Piloto externo con silenciador de la serie VR10 (versiones multipolo IP40)

Dimensiones en mm
Proyección/Primer ángulo

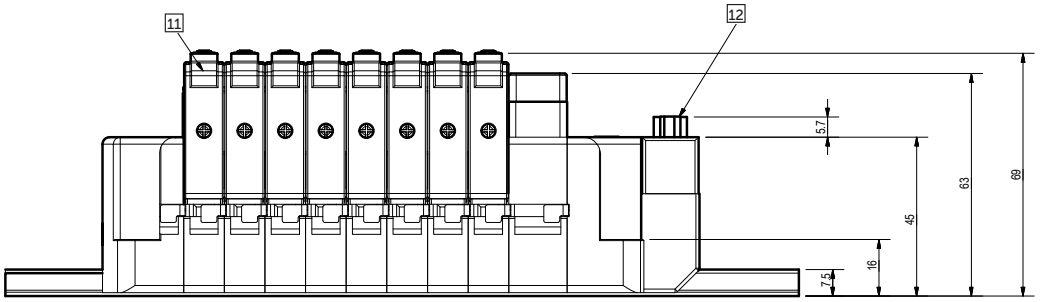

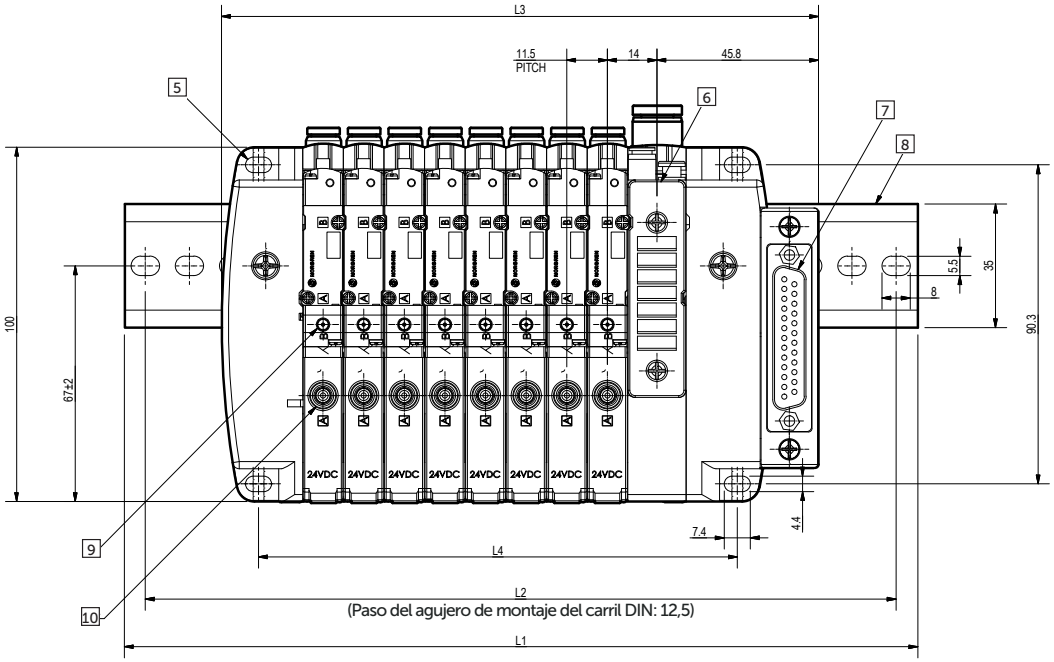

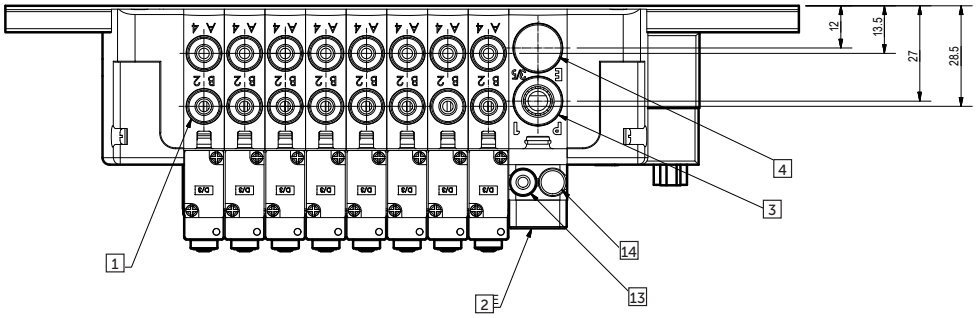

1 Puerto de salida: Racor enchufable para el tubo O.D 4, O.D 6, O.D 5/32'', O.D 1/4''
2 Módulo Alimentación/Escape
3 Puerto de suministro: Racor enchufable para el tubo O.D 8, O.D 5/16"
4 Enchufe
5 Montaje 4x M4
6 Puerto de escape: Placa de silenciador
7 Conector aplicable: Conector D-Sub 25 Pin
8 Rail DIN
9 Mando manual (Puerto 2)
10 Mando manual (Puerto 4)
11 LED
12 Dirección del conector: vertical u horizontal
13 Puerto de suministro del piloto externo: Racor enchufable para el tubo O.D. 4, O.D. 5/32"
14 Enchufe

Nº estaciones	2	3	4	5	6	7	8	9	10	11	12	13	14	15	16	17	18	19	20	21	22	23	24
L1 (mm)	200					250				300					387.5					437.5			
L2 (mm)	187.5					237.5				287.5					375					425			
L3 (mm)	100	111.5	123	134.5	146	157.5	169	180.5	192	220	231.5	243	254.5	266	277.5	289	300.5	312	323.5	335	346.5	358	369.5
L4 (mm)	66.5	78	89.5	101	112.5	124	135.5	147	158.5	186.5	198	209.5	221	232.5	244	255.5	267	278.5	290	301.5	313	324.5	336

*2~10 estaciones: un Módulo Alimentación/Escape es requerido. 11~24 estaciones: dos módulos alimentación/escape recomendados.

Serie VR15 (Isla de válvulas) Piloto interno sin silenciador (Versiones multipolo IP40)

Dimensiones en mm
Proyección/Primer ángulo

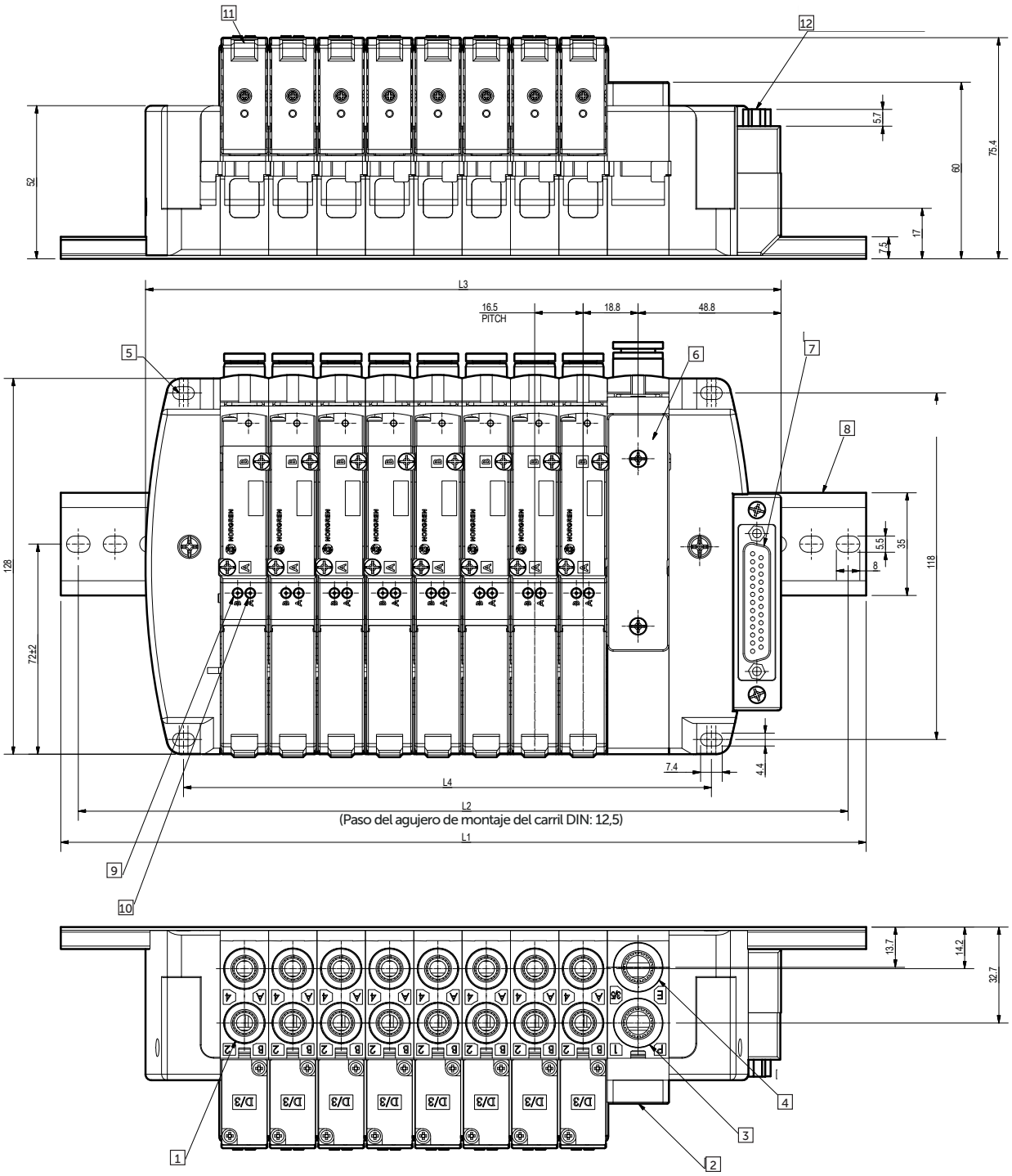

1 Puerto de salida: Racor enchufable para la sobredosis del tubo. 4, O.D 6, O.D 8, O.D 1/4", O.D 5/16"
2 Módulo Alimentación/Escape
3 Puerto de suministro: Racor enchufable para el tubo O.D 10, O.D 3/8"
4 Puerto de escape: Racor enchufable para el tuboO.D 10, O.D 3/8"
5 Montaje 4x M4
6 Puerto de escape: Placa ciega
7 Conector aplicable: Conector D-Sub 25 Pin
8 Rail DIN
9 Mando manual (Puerto 2)
10 Mando manual (Puerto 4)
11 LED
12 Dirección del conector: vertical u horizontal

Nº estaciones	2	3	4	5	6	7	8	9	10	11	12	13	14	15	16	17	18	19	20	21	22	23	24
L1 (mm)	250					300				400					500					587			
L2 (mm)	237.5					287.5				387.5					487.5					574.5			
L3 (mm)	117.7	134.2	150.7	167.2	183.7	200.2	216.7	233.2	249.7	287.2	303.7	320.2	336.7	353.2	369.7	386.2	402.7	419.2	435.7	452.2	468.7	485.2	501.7
L4 (mm)	81	97.5	114	130.5	147	163.5	180	196.5	213	250.5	267	283.5	300	316.5	333	349.5	366	382.5	399	415.5	432	448.5	465

*2~10 estaciones: un Módulo Alimentación/Escape es requerido. 11~24 estaciones: dos módulos alimentación/escape recomendados.

Piloto interno con silenciador de la serie VR15 (versión multipolar IP40)

Dimensiones en mm
Proyección/Primer ángulo

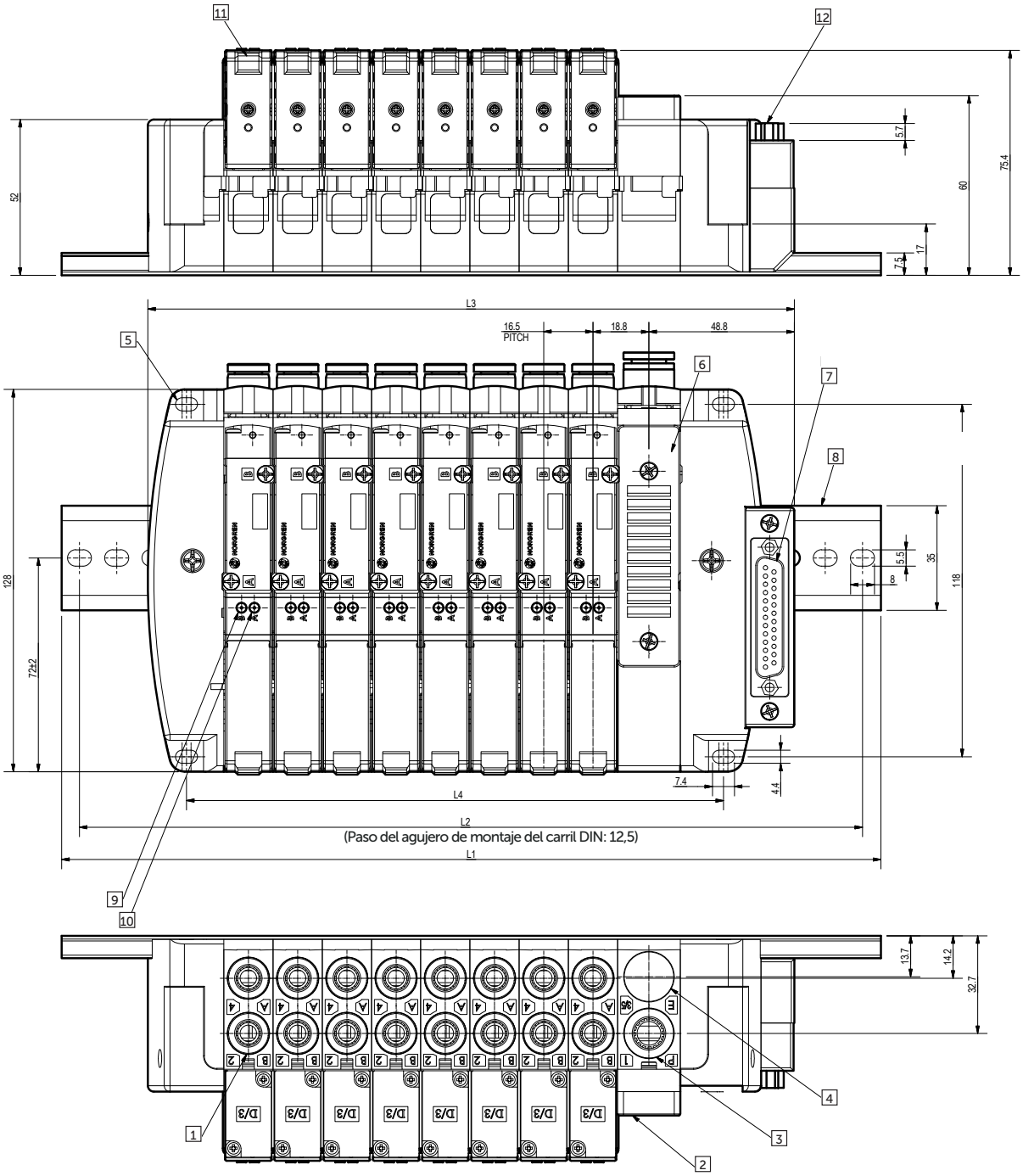

1 Puerto de salida: Racor enchufable para la sobredosis del tubo. 4, O.D 6, O.D 8, O.D 1/4'', O.D 5/16''
2 Módulo Alimentación/Escape
3 Puerto de suministro: Racor enchufable para el tubo O.D 10, O.D 3/8"
4 Enchufe
5 Montaje 4x M4
6 Puerto de exhumación: Placa de silenciador
7 Conector aplicable: Conector D-Sub 25 Pin
8 Rail DIN
9 Mando manual (Puerto 2)
10 Mando manual (Puerto 4)
11 LED
12 Dirección del conector: vertical u horizontal

Nº estaciones	2	3	4	5	6	7	8	9	10	11	12	13	14	15	16	17	18	19	20	21	22	23	24
L1 (mm)	250					300				400					500					587			
L2 (mm)	237.5					287.5				387.5					487.5					574.5			
L3 (mm)	117.7	134.2	150.7	167.2	183.7	200.2	216.7	233.2	249.7	287.2	303.7	320.2	336.7	353.2	369.7	386.2	402.7	419.2	435.7	452.2	468.7	485.2	501.7
L4 (mm)	81	97.5	114	130.5	147	163.5	180	196.5	213	250.5	267	283.5	300	316.5	333	349.5	366	382.5	399	415.5	432	448.5	465

*2~10 estaciones: un Módulo Alimentación/Escape es requerido. 11~24 estaciones: dos módulos alimentación/escape recomendados.

Serie VR15 (Isla de válvulas) Piloto externo sin silenciador (Versiones multipolo IP40)

Dimensiones en mm
Proyección/Primer ángulo

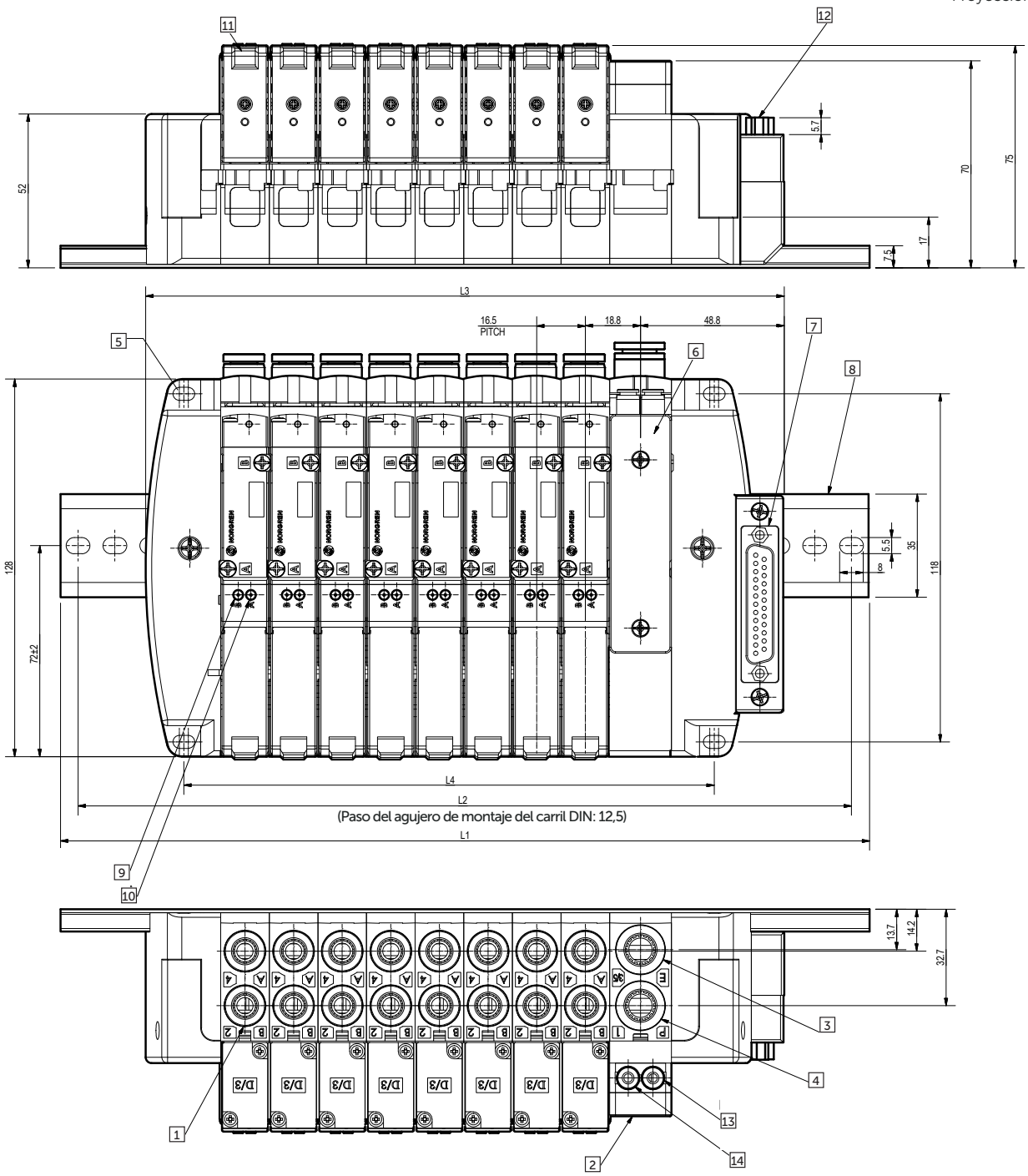

1 Puerto de salida: Racor enchufable para la sobredosis del tubo. 4, O.D 6, O.D 8, O.D 1/4'', O.D 5/16''
2 Módulo Alimentación/Escape
3 Puerto de escape: Racor enchufable para el tubo O.D 10, O.D 3/8"
4 Puerto de suministro: Racor enchufable para el tuboO.D 10, O.D 3/8"
5 Montaje 4x M4
6 Puerto de escape: Placa ciega
7 Conector aplicable: Conector D-Sub 25 Pin
8 Rail DIN
9 Mando manual (Puerto 2)
10 Mando manual (Puerto 4)
11 LED
12 Dirección del conector: vertical u horizontal
13 Puerto de escape del piloto externo: Racor enchufable para el tubo O.D. 4, O.D. 5/32"
14 Puerto de suministro del piloto externo: Racor enchufable para el tubo O.D. 4, O.D. 5/32"

Nº estaciones	2	3	4	5	6	7	8	9	10	11	12	13	14	15	16	17	18	19	20	21	22	23	24
L1 (mm)	250					300				400					500					587			
L2 (mm)	237.5					287.5				387.5					487.5					574.5			
L3 (mm)	117.7	134.2	150.7	167.2	183.7	200.2	216.7	233.2	249.7	287.2	303.7	320.2	336.7	353.2	369.7	386.2	402.7	419.2	435.7	452.2	468.7	485.2	501.7
L4 (mm)	81	97.5	114	130.5	147	163.5	180	196.5	213	250.5	267	283.5	300	316.5	333	349.5	366	382.5	399	415.5	432	448.5	465

*2~10 estaciones: un Módulo Alimentación/Escape es requerido. 11~24 estaciones: dos módulos alimentación/escape recomendados.

Serie VR15 (Isla de válvulas) Piloto externo con silenciador (versiones multipolo IP40)

Dimensiones en mm
Proyección/Primer ángulo

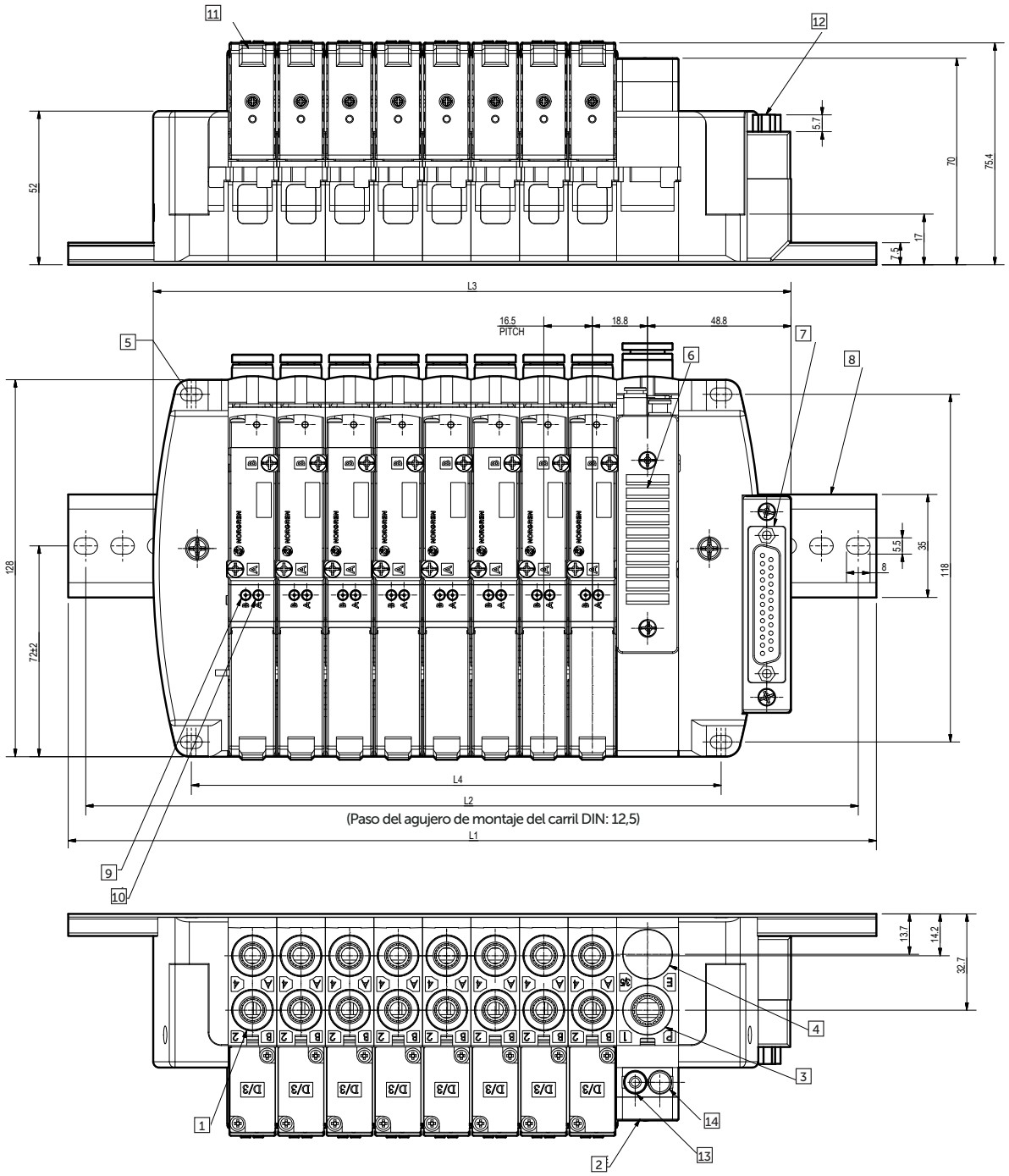

1 Puerto de salida: Racor enchufable para la sobredosis del tubo. 4, O.D 6, O.D 8, O.D 1/4", O.D 5/16"
2 Módulo Alimentación/Escape
3 Puerto de suministro: Racor enchufable para el tubo O.D 10, O.D 3/8"
4 Enchufe
5 Montaje 4x M4
6 Puerto de escape: Placa de silenciador
7 Conector aplicable: Conector D-Sub 25 Pin
8 Rail DIN
9 Mando manual (Puerto 2)
10 Mando manual (Puerto 4)
11 LED
12 Dirección del conector: vertical u horizontal
13 Puerto de suministro del piloto externo: Racor enchufable para el tubo O.D. 4, O.D. 5/32"
14 Enchufe

Nº estaciones	2	3	4	5	6	7	8	9	10	11	12	13	14	15	16	17	18	19	20	21	22	23	24
L1 (mm)	250					300				400					500					587			
L2 (mm)	237.5					287.5				387.5					487.5					574.5			
L3 (mm)	117.7	134.2	150.7	167.2	183.7	200.2	216.7	233.2	249.7	287.2	303.7	320.2	336.7	353.2	369.7	386.2	402.7	419.2	435.7	452.2	468.7	485.2	501.7
L4 (mm)	81	97.5	114	130.5	147	163.5	180	196.5	213	250.5	267	283.5	300	316.5	333	349.5	366	382.5	399	415.5	432	448.5	465

*2~10 estaciones: un Módulo Alimentación/Escape es requerido. 11~24 estaciones: dos módulos alimentación/escape recomendados.

Por favor tenga en cuenta que este documento es una traducción del documento original que fue escrito en inglés y se proporciona para su conveniencia/para fines informativos solamente. En caso de cualquier discrepancia, ambigüedad o conflicto entre la versión original en inglés y esta traducción, prevalecerá la versión en inglés del documento.

Advertencia

Estos productos están destinados a que se utilicen únicamente en sistemas industriales de aire comprimido. No utilizar estos productos cuando la presión y temperatura puedan exceder las especificadas en los **'Datos Técnicos'**.
Antes de utilizar estos productos con fluidos distintos a los especificados, para aplicaciones no industriales, sistemas de soporte vital u otras aplicaciones que no estén dentro de las especificaciones publicadas, consulte a Norgren.
Debido al mal uso, la edad o el mal funcionamiento, los componentes utilizados en los sistemas de energía de fluidos pueden fallar en varios modos.
Se advierte al diseñador del sistema que considere los modos de fallo de todos los componentes utilizados en los sistemas de energía fluida y que proporcione las salvaguardias adecuadas para evitar lesiones personales o daños al equipo en caso de que se produzca dicho fallo.
Los diseñadores de sistemas deben proporcionar una advertencia a los usuarios finales en el manual de instrucciones del sistema si no se puede proporcionar adecuadamente la protección contra un modo de fallo.
Se advierte a los diseñadores de sistemas y a los usuarios finales que revisen las advertencias que se encuentran en las hojas de instrucciones empaquetadas y enviadas con estos productos.