M/48200/H LINTRA® Zahnriemenzylinder Rollenführung

- **Zylindergrößen: 25, 40 & 63 mm**
- **Bewährte LINTRA®-Präzisionsrollenführung**
- **Torsions- und biegesteifes Rohrprofil**
- **Hohe Wiederholgenauigkeit**
- **Alternative Befestigungs-möglichkeiten**

Technische Merkmale

Wirkungsweise:
Antrieb mit Zahnriemen
Geschwindigkeiten:
4,5 m/s (25), 8 m/s (40), 10 m/s (63)
last-, hub- und geschwindigkeits-abhängig
Vorschubkonstante:
90 mm (25), 170 mm (40), 250 mm (63)
last-, hub- und geschwindigkeits-abhängig

Vorschubkräfte:
380 N ... 2800 N
Wiederholgenauigkeit:
+/-0,1 mm
last-, hub- und geschwindigkeits-abhängig
Zylindergrößen:
25, 40, 63 mm

Hublängen:
Zylindergröße 25 mm: 3000 mm
Zylindergrößen 40 & 60 mm: 5500 mm
Gerätetemperatur:
-15° ... +60°C (+5° ... +140°F)
Um das Einfrieren der Teile zu vermeiden, muss die Druckluft unter +2°C (+35°F) frei von Feuchtigkeit sein.

Material:
Führungsprofil, Schlitten und Enddeckel: Aluminium eloxiert
Zahnriemen:
PU mit Stahlverstärkung

Technische Daten

Ø	Zahnriemen	Wiederholgenauig-keit (mm)*1)	max. Verfahrge-schwindigkeit *1)	Vorschubkonstante (mm)	max. Hub *2) (mm)	Typ
25	12 ATL 5	±0,1	4,5 m/s	90	3000	M/48225/H
40	20 ATL 10	±0,1	8 m/s	170	5500	M/48240/H
63	32 ATL 10	±0,1	10 m/s	250	5500	M/48263/H

*1) Hub-, last- und motorabhängig
*2) Längere Hübe auf Anfrage

Typenschlüssel

M/482★★/H/★★/★★★★

Zylinder Ø	Kennung
25	**25**
40	**40**
63	**63**

Hub (mm)	
Ø 25	**max. 3000**
Ø 40 & Ø 63	**max. 5500**
Motoranordnung	**Kennung**
Rechts	**3**
Links	**4**
Abdeckband	**Kennung**
Mit	**(auf Anfrage) S**
Ohne	**I**

Konstruktionsänderungen vorbehalten. (2006 - 1257b) © 2015 Norgren GmbH

Näherungsschalter

Typ	Mit Stecker
	M/P70104/12
Induktiv	M/P70104/13

Anschlusskabel

Mit Steckverbindung M8 x 1	Mit Steckverbindung M8 x 1
M/P73001/5, PVC, 3 x 0,25, 5 m	M/P73372/5, PVC, 3 x 0,25, 5 m
M/P73002/5, PUR, 3 x 0,25, 5 m	M/P73373/5, PUR, 3 x 0,25, 5 m

Typ Induktiv	Spannung (V DC)	Schaltstrom max.	Temperatur °C	LED	Funktion	Stecker	Datenblatt
M/P70104/12	10 ... 30	0,15 A	-25 ... +70	•	PNP (NO)	•	N/UK 4.3.071
M/P70104/13	10 ... 30	0,15 A	-25 ... +70	•	PNP (NC)	•	N/UK 4.3.071

Befestigungselemente

Typ	Schaltfahne	Befestigung für Schalter	Nutstein M5	Nutstein M5	Nutstein M6	Nutstein M8
Ø						
25	QM/48225/64	QM/48225/22/64	M/P71586	LNS-M5	–	–
40	QM/48240/64	QM/48225/22/64	M/P71586	LNS-M5	–	–
63	QM/48263/64	QM/48225/22/64	–	LNS-M5	LNS-M6	M/P41858

Typ	Nutstein 2 x M6	Nutstein 2 x M8	Nutstein für Schalternut mit M4	Nutstein für Schalternut mit 2 x M3	Seitenbefestigung
Ø						
25	–	–	M/P72816	LNS-2M3	QM/48225/32
40	–	–	M/P72816	LNS-2M3	QM/48240/32
63	LNS-2 x M6	LNS-2 x M8	M/P72816	LNS-2M3	QM/48263/32

Motoradapter und Motorkupplungen sowie Motoren sind auf Anfrage erhältlich.

Konstruktionsänderungen vorbehalten. (2006 - 1257b) © 2015 Norgren GmbH

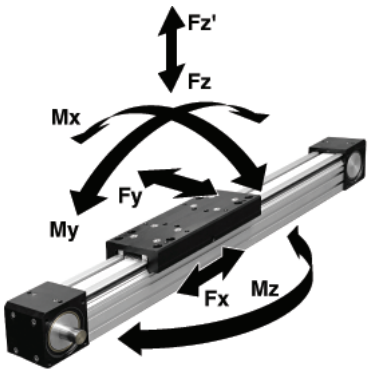

Belastungswerte für LINTRA®-Zahnriemenantrieb
Die in der Tabelle aufgeführten Werte geben die in der jeweiligen Belastungsrichtung maximal zulässigen Einzelkräfte Fy, Fz, Fz' sowie die Maximalmomente Mx, My und Mz jeweils für Geschwindigkeit √ 0,2 m/s an. Bei der Auslegung ist über den gesamten Hubbereich ein gleich-
mäßiges Bewegungsverhalten (stoßfreier Betrieb) zu gewährleisten. Die Bezugsachse für die Ermittlung der Momente ist bei sämtlichen Ausführungen die Mittelachse.

Summe aller Belastungen
Wirken gleichzeitig mehrere Kräfte und Momente auf einen LINTRA®-Zahnriemenantrieb, so muss, neben den oben aufgeführten Belastungskennwerten, folgende Gleichung erfüllt sein.

$$\frac{Mx}{Mx\ max.} + \frac{My}{My\ max.} + \frac{Mz}{Mz\ max.} + \frac{Fy}{Fy\ max.} + \frac{Fz\ (Fz')}{Fz\ (Fz')max.} \leq 1$$

Ø (mm)	Fx (N)	Fy (N)	Fz (N)	Mx (Nm)	My, Mz (Nm)	Typ
25	380	590	1180	13	42	M/46825/PM
40	1320	1500	3000	58	160	M/46840/PM
63	2820	3200	6400	180	520	M/46863/PM

Die angegebenen Kräfte und Momente sind max. Einzelbelastungen im elastischen Bereich. Sie vermindern sich im konkreten Fall durch Überlagerung von Kräften und Momenten, sowie durch den gewählten Sicherheitsfaktor

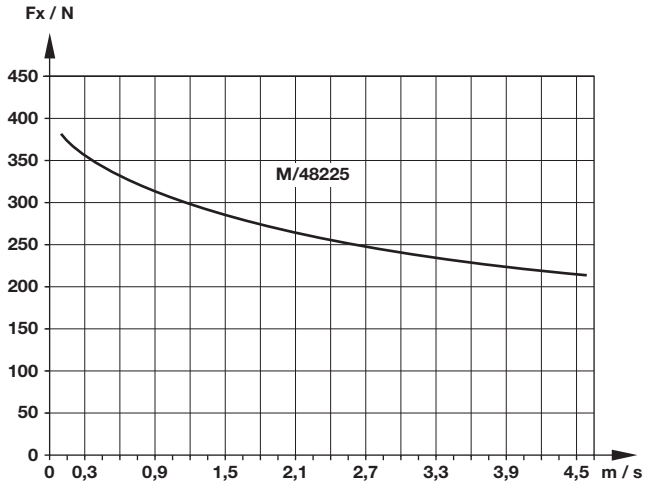

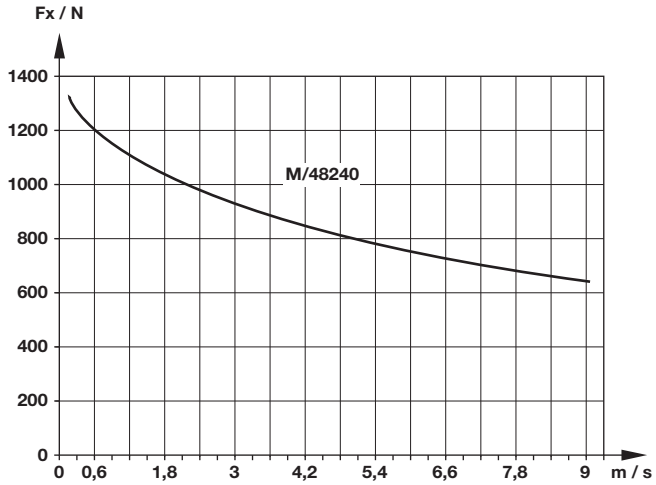

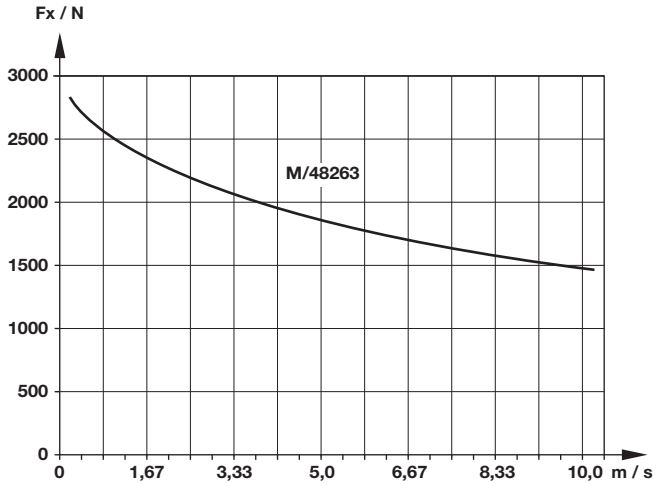

Konstruktionsänderungen vorbehalten. (2006 - 1257b) © 2015 Norgren GmbH

Abmessungen

Ø 25

Abmessungen in mm
Projection/First angle

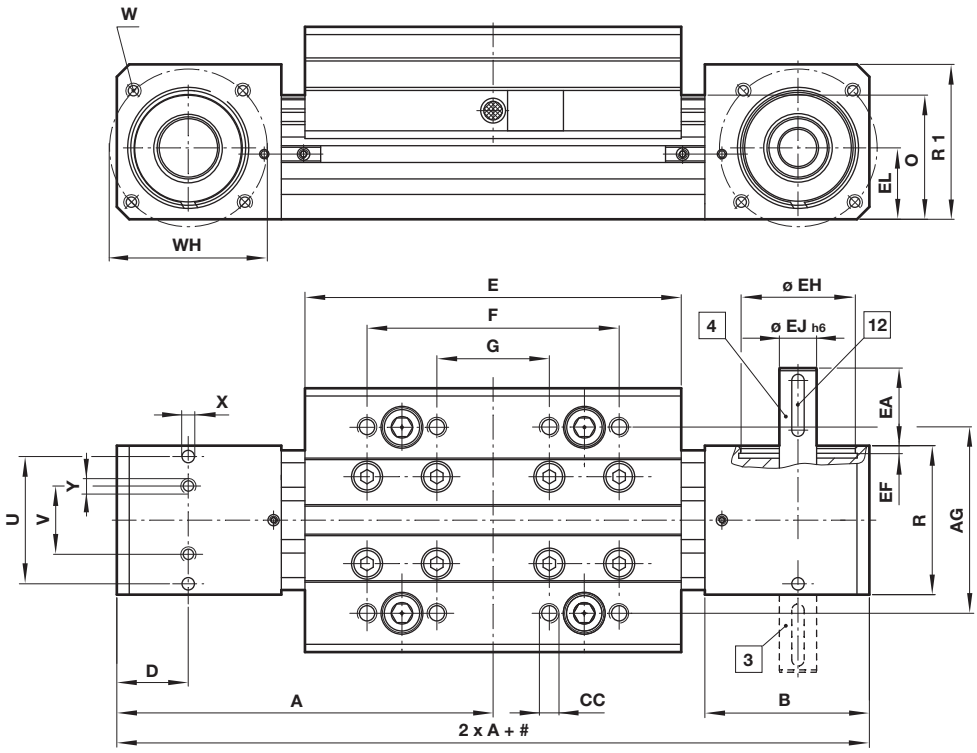

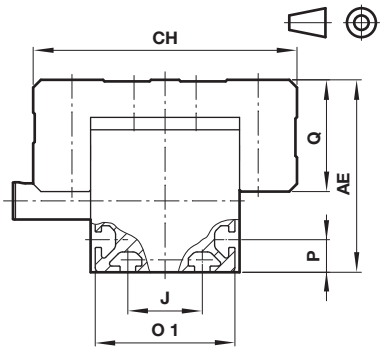

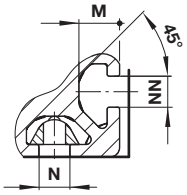

Hub
3 Motoranordnung rechts
4 Motoranordnung links
12 Passfedernut nach DIN 6885

Ø	A	AE	AG	B	CC	CH	D	E	EA	EF	Ø EH H7	Ø EJ h6
25	130	62	60	53	M 6 x 14 *1)	85	23	130	25	2,5	37	12
Ø	**EL**	**F**	**G**	**J**	**M**	**N**	**NN**	**O**	**O1**	**P**	**PA**	**Q**
25	23	90	45	24	6,5	M 5	5	40	45	10,5	–	36
Ø	**R**	**R1**	**T**	**U**	**V**	**W**	**ØWH**	**ØX H11**	**Y**	**kg bei 0 mm**	**kg per 100 mm**	**Typ**
25	48	50	12	41	22	M 5 x 8 *1)	48	4 - 6 *1)	M 4 - 6 *1)	1,7	0,2	M/48225/H

*1) deep

Konstruktionsänderungen vorbehalten. (2006 - 1257b) © 2015 Norgren GmbH

Ø 40 & Ø 63

Abmessungen in mm
Projection/First angle

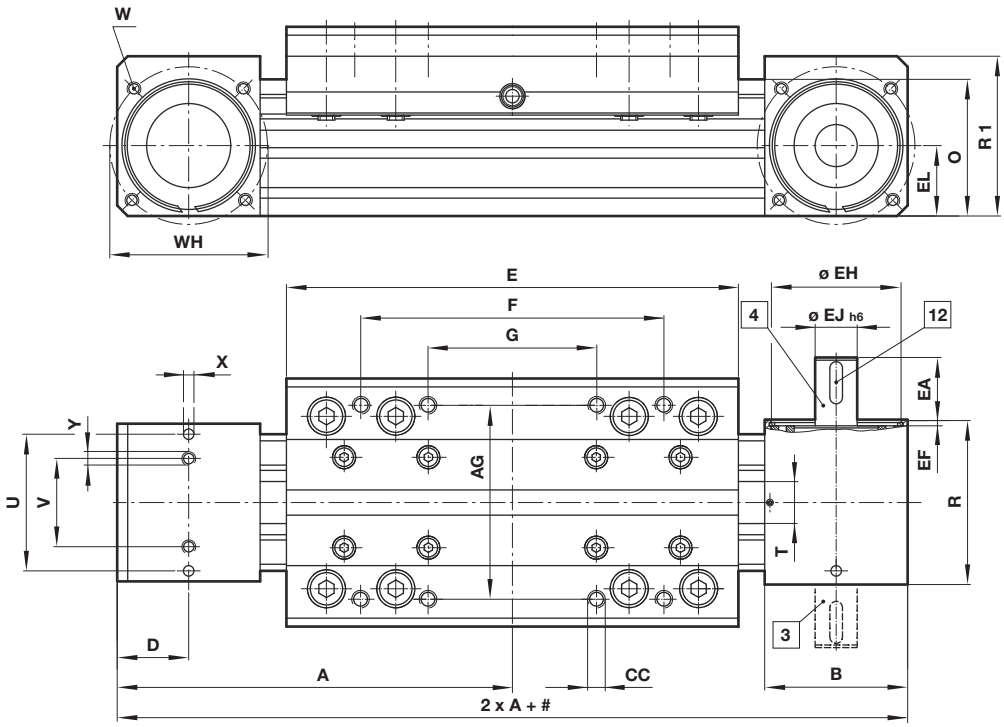

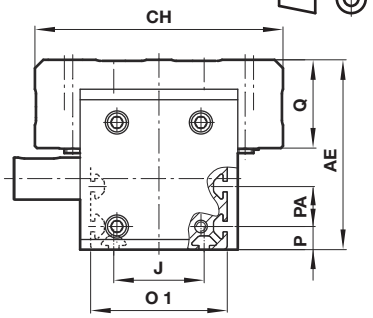

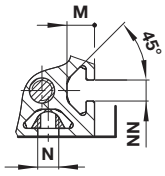

Hub
3 Motoranordnung rechts
4 Motoranordnung links
12 Passfedernut nach DIN 6885

Ø	A	AE	AG	B	CC	CH	D	E	EA	EF	Ø EH H7	Ø EJ h6
40	188	90	92	68	M 8 x 16 *1)	118	34	215	30	0,8	62	20
63	275	122	110	100	M 10 x 20 *1)	140	50	320	40	1,9	90	25
Ø	**EL**	**F**	**G**	**J**	**M**	**N**	**NN**	**O**	**O1**	**P**	**PA**	**Q**
40	33,5	150	80	43	6,5	M 5	5	65	65	11	19	42
63	50	240	120	72	12	M 8	8	95	95	23	–	47
Ø	**R**	**R1**	**T**	**U**	**V**	**W**	**ØWH**	**ØX H11**	**Y**	**kg bei 0 mm**	**kg per 100 mm**	**Typ**
40	78	76	20	65	42	M 6 x 10 *1)	75	5 - 10 *1)	M 5 - 8 *1)	5	0,5	M/48240/H
63	105	107	32	85	57	M 8 x 12 *1)	115	8 - 12 *1)	M 8 - 12 *1)	13,9	1	M/48263/H

*1) deep

Konstruktionsänderungen vorbehalten. (2006 - 1257b) © 2015 Norgren GmbH

QM/482../32 – Seitenbefestigung

Abmessungen in mm
Projection/First angle

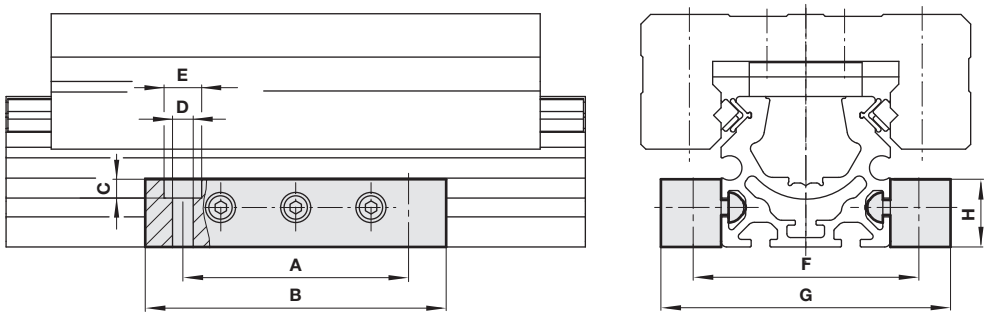

Ø	A	B	C	Ø D	Ø E	F	G	kg	Typ
25	60	80	5	5,5	10	60	77	0,06	M/48225/32
40	80	100	5	5,5	10	82	97	0,075	M/48240/32
63	100	120	5	9	15	113	131	0,21	M/48263/32

QM/482../64 –Schaltfahne
QM/482../22/64 –Befestigung für Näherungsschalter

1 Aktive Fläche
2 Näherungsschalter
3 Aktive Fläche
4 Befestigungselement

Ø	A	B min.	C	D	E	F	G	H	J	K	kg	Typ
25	40	8	5	40	0 - 2	52,5	43,5	9,5	8	12	0,035	M/48225
40	40	8	5	40	0 - 2	90	49	9,5	14,5	12	0,045	M/48240
63	40	8	5	40	0 - 2	122	59	9,5	10,5	12	0,06	M/48263

Nutstein

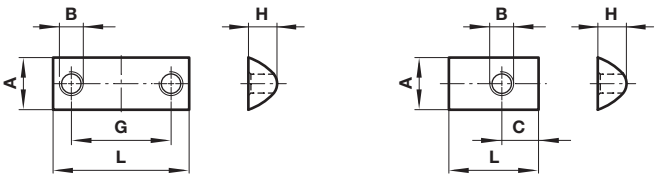

A	B	C	G	H	L	kg	Typ
8	M4	6	–	4	11,5	0,002	M/P71586
ø 6,45	M4	7,5	–	5,3	15	0,002	M/P72816
8	M5	4	–	4	11,5	0,002	LNS-M5
13,8	M6	6,5	–	7,3	23	0,011	LNS-M6
13,8	M6	–	26,5	–	36	0,010,	LNS-2xM6
13,8	M8	6,5	–	7,3	23	0,01	LNS-M8
13,8	M8	–	64	7,3	76	0,036	LNS-2xM8
13,8	M8	7,5	–	7,3	23	0,01	M/P41858

Konstruktionsänderungen vorbehalten. (2006 - 1257b) © 2015 Norgren GmbH

Sicherheitshinweise

Diese Produkte sind ausschließlich in Druckluftsystemen zu verwenden. Sie sind dort einzusetzen, wo die unter **»Technische Merkmale/-Daten«** aufgeführten Werte nicht überschritten werden. Berücksichtigen Sie bitte die entsprechende Katalogseite. Vor dem Einsatz der Produkte bei nicht industriellen Anwendungen, in lebenserhaltenden- oder anderen Systemen, die nicht in den veröffentlichten Anleitungsunterlagen enthalten sind, wenden Sie sich bitte direkt an Norgren.
Durch Missbrauch, Verschleiß oder Störungen können in Pneumatiksystemen verwendete Komponenten auf verschiedene Arten versagen.
Systemauslegern wird dringend empfohlen, die Störungsarten aller in Pneumatiksystemen verwendeten Komponententeile zu berücksichtigen und ausreichende Sicherheitsvorkehrungen zu treffen, um Verletzungen von Personen sowie Beschädigungen der Geräte im Falle einer solchen Störung zu verhindern.
Systemausleger sind verpflichtet, Sicherheitshinweise für den Endbenutzer im Betriebshandbuch zu vermerken, wenn der Störungsschutz nicht ausreichend gewährleistet ist.

Konstruktionsänderungen vorbehalten. (2006 - 1257b) © 2015 Norgren GmbH