R82G - Druckregler Excelon® Plus Modulsystem

- **Anschluss: 1/4" ... 3/8" (ISO G/PTF)**
- **Excelon® Plus erlaubt direkten Leitungseinbau oder modulare Installation mit anderen Excelon® Plus Produkten**
- **Einstellknopf mit integrierter Verstellsicherung**
- **Einfach ablesbares, integriertes und flächenbündiges Manometer als Standard**
- **Atex-Konformitätserklärung gemäß 2014/34/EU**

Technische Merkmale

Betriebsmedium:
Druckluft
Max. Betriebsdruck:
20 bar (290 psi)
Regelbereich:
0,3 ...10 bar (4 ... 145 psi),
0,3 ... 4 bar (4 ... 58 psi) optional,
0,7 ... 17 bar (10 ... 247 psi) optional
Manometer:
Integriertes Manometer (Standard)
Manometeranschluss 1/8" optional

Anschluss:
G1/4, G3/8,
1/4 PTF, 3/8 PTF
Entlüftung:
Mit Entlüftung (Standard)
Durchfluss:
33 dm3/s (Anschluss: 1/4")
und 31dm3/s (Anschluss: 3/8")
beiPrimärdruck 10 bar (145 psi),
Sekundärdruck 6,3 bar (91 psi)
und einer Druckdifferenz von Δp 1 bar (14,5 psi)

Umgebungs/Medientemperatur:
-20 ... +65°C (-4 ... +149°F)
Um das Einfrieren zu vermeiden, muss die Druckluft unter +2°C (+35°F) frei von Feuchtigkeit sein
Atex:
Die Druckregler R82 entsprechen der Atex 2014/34/EU
II 2 GD
Ex h IIC T6 Gb
EX h IIIC T85°C Db

Material:
Gehäuse: Aluminium-Druckguss
Gehäusekappe: ABS
Oberteil: POM/Aluminium
Ventil: PP
Dichtungen: NBR

Technische Daten R82G—Standard Ausführung

Symbol	Anschluss	Regelbereich (bar)	Einstellung	Integriertes Manometer (bar)	Gewicht (kg)	Typ *1)
	G1/4	0,3 ... 10	Einstellknopf	0 ... 10	0,23	R82G-2GK RMG
	G3/8	0,3 ... 10	Einstellknopf	0 ... 10	0,23	R82G-3GK-RMG

*1) Alle hier aufgeführten Typen sind mit einem integrierten Manometer für Durchflussrichtung links nach rechts ausgeführt
Für Durchflussrichtung rechts nach links nutzen Sie bitte unseren FRL Online Konfigurator www.norgren.com/Druckluftaufbereitung-Konfigurator oder kontaktieren Sie Norgren.

Typenschlüssel *1)

R82★–★★★–R★★

Ausführung	Kennung
Standard	G
Rückstromprinzip	R
Anschluss	**Kennung**
1/4"	2
3/8"	3
Gewinde	**Kennung**
PTF	A
ISO G (standard)	G
PTF (R to L)	J
ISO G parallel (R to L)	L
Einstellung	**Kennung**
Einstellknopf	K
Knebel	T*2)
Einstellknopf (down)	U
Knebel (down)	Y

Manometer	Kennung
Mi tintegriertem Manometer (Standard)	G
Ohne Manometer jedoch Manometeranschluss 1/8"	N
Regelbereich *3)	**Kennung**
0.3 ... 2 bar	C
0.3 ... 4 bar	F
0.3 ... 7 bar	K
0.3 ... 10 bar (standard)	M
0.7 ... 17 bar	S*2)
Entlüftung	**Kennung**
Mit Entlüftung (Standard)	R
Ohne Entlüftung	N

*1) Alle hier aufgeführten Typen sind für Durchflussrichtung links nach rechts ausgeführt. Für Durchflussrichtung rechts nach links nutzen Sie bitte unseren FRL Online Konfigurator www.norgren.com/Druckluftaufbereitung-Konfigurator oder kontaktieren Sie Norgren.
*2) Ausführungen mit max. Sekundärdruck von 17 bar sind nur in Knebelausführung erhältlich.
Änderung der Bestellnummer an der 7. Stelle in T und an der 9. Stelle in S. Knebelbetätigung nur für Regelbereich 0,7...17bar möglich.

*3) Der Sekundärdruck kann sowohl höher als auch niedriger als angegeben eingestellt werden. Ein konstanter Druck wird jedoch nur innerhalb des angegebenen Regelbaereiches erreicht.

Durchflusscharakteristik

Primärdruck: 10 bar (145 psi)
Regelbereich: 0.3 ... 2 bar (4 ... 29 psi)
Anschluss: 1/4"

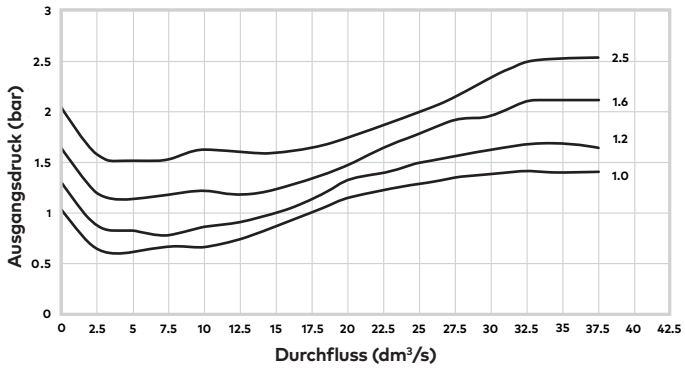

Primärdruck: 10 bar (145 psi)
Regelbereich: 0.3 ... 10 bar (4 ... 145 psi)
Anschluss: 1/4"

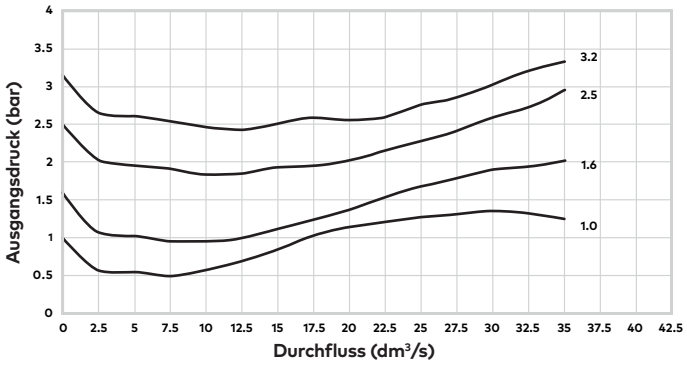

Primärdruck: 10 bar (145 psi)
Regelbereich: 0.3...7 bar (4 ... 101 psi)
Anschluss: 1/4"

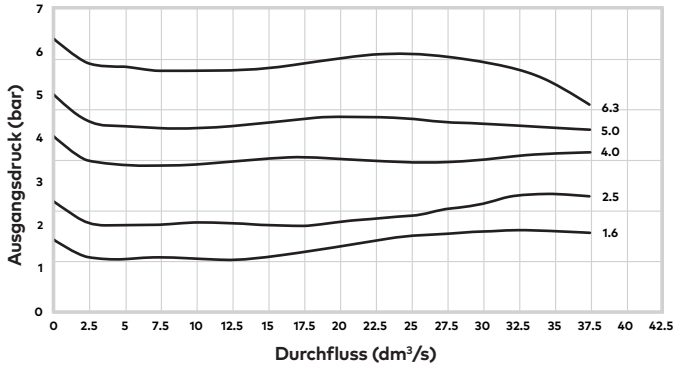

Primärdruck: 10 bar (145 psi)
Regelbereich: 0.3...10 bar (4 ... 145 psi)
Anschluss: 1/4"

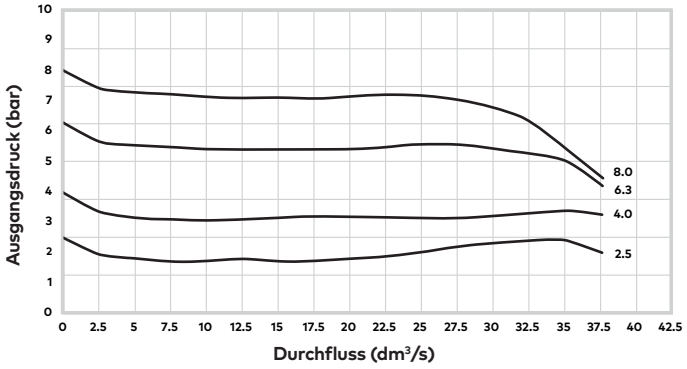

Konstruktionsänderungen vorbehalten. (2017 - 9217b) © 2020 Norgren Ltd

Zubehör

Quikclamp®

Seite 3

820014-51KIT

Quikclamp® mit Befestigungswinkel

Seite 3

820014-52KIT

Befestigungswinkel mit Mutter

Seite 4

820068-51KIT

Paneelmutter

Seite 4

820048-89KIT

Universal-Befestigung-swinkel

Seite 4

820024-50KIT

Integriertes Manometer 10-bar-Manometer

820073-01KIT

Integriertes Manometer 20-bar-Manometer

820073-02KIT

Integriertes Manometer 4-bar-Manometer

820073-03KIT

Adapter Manometer-anschluß 1/8 PTF

820100-01KIT

Adapter Manometer-anschluß R 1/8

820100-02KIT

Anschlussblock 1/4 PTFI

Seite 4

820016-50KIT

Anschlussblock G1/4

Seite 4

820016-51KIT

Verteilerblock 3/8" PTF

Seite 4

820028-50KIT

Verteilerblock G3/8

Seite 4

820028-53KIT

Anschlussflansch mit DS-Interface 18D Druckschalter

Seite 5

0523109000000000

Druckschalter 18D (0,5 ... 8 bar) *1)

Seite 5

0881300

Digitaler Druckschalter 51D (-1 ... 10 bar) *2)

Seite 5

0860810

*1) Mit Flanschanschluss. Für weitere Schaltdruckbereiche siehe Datenblatt 5.11.001
*2) Für weitere Schaltdruckbereiche siehe Datenblatt 5.11.385

Gewindeflansch

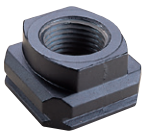

Seite 5

1/4 PTF	820015-02KIT
3/8 PTF	820015-03KIT
G1/4	820015-08KIT
G3/8	820015-09KIT

Reparatursatz

R82 / B82 Elastomersatz

FRLB82-Kit

Manometer

(Für Geräteausführungen mit Manometeranschluss statt integriertem Manometer)

Zentralanschluss, Skala weiß
(Weitere technische Daten siehe Datenblatt 8.900.900)

Regelbereich (bar) *3)	(MPa)	(psi)	ø	Gewinde	Typ
0 ... 6	0 ... 0,6	0 ... 84	40 mm	R1/8	18-015-885
0 ... 10	0 ... 1	0 ... 145	40 mm	R1/8	18-015-989
0 ... 25	0 ... 2,5	0 ... 362	40 mm	R1/8	18-015-908

*3) Hauptskala

Vorhängeschloss

840055-01KIT

Mehrfach-Schliessbügel

840055-02KIT

Konstruktionsänderungen vorbehalten. (2017 - 9217b) © 2020 Norgren Ltd

Abmessungen

Abmessungen in mm
Projection/First angle

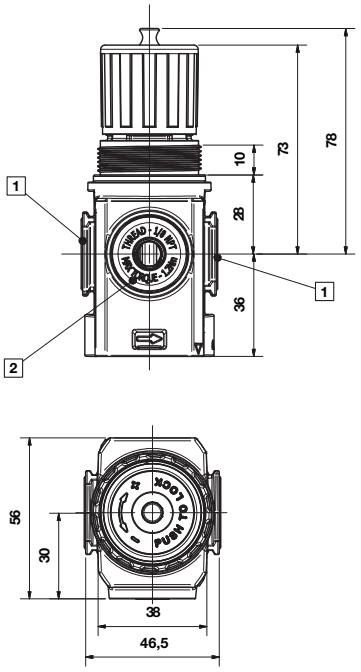

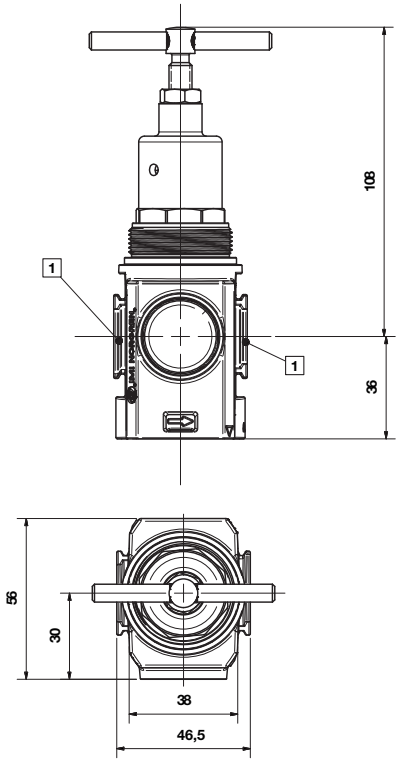

1 Anschlüsse 1/4", 3/8" (ISO G/PTF)

2 Anschluss Rc 1/8 für ISO G und 1/8 PTF für PTF Hauptanschluss

Zubehör

Quikclamp® mit Befestigungswinkel

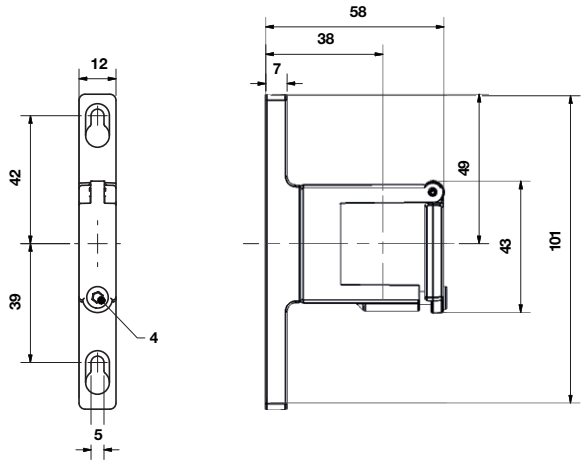

Quikclamp®

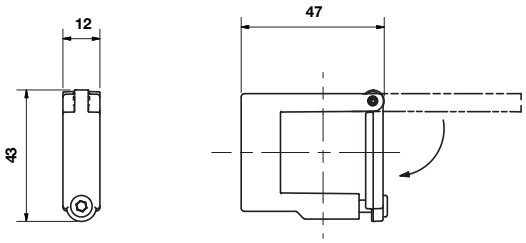

Konstruktionsänderungen vorbehalten. (2017 - 9217b) © 2020 Norgren Ltd

Befestigungswinkel

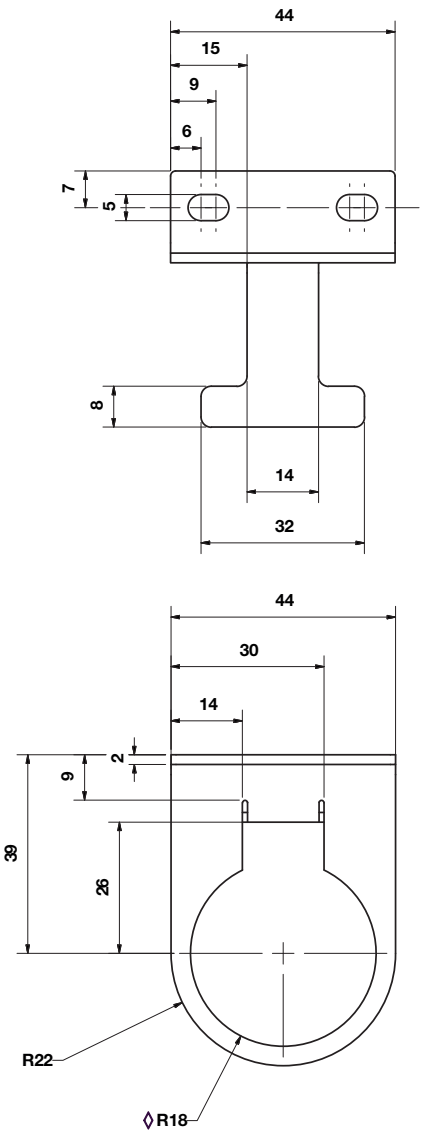

Paneelmutter

Abmessungen in mm
Projection/First angle

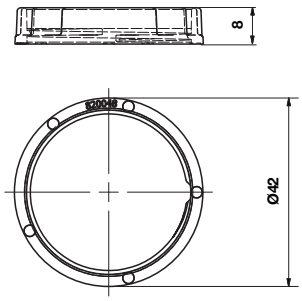

Empfohlene Paneelbohrung:
ø 36.25 ... 36.75 mm

Paneelstärke:
bis 4mm

Anschlussblock

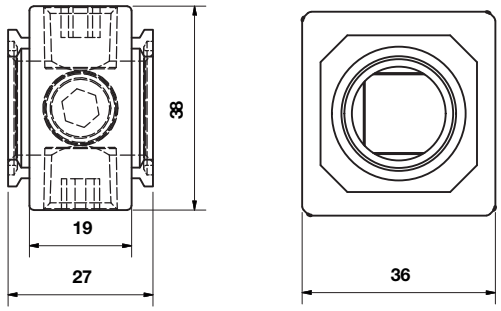

Verteilerblock

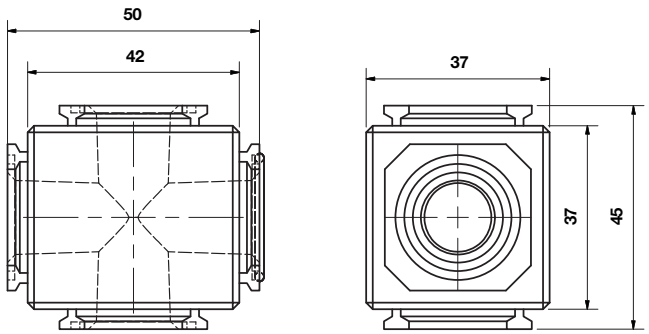

Universal Bef.-Winkel

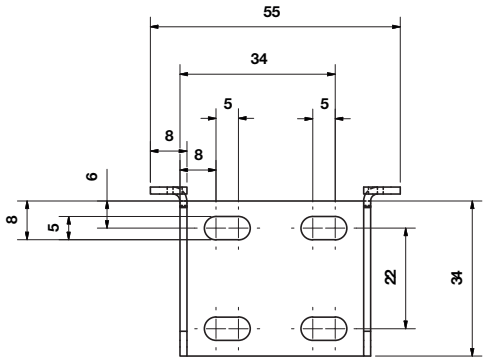

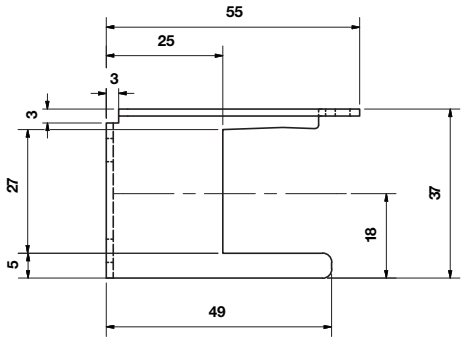

Konstruktionsänderungen vorbehalten. (2017 - 9217b) © 2020 Norgren Ltd

Anschlussflansch mit DS-Interface 18D

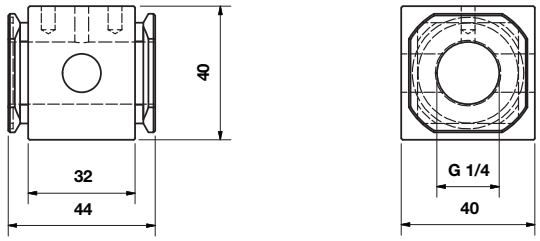

18D Druckschalter

Abmessungen in mm
Projection/First angle

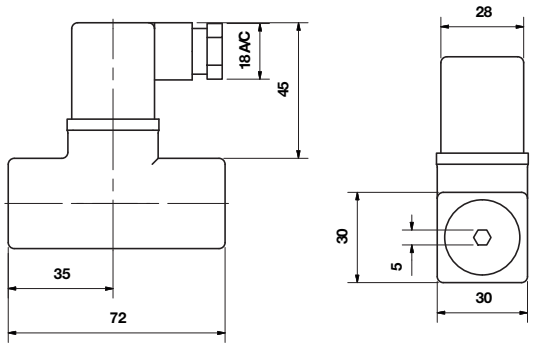

Anschlussflansch mit DS-Interface 18D und montiertem 18D Druckschalter

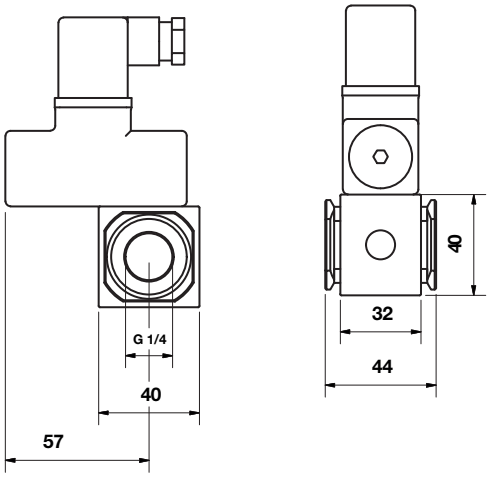

Gewindeflansch

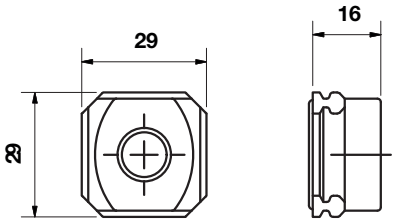

Konstruktionsänderungen vorbehalten. (2017 - 9217b) © 2020 Norgren Ltd

51D Digitaler Druckschalter

Abmessungen in mm
Projection/First angle

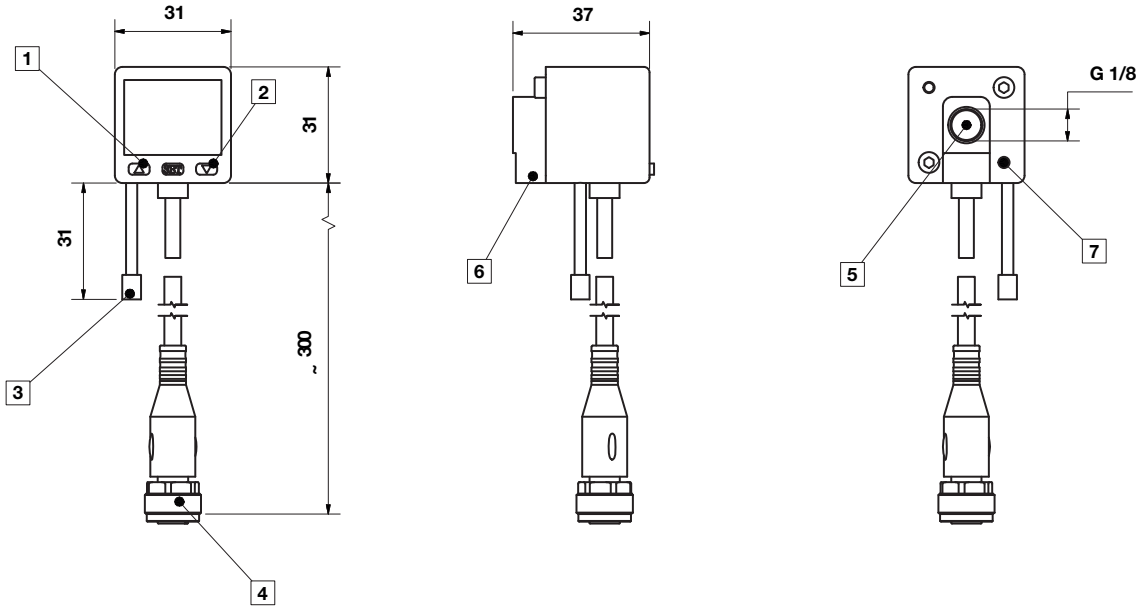

1 Schalter AUS 1, grüne LED
2 Schalter AUS 2, rote LED
3 Staubdichter Schutz
4 Stecker M12 x 1
5 Einlassöffnung
6 Alternative Einlassöffnung G1/8 eingesteckt
7 Gewinde für Befestigungsschraube

Sicherheitshinweise

Diese Produkte sind ausschließlich in Druckluftsystemen zu verwenden. Sie sind dort einzusetzen, wo die unter **»Technische Merkmale/-Daten«** aufgeführten Werte nicht überschritten werden.
Berücksichtigen Sie bitte die entsprechende Katalogseite. Vor dem Einsatz der Produkte bei nicht industriellen Anwendungen, in lebenserhaltenden oder anderen Systemen, die nicht in den veröffentlichten Anleitungsunterlagen enthalten sind, wenden Sie sich bitte direkt an Norgren Ltd.

Durch Missbrauch, Verschleiß oder Störungen können in Fluidsystemen verwendete Komponenten auf verschiedene Arten versagen. Systemauslegern wird dringend empfohlen, die Störungsarten aller in Hydrauliksystemen verwendeten Komponententeile zu berücksichtigen und ausreichende Sicherheitsvorkehrungen zu treffen, um Verletzungen von Personen sowie Beschädigungen der Geräte im Falle einer solchen Störung zu verhindern. Systemausleger sind verpflichtet, Sicherheitshinweise für den Endbenutzer im Betriebshandbuch zu vermerken, wenn der Störungsschutz nicht ausreichend gewährleistet ist.

Konstruktionsänderungen vorbehalten. (2017 - 9217b) © 2020 Norgren Ltd