CS13 - Olympian Plus, Stecksystem Hochleistungs-Filterschalldämpfer

- **Anschluss: 1/4" ... 3/4" (ISO G/PTF)**
- **Filterelement problemlos austauschbar**
- **Entfernt Ölnebel und Submikron- Partikel aus der Abluft**
- **Einsteckbarer Sammelbehälter für Flüssigkeiten mit manueller Entleerung zum Auffangen von Öl**
- **Reduzierung der Abluftgeräusche in pneumatischen Systemen**
- **Robuste, korrosionsbeständige Konstruktion**

Technische Merkmale

Betriebsmedium:
Druckluft
Max. Betriebsdruck:
0 ... 6 bar (0 ... 87 psi)
Restöl:
< 0,1 mg/m³ (1 bar 20°C)

Lärmreduzierung:
Bis zu 69 dBa (von Anwendung abhängig)
Anschlüsse:
1/4", 3/8", 1/2" oder 3/4"

Umgebungstemperatur:
–20° ... +50°C (0° ... 122°F)
Um das Einfrieren der beweglichen Teile zu vermeiden, muss die Druckluft unter +2°C (+35°F) frei von Feuchtigkeit sein.

Material:
Gehäuse und Rahmen: Zink eloxiert
Korb: Aluminium
Filterelement: Mikrofaser
Behälter: PE
Dichtungen: NBR

Technische Daten, Standard Ausführung

Symbol	Anschluss	Ersatz-Element	Gewicht (kg)	Typ
	G1/4	3236-01	1,35	CS13-264-10GG
	G3/8	3236-01	1,33	CS13-364-10GG
	G1/2	3236-01	1,30	CS13-464-10GG
	G3/4	3236-01	1,66	CS13-664-10GG
	Ohne Rahmen	3236-01	0,89	CS13-000-0000

Typenschlüssel

CS13-★64-★0★★

Anschluss	Kennung
1/4	**2**
3/8	**3**
1/2	**4**
3/4	**6**

Montagerahmen	Kennung
Mit (Standard)	**1**
Ohne	**0**

Gewinde	Kennung
PTF	**AA**
ISO G (Standard)	**GG**

Konstruktionsänderungen vorbehalten. (1998 - 8087c) © 2015 IMI International s.r.o.

Maximal empfohlene Durchflusswerte

Durchflusscharakteristik
Typ: CS13-464

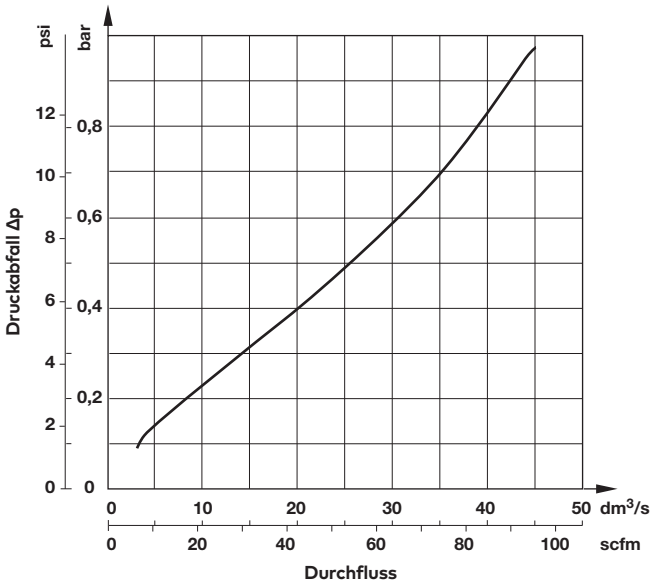

Schalldämpfer im Vergleich zu offener Leitung

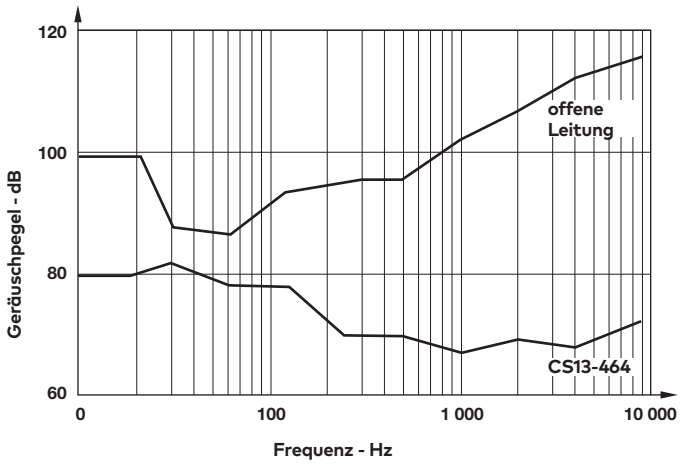

Zubehör

Gewinde	Typ mit ISO G-Gewinde Montagerahmen, 1-fach	Montagerahmen, 2-fach	Gewindeflansch	Anschluss-flansch
G1/4	Y64A-2GA-N1N	Y64A-2GA-N2N	—	—
G3/8	Y64A-3GA-N1N	Y64A-3GA-N2N	—	—
G1/2	Y64A-4GA-N1N	Y64A-4GA-N2N	74505-50	—
G3/4	Y64A-6GA-N1N*	Y64A-6GA-N2N*	74505-53	18-026-981

* Diese Montagerahmen werden mit zwei Gewindeflansche geliefert.

Befestigungswinkel 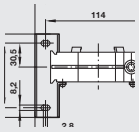	Mutter	Verbindungssatz
74504-50	74502-89	74503-51

Reparatursatz

Reparatursatz
CS13RK

Konstruktionsänderungen vorbehalten. (1998 - 8087c) © 2015 IMI International s.r.o.

Abmessungen

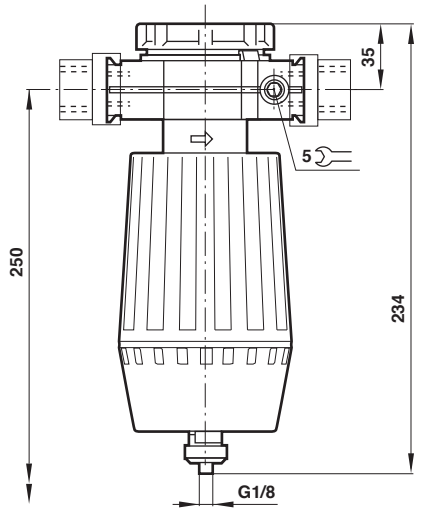

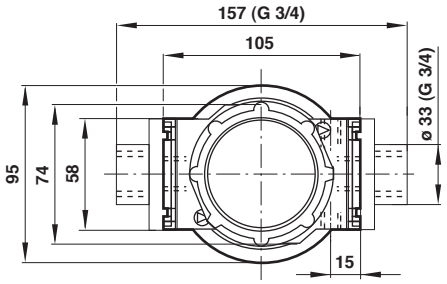

Montagerahmen, 1-fach mit Befestigungswinkel

Abmessungen in mm
Projection/First angle

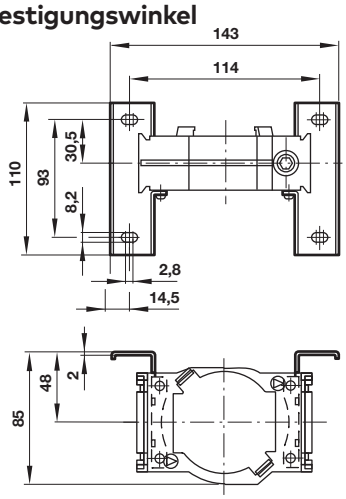

Montagerahmen, 2-fach mit Befestigungswinkel

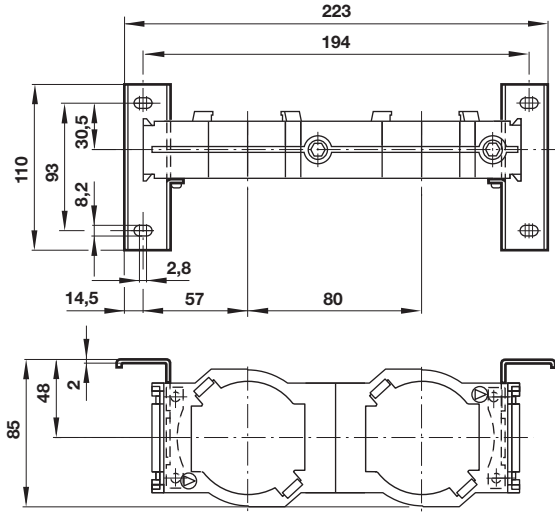

Anschlussflansch 18-026-981

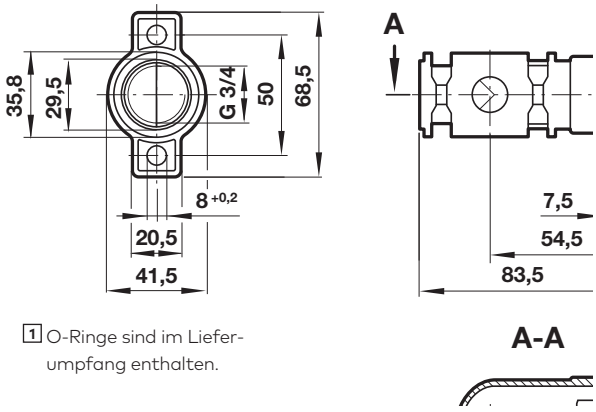

1 O-Ringe sind im Lieferumpfang enthalten.

Sicherheitshinweise

Diese Produkte sind ausschließlich in Druckluftsystemen zu verwenden. Sie sind dort einzusetzen, wo die unter **»Technische Merkmale/-Daten«** aufgeführten Werte nicht überschritten werden.
Berücksichtigen Sie bitte die entsprechende Katalogseite. Vor dem Einsatz der Produkte bei nicht industriellen Anwendungen, in lebenserhaltenden- oder anderen Systemen, die nicht in den veröffentlichten Anleitungsunterlagen enthalten sind, wenden Sie sich bitte direkt an Norgren.
Durch Missbrauch, Verschleiß oder Störungen können in Pneumatiksystemen verwendete Komponenten auf verschiedene Arten versagen.
Systemauslegern wird dringend empfohlen, die Störungsarten aller in Pneumatiksystemen verwendeten Komponententeile zu berücksichtigen und ausreichende Sicherheitsvorkehrungen zu treffen, um Verletzungen von Personen sowie Beschädigungen der Geräte im Falle einer solchen Störung zu verhindern.
Systemausleger sind verpflichtet, Sicherheitshinweise für den Endbenutzer im Betriebshandbuch zu vermerken, wenn der Störungsschutz nicht ausreichend gewährleistet ist.

Konstruktionsänderungen vorbehalten. (1998 - 8087c) © 2015 IMI International s.r.o.