Séries VR,
Îlot de Distribution 2 x 3/2, 5/2 or 5/3

- Tranches de vannes 2 x 3/2, 5/2 et 5/3 avec raccords intégrés ø 3, 4, 6 mm
- Multipôles ou câblés individuellement pour une plus grande souplesse d'installation
- Modules de bus de terrain et d'Ethernet industriel interchangeables
- Options de bus de terrain disponibles - PROFIBUS DP, DeviceNet et CANopen
- Options d'Ethernet industriel disponibles - PROFINET IRT et EtherNet/IP
- Bus de terrain et Ethernet industriel jusqu'à 16 stations (32 solénoïdes)
- Compact et léger
- Débit élevé à partir d'une largeur de vanne de 10 mm
- Pour configurer et commander un îlot de vannes, visitez le site -www.norgren.com

PROFIBUS DeviceNet PROFINET EtherNet/IP CANopen

Caractéristiques techniques

Fluide:
Air comprimé, filtré, lubrifié et non-lubrifié

Commande:
Distributeur à tiroir à commande indirecte

Raccordements:
ø 3, 4, 6 mm Raccords instantanés Versions impériales également disponibles

Pression d'utilisation:
-0,9 ... 8 bar en fonction de l'alimentation du pilote - voir page 2

Débit:

Fonction	l/min	Cv	Kv
2/5 orifices			
1 à 2 & 1 à 4	430	0,44	0,36
5/2 ports2 à 3 & 4 à 5			
	400	0,41	0,34
3/2 et 5/3	350	0,36	0,29

Protection de l'isolation :
Câblage individuel : IP40 Multipôle, bus de terrain et Ethernet industriel : IP65

Température ambiante/du fluide:
-5 ... L'alimentation en air doit être suffisament sec pour éviter la formation de glace quand la température est < +2°C.

Matériaux:
Corps, plaques d'extrémité : co-polymère PPA d'ingénierie
Bobine : aluminium Joints : NBR

Indice de protection:

Homologation UL/CSA (à l'exclusion de l'Ethernet industriel)
Reconnu selon UL 429 - 5ème édition et CSA 22.2 No.139 - 1982 pour les vannes à commande électrique.

Notre politique est de poursuivre la recherche et le développement. Nous nous réservons donc le droit de modifier, avis without, les spécifications données dans ce document. (2002 - 5001g) © 2020 Norgren Ltd.

Caractéristiques techniques2 x 3/2 Vannes à double actionnement électromagnétique

Symbole	Fonction	Commande	Alimentation du pilote	Commande manuelle	Pression de service (bar) (psi)		Pression de pilot-age (bar) (psi)		Poids (kg)	Modèle
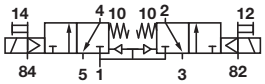	2 x 3/2 NF	Elec./Ressort	Interne	Tourner et verrouiller	3 ... 8	43 ... 116	-	-	0,054	VM10*A11AB213B
	2 x 3/2 NF	Elec./Ressort	Interne	Pousser	3 ... 8	43 ... 116	-	-	0,054	VM10*A11AB313B
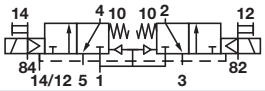	2 x 3/2 NF	Elec./Ressort	Externe	Tourner et verrouiller	-0,9 ... 8	-13 ... 116	3 ... 8	43 ... 116	0,054	VM10*A22AB213B
	2 x 3/2 NF	Elec./Ressort	Externe	Pousser	-0,9 ... 8	-13 ... 116	3 ... 8	43 ... 116	0,054	VM10*A22AB313B
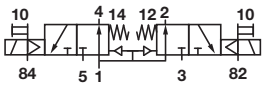	2 x 3/2 NO	Elec./Ressort	Interne	Tourner et verrouiller	3 ... 8	43 ... 116	-	-	0,054	VM10*B11AB213B
	2 x 3/2 NO	Elec./Ressort	Interne	Pousser	3 ... 8	43 ... 116	-	-	0,054	VM10*B11AB313B
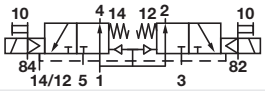	2 x 3/2 NO	Elec./Ressort	Externe	Tourner et verrouiller	-0,9 ... 8	-13 ... 116	3 ... 8	43 ... 116	0,054	VM10*B22AB213B
	2 x 3/2 NO	Elec./Ressort	Externe	Pousser	-0,9 ... 8	-13 ... 116	3 ... 8	43 ... 116	0,054	VM10*B22AB313B
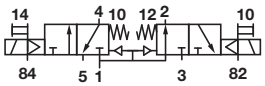	2 x 3/2 NF	Elec./Ressort	Interne	Tourner et verrouiller	3 ... 8	43 ... 116	-	-	0,054	VM10*C11AB213B
	2 x 3/2 NF	Elec./Ressort	Interne	Pousser	3 ... 8	43 ... 116	-	-	0,054	VM10*C11AB313B
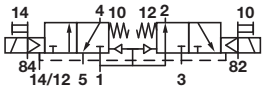	2 x 3/2 NF	Elec./Ressort	Externe	Tourner et verrouiller	-0,9 ... 8	-13 ... 116	3 ... 8	43 ... 116	0,054	VM10*C22AB213B
	2 x 3/2 NF	Elec./Ressort	Externe	Pousser	-0,9 ... 8	-13 ... 116	3 ... 8	43 ... 116	0,054	VM10*C22AB313B

Distributeurs 5/2 monostables et bistables

Symbole	Fonction	Commande	Alimentation du pilote	Commande manuelle	Pression de service (bar) (psi)		Pression de pilot-age (bar) (psi)		Poids (kg)	Modèle
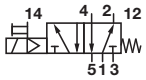	5/2	Elec./Ressort	Interne	Tourner et verrouiller	3 ... 8	43 ... 116	-	-	0,044	VM10*517AB213B
	5/2	Elec./Ressort	Interne	Pousser	3 ... 8	43 ... 116	-	-	0,044	VM10*517AB313B
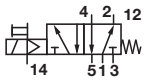	5/2	Elec./Ressort	Externe	Tourner et verrouiller	-0,9 ... 8	-13 ... 116	3 ... 8	43 ... 116	0,044	VM10*527AB213B
	5/2	Elec./Ressort	Externe	Pousser	-0,9 ... 8	-13 ... 116	3 ... 8	43 ... 116	0,044	VM10*527AB313B
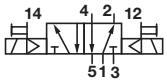	5/2	Bobines	Interne	Tourner et verrouiller	2 ... 8	29 ... 116	-	-	0,054	VM10*511AB213B
	5/2	Bobines	Interne	Pousser	2 ... 8	29 ... 116	-	-	0,054	VM10*511AB313B
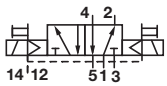	5/2	Bobines	Externe	Tourner et verrouiller	-0,9 ... 8	-13 ... 116	2 ... 8	29 ... 116	0,054	VM10*522AB213B
	5/2	Bobines	Externe	Pousser	-0,9 ... 8	-13 ... 116	2 ... 8	29 ... 116	0,054	VM10*522AB313B

Distributeur 5/3 monostable et bistable

Symbole	Fonction	Commande	Alimentation du pilote	Commande manuelle	Pression de service (bar) (psi)		Pression de pilot-age (bar) (psi)		Poids (kg)	Modèle
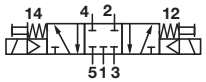	5/3 CF	Bobines	Interne	Tourner et verrouiller	3 ... 8	43 ... 116	-	-	0,055	VM10*611AB213B
	5/3 CF	Bobines	Interne	Pousser	3 ... 8	43 ... 116	-	-	0,055	VM10*611AB313B
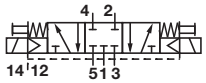	5/3 CF	Bobines	Externe	Tourner et verrouiller	-0,9 ... 8	-13 ... 116	3 ... 8	43 ... 116	0,055	VM10*622AB213B
	5/3 CF	Bobines	Externe	Pousser	-0,9 ... 8	-13 ... 116	3 ... 8	43 ... 116	0,055	VM10*622AB313B

* Pour la sélection des tailles d'orifices, voir page 3 Note : Pour 5/3 COE, utiliser 2 x 3/2 NC. Pour un COP 5/3, veuillez utiliser 2 x 3/2 NO APB = Tous les orifices sont bloqués COE = Echappement ouvert au centre COP = Pression ouverte au centre NC = Normalement fermé NO = Normalement ouvert

Détails électriques

Tension	24 V c.c. 0,6 W*
Protection contre les surtensions	Diode de volant d'inertie
Indication	LED jaune

* 12 V d.c. également disponible.
Veuillez consulter notre service technique.

Bobines

Tolérance de tension	± 10%
Facteur de marche:	100% ED

Notre politique est de poursuivre la recherche et le développement. Nous nous réservons donc le droit de modifier, sans préavis, les spécifications données dans ce document. (2002 - 5001g) © 2020 Norgren Ltd.

Sélecteur d'options - tranches de soupape

VM10★★★★AB★13B

Dimensions de tube:	Indiquez
PIF 3mm	3
PIF 4mm	4
PIF 6mm	6

Fonction du distributeur	Indiquez
5/2	5
5/3 CF	6
2 x 3/2 NF	A
2 x 3/2 NO et 5/3 COP	B
2 x 3/2 NF	C

Note : Pour 5/3 COE et COP utiliser 2 x 3/2 APB = Tous les orifices bloqués COE = Echappement ouvert au centre COP = Pression ouverte au centre NC = Normalement fermé NO = Normalement ouvert Pour les spécifications de l'îlot de la vanne, voir pages 14 et 15 *1) Ne peut être utilisé qu'avec la vanne 5/2

Commande manuelle	Indiquez
Tourner pour verrouiller	2
Pousser	3

Actionnement/alimentation du pilote	Indiquez
Pilote interne de solénoïde	11
Solénoïde/ressort pilote interne *1)	17
Pilote externe de solénoïde	22
Solénoïde/ressort pilote externe *1)	27

Pour commander un îlot de vannes complet, veuillez utiliser le configurateur à l'adresse suivante :www.norgren.com

Notre politique est de poursuivre la recherche et le développement. Nous nous réservons donc le droit de modifier, sans préavis, les spécifications données dans ce document. (2002 - 5001g) © 2020 Norgren Ltd.

Accessoires

Station d'obturation des vannes

Page 6

VM106517AQ0300

Plaque de zone de pression

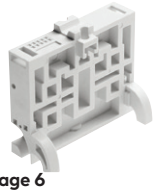

Page 6

VM106517AQ0301 (Port 1 supprimé)
VM106517AQ0302 (Ports 3 & 5 supprimés)
VM106517AQ0303 (Ports 1, 3 et 5 supprimés)

Kit de fixation pour rail DIN

V11900-C01, 8D

Rail Din

V10009-C00 (1 m)

Kit de couverture d'étiquette

V12016-K36 (4 stations)	V12016-K39 (10 stations)
V12016-K37 (6 stations)	V12016-K40 (12 stations)
V12016-K38 (8 stations)	V12016-K41 (16 stations)

Étiquettes

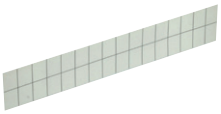

V12033-L02 (étiquette à écrire et à sceller)
V12034-L02 (étiquette en papier)

Pressostat pour les orifices pilotes 12 et 14

Page 16

VM106517AQ0804 (4 mm)
VM106517AQ0806 (6 mm)

Silencieux

Page 16

T45P0006 (6 mm)
T45P0008 (8 mm)
T45P0010 (10 mm)
T45P0012 (12 mm)

Fiche

Page 16

C00040600 (6 mm)
C00040800 (8 mm)
C00041000 (10 mm)
C00041200 (12 mm)

Kit de neutralisation manuelle Pousser seulement

V11574-K30

Rotation manuelle, verrouillable

V11574-K31

D Sous-connecteur 25 broches, IP65

Page 14

V11569-E01 (1 m)
V11569-E03 (3 m)
V11569-E05 (5 m)

D Sous-connecteur 44 broches, IP65

Page 14

V11570-E01 (1 m)
V11570-E03 (3 m)
V11570-E05 (5 m)

D Sous-connecteur 25 broches 90°, IP65

Page 15

V12086-E01 (1 m)
V12086-E03 (3 m)
V12086-E05 (5 m)

D Sous-connecteur 44 broches 90°, IP65

Page 15

V12088-E01 (1 m)
V12088-E03 (3 m)
V12088-E05 (5 m)

Connecteur à 2 broches IP40

V11556-E10 (1 m)
V11556-E03 (0,3 m)

Notre politique est de poursuivre la recherche et le développement. Nous nous réservons donc le droit de modifier, sans préavis, les spécifications données dans ce document. (2002 - 5001g) © 2020 Norgren Ltd.

Accessoires pour bus de terrain

	Description	Raccordement:	Longeur câble	Indice de protection	Code court	Modèle
	Connecteur d'alimentation Fielbus DeviceNet (4 broches, femelle) CANopen (4 broches, femelle) PROFIBUS DP (4 broches, femelle)	M12	Filable	IP65	R1	V11588-E01
	DeviceNet (5 broches, femelle) CANopen (5 broches, femelle)	M12	Filable	IP65	R2	V11589-E01
	PROFIBUS DP, rainure de clavette inversée (5 broches, femelle)	M12	Filable	IP65	R3	V11590-E01
	PROFIBUS DP, rainure de clavette inversée (5 broches mâles)	M12	Filable	IP65	R4	V11591-E01
	Connecteur PROFIBUS DP (9 broches, mâle avec résistance de terminaison)	D-Sub	Filable	IP40	R0	V11654-E01
	Résistance de terminaison PROFI-BUS DP	M12	-	IP65	R6	V11592-E01

* Short code - utilisé dans le configurateur en ligne

Notre politique est de poursuivre la recherche et le développement. Nous nous réservons donc le droit de modifier, sans préavis, les spécifications données dans ce document. (2002 - 5001g) © 2020 Norgren Ltd.

Dimensions

Dimensions en mm
Mode de projection

Solénoïde unique

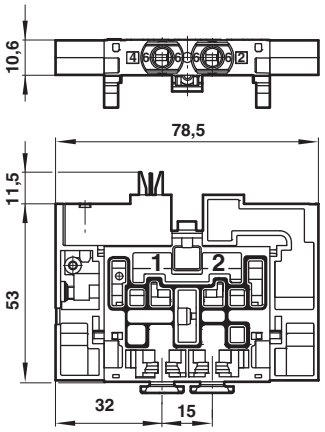

Double solénoïde

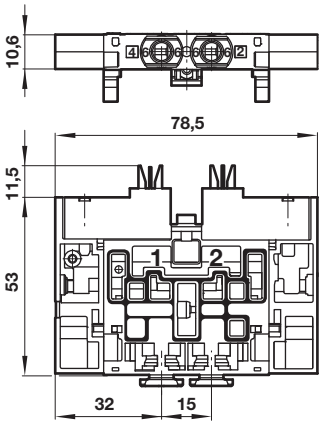

5/3 APB, double solénoïde

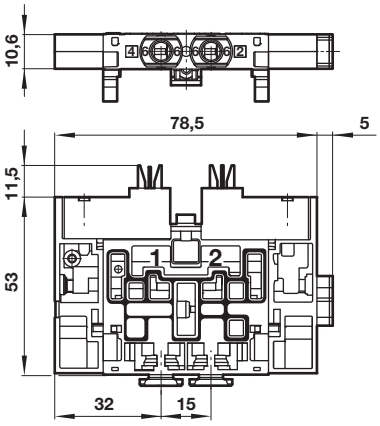

Distributeurs 5/2 monostables et bistables

Modèle	Numéro court *	Poids (kg)
VM10*517AB213B	NG*T	0,044
VM10*517AB313B	NG*U	0,044
VM10*527AB213B	NH*T	0,044
VM10*527AB313B	NH*U	0,044
VM10*511AB213B	NJ*T	0,054
VM10*511AB313B	NJ*U	0,054
VM10*522AB213B	NK*T	0,054
VM10*522AB313B	NK*U	0,054

Distributeur 2x 3/2 Bistable

Modèle	Numéro court *	Poids (kg)
VM10*A11AB213B	NA*T	0,054
VM10*A11AB313B	NA*U	0,054
VM10*A22AB213B	ND*T	0,054
VM10*A22AB313B	ND*U	0,054
VM10*B11AB213B	NB	0,054
VM10*B11AB313B	NB	0,054
VM10*B22AB213B	NE*T	0,054
VM10*B22AB313B	NE*U	0,054
VM10*C11AB213B	NO/NF	0,054
VM10*C11AB313B	NO/NF	0,054
VM10*C22AB213B	NF*T	0,054
VM10*C22AB313B	NF*U	0,054

Distributeur 5/3 monostable et bistable

Modèle	Numéro court *	Poids (kg)
VM10*611AB213B	NL*T	0,055
VM10*611AB313B	NL*U	0,055
VM107611AB213B	NLZT	0,055
VM107611AB313B	NLZU	0,055
VM10*622AB213B	(Nm)	0,055
VM10*622AB313B	(Nm)	0,055
VM107622AB213B	NMZT	0,055
VM107622AB313B	NMZU	0,055

Plaques d'obturation et de zone de pression

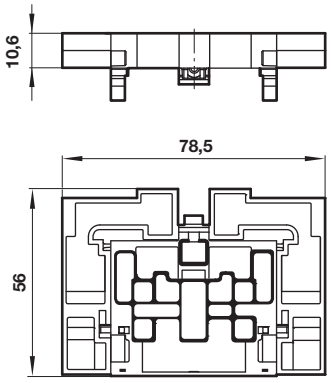

Plaques d'obturation et de zone de pression		Numéro court *	Poids (kg)
VM106517AQ0300	Orifices de la plaque d'obturation ouverts	B000	0,028
VM106517AQ0301	Plaque de zone de pression (orifice 1 obturé)	B100	0,028
VM106517AQ0302	Plaque de zone de pression (orifices 3 et 5 obturés)	B300	0,028
VM106517AQ0303	Plaque de zone de pression (orifices 1, 3 et 5 obturés)	B500	0,028

* Note : Lors de l'utilisation d'une plaque de zone de pression obturant l'orifice 1, il n'est pas possible d'utiliser toutes les vannes pilotes internes des deux côtés de la plaque de zone, au moins une vanne pilote externe doit être utilisée. Pour plus d'informations, veuillez contacter notre service technique.

Notre politique est de poursuivre la recherche et le développement. Nous nous réservons donc le droit de modifier, sans préavis, les spécifications données dans ce document. (2002 - 5001g) © 2020 Norgren Ltd.

Dimensions de l'îlot de la vanne et raccordements

Dimensions en mm
Mode de projection

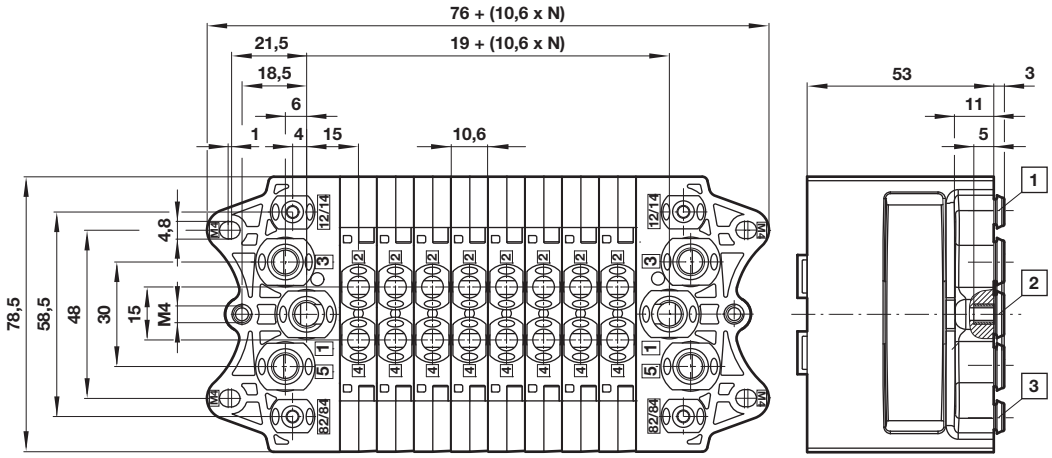

1 Ports 12/14
2 Ports 1, 3 & 5
3 Ports 82/84
N = nombre de stations
Dessins CAO détaillés disponibles sur :www.norgren.com

Description	Orifices 1 ,3 & 5 Tube ø extérieur	Orifices 12/14 & 82/84 Tube ø extérieur	Orifices 2 & 4 Tube ø extérieur	Numéro abrégé *1)	Poids (kg)	Modèle
Kit de plaques d'extrémité - alimentation des deux extrémités	10	6	6	F100	0,170	VM106517AQ010Y
Kit de plaques d'extrémité - alimentation des deux extrémités	8	4	4	F800	0,170	VM106517AQ0108
Kit de plaque d'extrémité Pneumapôle - alimentation à gauche, droite bloquée	10	6	6	L100	0,170	VM106517AQ011Y
Kit de plaque d'extrémité Pneumapôle - alimentation à gauche, droite bloquée	8	4	4	L800	0,170	VM106517AQ0118
Kit de plaque d'extrémité Pneumapôle - alimentation à droite, gauche bloquée	10	6	6	R100	0,170	VM106517AQ012Y
Kit de plaque d'extrémité Pneumapôle - alimentation à droite, gauche bloquée	8	4	4	R800	0,170	VM106517AQ0128

Tailles d'orifice de vanne disponibles - ø 3 mm, 4 mm et 6 mm *1) Code court - utilisé dans le configurateur en ligne

Panneau découpé

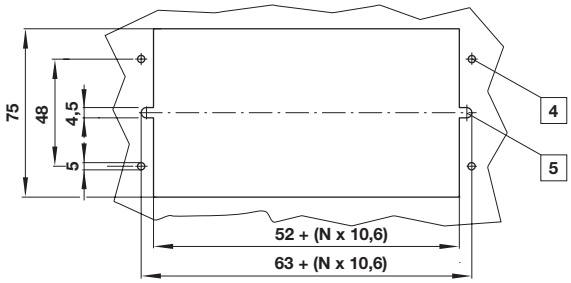

4 Pour le montage de l'îlot depuis l'extérieur du panneau en utilisant les filetages M4 des plaques d'extrémité de l'îlot de vannes
5 Pour l'utilisation des trous de montage traversants des plaques d'extrémité de l'îlot de vannes

Notre politique est de poursuivre la recherche et le développement. Nous nous réservons donc le droit de modifier, sans préavis, les spécifications données dans ce document. (2002 - 5001g) © 2020 Norgren Ltd.

Connexions du couvercle - Individuelles et multipolaires Individuelles IP40 (sans couvercle)

Dimensions en mm
Mode de projection

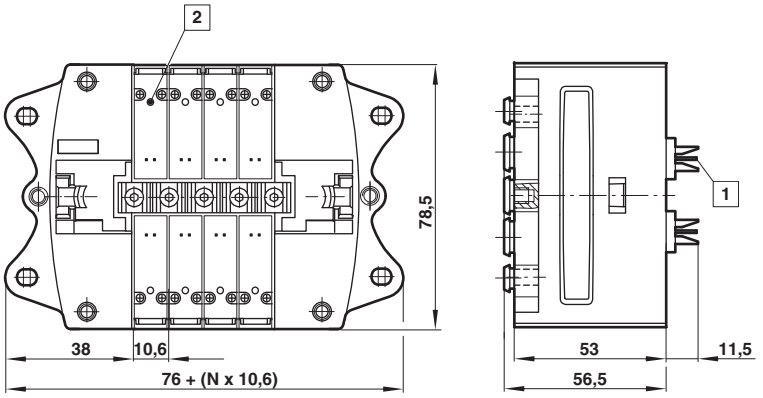

1 Connecteur à 2 broches
2 Dérogation manuelle
N = nombre de stations

Câblage individuel	Nombre de stations	Nombre maximal de solénoïdes	Poids (kg)*
Connecteur 2/2 2 broches	2 ... 20	40	0,170

* kg + poids des soupapes

Multipôle IP65

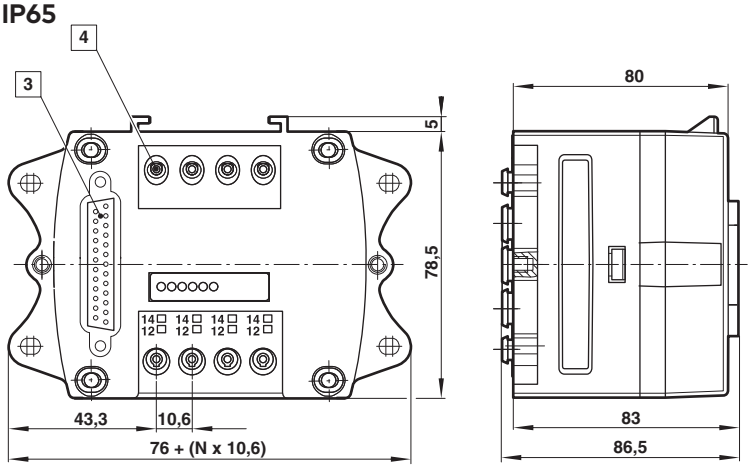

3 Connecteur à 25 broches pour 4, 6, 8, 10 et 12 stations Connecteur à 44 broches pour 12 et 16 stations
4 Commande manuelle, actionnement avec un tournevis N = nombre de stations

Multipôles	Nombre de stations	-ve commun Modèle	Numéro court *	+ve commun Modèle	Numéro court *	Nombre maximal de solénoïdes	Poids (kg)
Connecteur 25/25 25 broches	4	VM106517AQ0404	2N04	VM106517RQ0404	2P04	8	0,116
Connecteur 25/25 25 broches	6	VM106517AQ0406	2N06			12	0,122
Connecteur 25/25 25 broches	8	VM106517AQ0408	2N08	VM106517RQ0408	2P08	16	0,128
Connecteur 25/25 25 broches	10	VM106517AQ0410	2N10			20	0,134
Connecteur 25/25 25 broches	12	VM106517AQ0412	2N12	VM106517RQ0412	2P12	24	0,140
Connecteur 44/44 44 broches	12	VM106517AQ0512	4N12			24	0,144
Connecteur 44/44 44 broches	16	VM106517AQ0516	4N16	VM106517RQ0516	4P16	32	0,160

* Short code - utilisé dans le configurateur en ligne

Notre politique est de poursuivre la recherche et le développement. Nous nous réservons donc le droit de modifier, sans préavis, les spécifications données dans ce document. (2002 - 5001g) © 2020 Norgren Ltd.

Connexions du couvercle - Bus de terrain et Ethernet industriel PROFIBUS DP (connecteur M12 IP65)

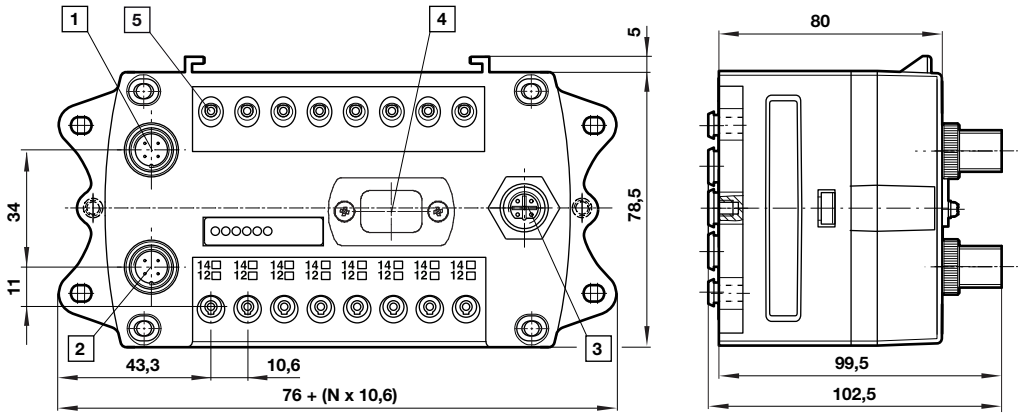

Dimensions en mm
Mode de projection

1 Connecteur d'alimentation M12
2 Connecteur de protocole M12 (mâle)
3 Connecteur de protocole M12 (femelle)
4 Commutateur d'adresse rotatif
5 Commande manuelle, actionner avec un tournevis

N = nombre de stations

Bus de terrain standard	Nombre de stations	Nombre maximal de solénoïdes	Numéro court *	Poids (kg)	Modèle
Interbus-S	08	16	PS08	0,138	VM10DPFNB00082
Interbus-S	10	20	PS10	0,144	VM10DPFNB00102
Interbus-S	12	24	PS12	0,150	VM10DPFNB00122
Interbus-S	16	32	PS16	0,170	VM10DPFNB00162

* Short code - utilisé dans le configurateur en ligne

Connecteur d'alimentation : M12 4-pin A-codé

Mâle	Broche	Fonction	Tolérance	Courant Max.
	1	24 VB Alimentation du circuit logique	±30%	300 mA
	2	Vannes 24 VA	±10%	1,5 A
	3	0 V	-	1,53 A
	4	Terre	-	-

Connecteurs de bus : M12 5 broches codées B

Bus masculin en	Sortie bus femelle	Broche	Fonction
		1	5 VI Opto-isolateur
		2	Ligne A (vert)
		3	0 VI Opto isolé
		4	Ligne B (rouge)
		5	Bouclier

Notre politique est de poursuivre la recherche et le développement. Nous nous réservons donc le droit de modifier, sans préavis, les spécifications données dans ce document. (2002 - 5001g) © 2020 Norgren Ltd.

PROFINET IRT (connecteur M12 IP65)

Dimensions pour 8 et 10 stations

Dimensions en mm
Mode de projection

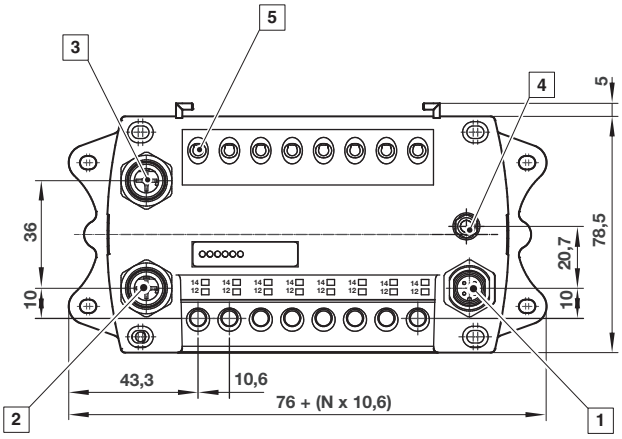

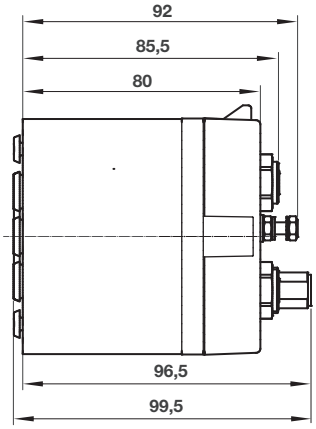

1 Connecteur d'alimentation M12 (mâle)

2 Connecteur de protocole M12 (femelle)

3 Connecteur de protocole M12 (femelle)

4 Terre fonctionnelle

5 Commande manuelle, actionner avec un tournevis

N = nombre de stations

Dimensions pour 12 et 16 stations

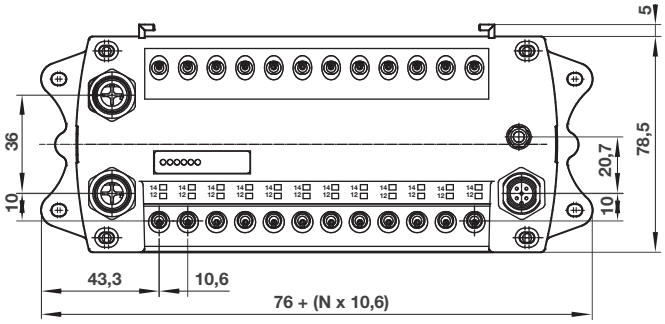

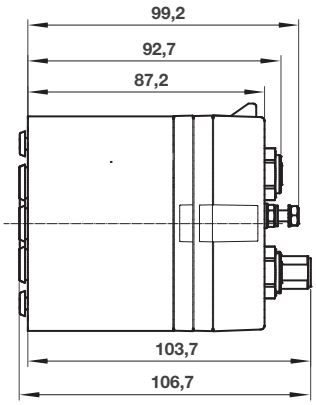

Protocole Ethernet industriel :	Nombre de stations	Nombre maximal de solénoïdes	Numéro court *	Poids (kg)	Modèle
PROFINET IRT	8	16	PN08	0,3	VM10PNIEB00080
PROFINET IRT	10	20	PN10	0,32	VM10PNIEB00100
PROFINET IRT	12	24	PN12	0,35	VM10PNIEB00120
PROFINET IRT	16	32	PN16	0,37	VM10PNIEB00160

* Short code - utilisé dans le configurateur en ligne

Connecteur d'alimentation : M12 5-pin A-codé

Mâle	Broche	Fonction
	1	Alimentation électronique +24V L1 (VB +)
	2	Alimentation électrique des vannes N2 (-VA) 0V
	3	Alimentation électronique N1 (-VB) 0V
	4	Alimentation électrique des éléctrovannes 2L (VA+) +24V
	5	FE (terre fonctionnelle)

Connecteur de bus : M12 4-pin D-codé

Femelle	N° d'épingle.	Fonction
	1	Transmission des données + (+ TD)
	2	Recevoir des données (RD)
	3	Transmission des données - (-TD)
	4	Reception des données - (- RD)
	logement	FE (terre fonctionnelle)

Notre politique est de poursuivre la recherche et le développement. Nous nous réservons donc le droit de modifier, sans préavis, les spécifications données dans ce document. (2002 - 5001g) © 2020 Norgren Ltd.

DeviceNet et CANopen (connecteur M12 IP65)

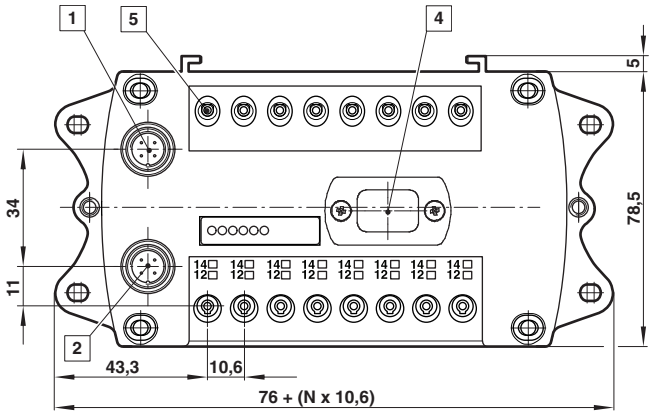

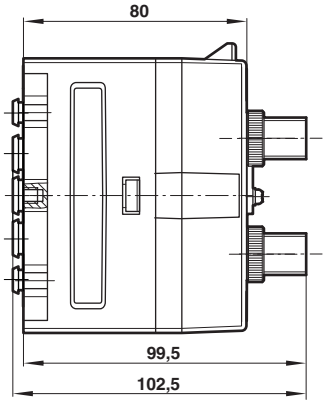

Dimensions en mm
Mode de projection

1 Connecteur d'alimentation M12
2 Connecteur de protocole M12
4 Commutateur d'adresse rotatif
5 Commande manuelle, actionnement avec un tournevis

N = nombre de stations

Bus de terrain standard	Nombre de stations	Nombre maximal de solénoïdes	Numéro court *	Poids (kg)	Modèle
DeviceNet	08	16	DR08	0,138	VM10DNFNB00082
DeviceNet	10	20	DR10	0,144	VM10DNFNB00102
DeviceNet	12	24	DR12	0,150	VM10DNFNB00122
DeviceNet	16	32	DR16	0,170	VM10DNFNB00162
CANopen	08	16	CR08	0,138	VM10CAFNB00082
CANopen	10	20	CR10	0,144	VM10CAFNB00102
CANopen	12	24	CR12	0,150	VM10CAFNB00122
CANopen	16	32	CR16	0,170	VM10CAFNB00162

* Short code - utilisé dans le configurateur en ligne

Connecteur d'alimentation : M12 4-pin A-codé

Mâle	Broche	Fonction	Tolérance	Courant Max.
	1	24 VB Alimentation du circuit logique	±30%	300 mA
	2	Vannes 24 VA	±10%	1,5 A
	3	0 V	-	1,53 A
	4	Terre	-	-

Connecteur de bus : M12 5 broches codées A

Mâle	Broche	Fonction
	1	Purge
	2	V
	3	V
	4	CAN_H
	5	CAN_L2

Notre politique est de poursuivre la recherche et le développement. Nous nous réservons donc le droit de modifier, sans préavis, les spécifications données dans ce document. (2002 - 5001g) © 2020 Norgren Ltd.

EtherNet/IP (connecteur M12 IP65)

Dimensions pour 8 et 10 stations

Dimensions en mm
Mode de projection

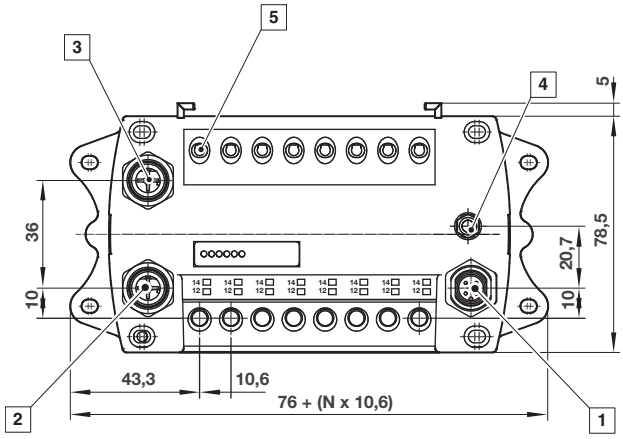

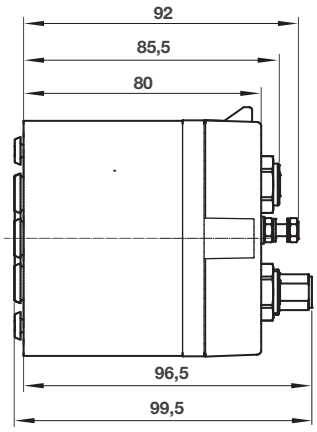

1 Connecteur d'alimentation M12 (mâle)
2 Connecteur de protocole M12 (femelle)
3 Connecteur de protocole M12 (femelle)
4 Terre fonctionnelle
5 Commande manuelle, actionner avec un tournevis

N = nombre de stations

Dimensions pour 12 et 16 stations

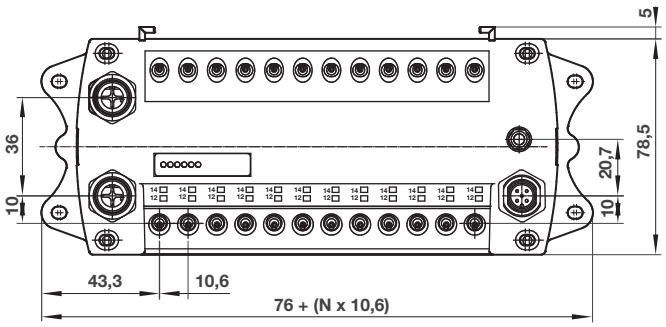

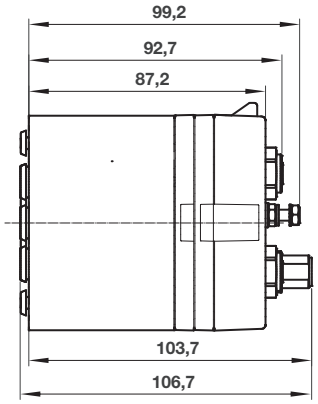

Protocole Ethernet industriel :	Nombre de stations	Nombre maximal de solénoïdes	Numéro court *	Poids (kg)	Modèle
EtherNet/IP	8	16	EP08	0,3	VM10EPIEB00080
EtherNet/IP	10	20	EP10	0,32	VM10EPIEB00100
EtherNet/IP	12	24	EP12	0,35	VM10EPIEB00120
EtherNet/IP	16	32	EP16	0,37	VM10EPIEB00160

* Short code - utilisé dans le configurateur en ligne

Connecteur d'alimentation : M12 5-pin A-codé

Mâle	Broche	Fonction
	1	Alimentation électronique +24V L1 (VB +)
	2	Alimentation électrique des vannes N2 (-VA) 0V
	3	Alimentation électronique N1 (-VB) 0V
	4	Alimentation électrique des éléctrovannes 2L (VA+) +24V
	5	FE (terre fonctionnelle)

Connecteur de bus : M12 4-pin D-codé

Femelle	Broche	Fonction
	1	Transmission des données + (+ TD)
	2	Recevoir des données (RD)
	3	Transmission des données - (-TD)
	4	Reception des données - (- RD)
	logement	FE (terre fonctionnelle)

Notre politique est de poursuivre la recherche et le développement. Nous nous réservons donc le droit de modifier, sans préavis, les spécifications données dans ce document. (2002 - 5001g) © 2020 Norgren Ltd.

Options de pression multiples

Dimensions en mm
Mode de projection

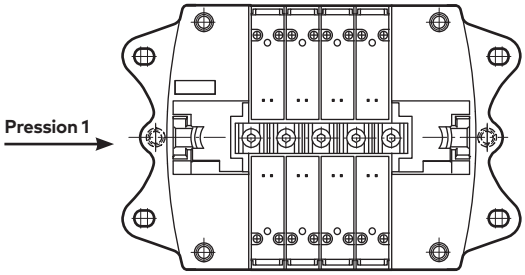

Deux pressions

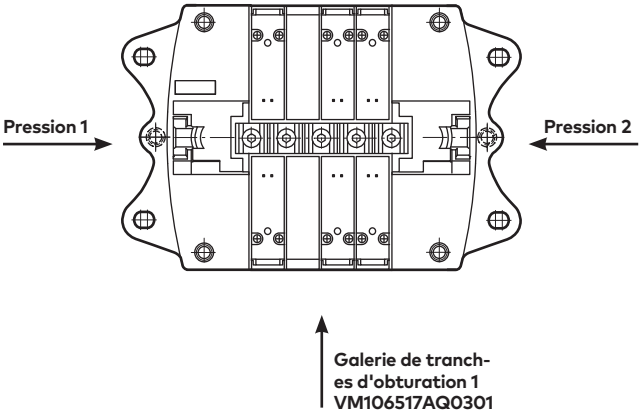

Trois pressions

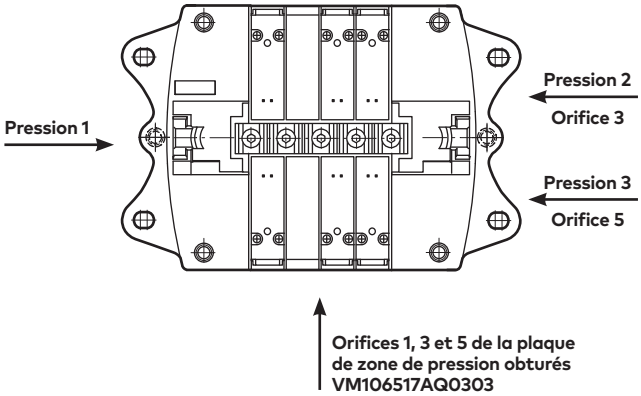

Quatre pressions

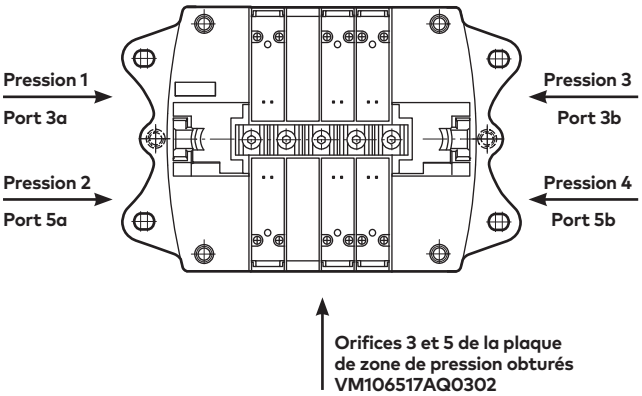

Note :
Lors de l'utilisation d'une plaque de zone de pression obturant l'orifice 1, il n'est pas possible d'utiliser toutes les vannes pilotes internes des deux côtés de la plaque de zone, au moins une vanne pilote externe doit être utilisée. Pour plus d'informations, veuillez contacter notre service technique.

Les îlots de trois et quatre zones de pression sont obtenus en utilisant des vannes 2 x 3/2 pilotées de l'extérieur et en inversant les ports 3 et 5.
En inversant le port, la fonction de la vanne est également inversée, de sorte qu'un NC devient NO et un NO devient NC.

Notre politique est de poursuivre la recherche et le développement. Nous nous réservons donc le droit de modifier, sans préavis, les spécifications données dans ce document. (2002 - 5001g) © 2020 Norgren Ltd.

Sous-connecteur D 25 broches (IP65)

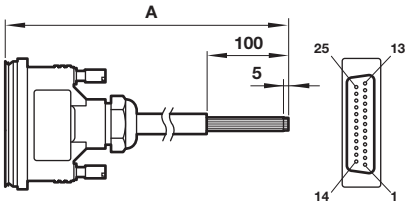

A	Modèle
1 m	V11569-E01
3 m	V11569-E03
5 m	V11569-E05

Broche	Couleur du fil	Socket	Piloté	Nombre de stations
1	Blanc	Solénoïde 1-a	14	1
2	Brun	Solénoïde 2-a	14	2
3	Vert	Solénoïde 3-a	14	3
4	Jaune	Solénoïde 4-a	14	4
5	Gris	Solénoïde 5-a	14	5
6	Rose	Solénoïde 6-a	14	6
7	Bleu	Solénoïde 7-a	14	7
8	Rouge	Solénoïde 8-a	14	8
9	Noir	Solénoïde 9-a	14	9
10	Violet	Solénoïde 10-a	14	10
11	Gris/Rose	Solénoïde 11-a	14	11
12	Rouge/Bleu	Bobine 12-a	14	12
13	Vert, blanc	Common-Ve		-
14	Brun/Vert	Solénoïde 1-b	12	1
15	Blanc/Jaune	Solénoïde 2-b	12	2
16	Jaune/Brun	Solénoïde 3-b	12	3
17	Blanc/Gris	Solénoïde 4-b	12	4
18	Gris/Brun	Solénoïde 5-b	12	5
19	Rose, blanc	Solénoïde 6-b	12	6
20	Rose/Brun	Solénoïde 7-b	12	7
21	Blanc, bleu	Solénoïde 8-b	12	8
22	Brun/Bleu	Solénoïde 9-b	12	9
23	Blanc, rouge	Solénoïde 10-b	12	10
24	Brun/Rouge	Solénoïde 11-b	12	11
25	Noir, blanc	Solénoïde 12-b	12	12

Remarque : conforme à la norme IEC60757

D Sous-connecteur 44 broches (IP65)

Dimensions en mm
Mode de projection

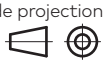

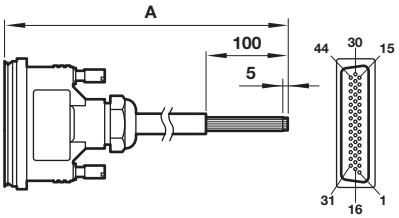

A	Modèle
1 m	V11570-E01
3 m	V11570-E03
5 m	V11570-E05

Broche	Couleur du fil	Socket	Piloté	Nombre de stations
1	Blanc	Solénoïde 1-a	14	1
2	Brun	Solénoïde 2-a	14	2
3	Vert	Solénoïde 3-a	14	3
4	Jaune	Solénoïde 4-a	14	4
5	Gris	Solénoïde 5-a	14	5
6	Rose	Solénoïde 6-a	14	6
7	Bleu	Solénoïde 7-a	14	7
8	Rouge	Solénoïde 8-a	14	8
9	Noir	Solénoïde 9-a	14	9
10	Violet	Solénoïde 10-a	14	10
11	Gris/Rose	Solénoïde 11-a	14	11
12	Rouge/Bleu	Bobine 12-a	14	12
13	Vert, blanc	Solénoïde 13-a	14	13
14	Brun/Vert	Solénoïde 14-a	14	14
15	Blanc/Jaune	Solénoïde 15-a	14	15
16	Jaune/Brun	Solénoïde 1-b	12	1
17	Blanc/Gris	Solénoïde 2-b	12	2
18	Gris/Brun	Solénoïde 3-b	12	3
19	Rose, blanc	Solénoïde 4-b	12	4
20	Rose/Brun	Solénoïde 5-b	12	5
21	Blanc, bleu	Solénoïde 6-b	12	6
22	Brun/Bleu	Solénoïde 7-b	12	7
23	Blanc, rouge	Solénoïde 8-b	12	8
24	Brun/Rouge	Solénoïde 9-b	12	9
25	Noir, blanc	Solénoïde 10-b	12	10
26	Marron/Noir	Solénoïde 11-b	12	11
27	Gris/vert	Solénoïde 12-b	12	12
28	Jaune/Gris	Solénoïde 13-b	12	13
29	Rose/vert	Solénoïde 14-b	12	14
30	Jaune/Rose	Solénoïde 15-b	12	15
31	Vert/Bleu	Solénoïde 16-a	14	16
32	Jaune, Bleu	Solénoïde 16-b	12	16
33	-	Où utilisé	-	-
34	-	Où utilisé	-	-
35	-	Où utilisé	-	-
36	-	Où utilisé	-	-
37	-	Où utilisé	-	-
38	-	Où utilisé	-	-
39	-	Où utilisé	-	-
40	-	Où utilisé	-	-
41	-	Où utilisé	-	-
42	-	Où utilisé	-	-
43	-	Où utilisé	-	-
44	Rouge/Noir Jaune/Noir	Common-Ve	-	-

Notre politique est de poursuivre la recherche et le développement. Nous nous réservons donc le droit de modifier, sans préavis, les spécifications données dans ce document. (2002 - 5001g) © 2020 Norgren Ltd.

D Sous-connecteur 25 broches 90° (IP65)

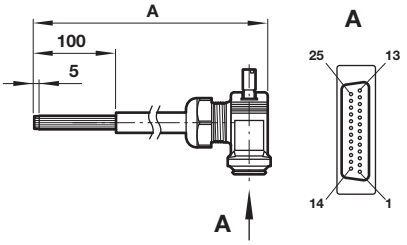

A	Modèle
1 m	V12086-E01
3 m	V12086-E03
5 m	V12086-E05

Broche	Couleur du fil	Socket	Piloté	Nombre de stations
1	Blanc	Solénoïde 1-a	14	1
2	Brun	Solénoïde 2-a	14	2
3	Vert	Solénoïde 3-a	14	3
4	Jaune	Solénoïde 4-a	14	4
5	Gris	Solénoïde 5-a	14	5
6	Rose	Solénoïde 6-a	14	6
7	Bleu	Solénoïde 7-a	14	7
8	Rouge	Solénoïde 8-a	14	8
9	Noir	Solénoïde 9-a	14	9
10	Violet	Solénoïde 10-a	14	10
11	Gris/Rose	Solénoïde 11-a	14	11
12	Rouge/Bleu	Bobine 12-a	14	12
13	Vert, blanc	Common-Ve		-
14	Brun/Vert	Solénoïde 1-b	12	1
15	Blanc/Jaune	Solénoïde 2-b	12	2
16	Jaune/Brun	Solénoïde 3-b	12	3
17	Blanc/Gris	Solénoïde 4-b	12	4
18	Gris/Brun	Solénoïde 5-b	12	5
19	Rose, blanc	Solénoïde 6-b	12	6
20	Rose/Brun	Solénoïde 7-b	12	7
21	Blanc, bleu	Solénoïde 8-b	12	8
22	Brun/Bleu	Solénoïde 9-b	12	9
23	Blanc, rouge	Solénoïde 10-b	12	10
24	Brun/Rouge	Solénoïde 11-b	12	11
25	Noir, blanc	Solénoïde 12-b	12	12

Remarque : conforme à la norme IEC60757

D Sous-connecteur 44 broches 90° (IP65)

Dimensions en mm
Mode de projection

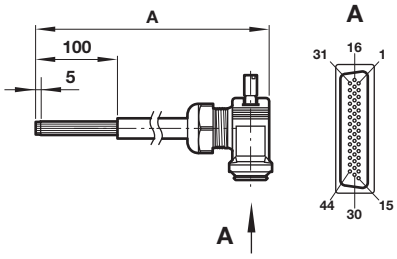

A	Modèle
1 m	V12088-E01
3 m	V12088-E03
5 m	V12088-E05

Broche	Couleur du fil	Socket	Piloté	Nombre de stations
1	Blanc	Solénoïde 1-a	14	1
2	Brun	Solénoïde 2-a	14	2
3	Vert	Solénoïde 3-a	14	3
4	Jaune	Solénoïde 4-a	14	4
5	Gris	Solénoïde 5-a	14	5
6	Rose	Solénoïde 6-a	14	6
7	Bleu	Solénoïde 7-a	14	7
8	Rouge	Solénoïde 8-a	14	8
9	Noir	Solénoïde 9-a	14	9
10	Violet	Solénoïde 10-a	14	10
11	Gris/Rose	Solénoïde 11-a	14	11
12	Rouge/Bleu	Bobine 12-a	14	12
13	Vert, blanc	Solénoïde 13-a	14	13
14	Brun/Vert	Solénoïde 14-a	14	14
15	Blanc/Jaune	Solénoïde 15-a	14	15
16	Jaune/Brun	Solénoïde 1-b	12	1
17	Blanc/Gris	Solénoïde 2-b	12	2
18	Gris/Brun	Solénoïde 3-b	12	3
19	Rose, blanc	Solénoïde 4-b	12	4
20	Rose/Brun	Solénoïde 5-b	12	5
21	Blanc, bleu	Solénoïde 6-b	12	6
22	Brun/Bleu	Solénoïde 7-b	12	7
23	Blanc, rouge	Solénoïde 8-b	12	8
24	Brun/Rouge	Solénoïde 9-b	12	9
25	Noir, blanc	Solénoïde 10-b	12	10
26	Marron/Noir	Solénoïde 11-b	12	11
27	Gris/vert	Solénoïde 12-b	12	12
28	Jaune/Gris	Solénoïde 13-b	12	13
29	Rose/vert	Solénoïde 14-b	12	14
30	Jaune/Rose	Solénoïde 15-b	12	15
31	Vert/Bleu	Solénoïde 16-a	14	16
32	Jaune, Bleu	Solénoïde 16-b	12	16
33	-	Où utilisé	-	-
34	-	Où utilisé	-	-
35	-	Où utilisé	-	-
36	-	Où utilisé	-	-
37	-	Où utilisé	-	-
38	-	Où utilisé	-	-
39	-	Où utilisé	-	-
40	-	Où utilisé	-	-
41	-	Où utilisé	-	-
42	-	Où utilisé	-	-
43	-	Où utilisé	-	-
44	Rouge/Noir Jaune/Noir	Commune -Ve	-	-

Notre politique est de poursuivre la recherche et le développement. Nous nous réservons donc le droit de modifier, sans préavis, les spécifications données dans ce document. (2002 - 5001g) © 2020 Norgren Ltd.

Pressostat pour les orifices pilotes 12 & 14

Dimensions en mm
Mode de projection

Tension	24 V c.c.
Plage de pression:	0 ... 10 bar
Point de commutation pression ascendante	3 ... 5 bar
Point de commutation pression descendante	2,5 ... 3,7 bar
Bornes AMP E	2,8 x 0,8
Degré de protection	IP00
réglage:	Néant

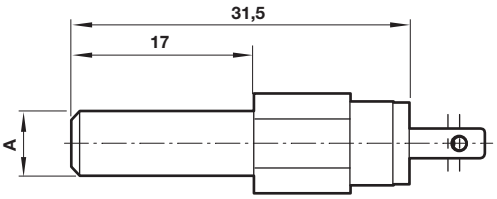

Symbole	A	Code court	Poids (kg)	Modèle
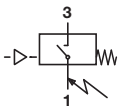	4	7A	0,004	VM106517AQ0804
	6	7B	0,004	VM106517AQ0806

Bouchon C0004

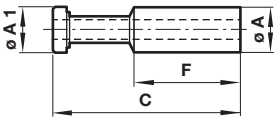

Ø A	ø A1	C	F	Modèle
4	4	30	17,5	C00040400
6	6	34	18,5	C00040600
8	8	38	21	C00040800
10	10	42	24	C00041000

Silencieux

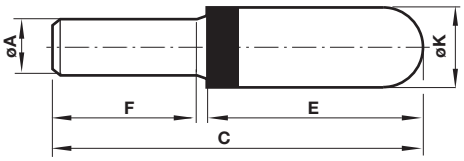

Ø A	C	E	F	Ø K	Modèle
4	32	16	14	6,5	T45P0004
6	45	24,5	17	12,5	T45P0006
8	43,5	22	19	13,5	T45P0008
10	57,5	31	23	15,5	T45P0010

Notre politique est de poursuivre la recherche et le développement. Nous nous réservons donc le droit de modifier, sans préavis, les spécifications données dans ce document. (2002 - 5001g) © 2020 Norgren Ltd.

Numérotation des pièces pour les îlots de distribution complets

VM10★★★★00-★★★★★

Nombre de stations *1)	Indiquez
2 stations	**2**
3 stations	**3**
4 stations	**4**
5 stations	**5**
6 stations	**6**
7 stations	**7**
8 stations	**8**
9 stations	**9**
10 stations	**10**
11 stations	**11**
12 stations	**12**
13 stations	**13**
14 stations	**14**
15 stations	**15**
16 stations	**16**
17 stations	**17**
18 stations	**18**
19 stations	**19**
20 stations	**20**
Connexion électrique	**Indiquez**
Câblage individuel	**IW**
Multipôle 25 broches	**M2**
Multipôle 44 broches	**M4**
Interbus-S	**PB**
PROFINET IRT	**PN**
DeviceNet	**DN**
EtherNet/IP	**PE**
CANopen	**LE CO**

*1) Câblage individuel ; 2 à 20 stations
4, 6, 8, 10, 12 et 16 stations Bus de terrain et Ethernet industriel ;
8, 10, 12 et 16 stations

À définir par le configurateur d'îlot en ligne en fonction de la sélection des tranches

Notre politique est de poursuivre la recherche et le développement. Nous nous réservons donc le droit de modifier, sans préavis, les spécifications données dans ce document. (2002 - 5001g) © 2020 Norgren Ltd.

Descriptions et codes courts pour les tranches de vannes utilisées dans le configurateur d'îlots de vannes

Description	Commande manuelle	Code court	Modèle
2 x 3/2 - 2 x NC - Vanne d'alimentation interne 3 mm PIF	Tourner et verrouiller	NA3T	VM103A11AB213B
2 x 3/2 - 2 x NC - Vanne d'alimentation interne 3 mm PIF	Pousser	NA3U	VM103A11AB313B
2 x 3/2 - 2 x NC - Vanne d'alimentation interne 4 mm PIF	Tourner et verrouiller	NA4T	VM104A11AB213B
2 x 3/2 - 2 x NC - Vanne d'alimentation interne 4 mm PIF	Pousser	NA4U	VM104A11AB313B
2 x 3/2 - 2 x NC - Vanne d'alimentation interne 6 mm PIF	Tourner et verrouiller	NA6T	VM106A11AB213B
2 x 3/2 - 2 x NC - Vanne d'alimentation interne 6 mm PIF	Pousser	NA6U	VM106A11AB313B
2 x 3/2 - 2 x NC - Vanne d'alimentation externe 3 mm PIF	Tourner et verrouiller	ND3T	VM103A22AB213B
2 x 3/2 - 2 x NC - Vanne d'alimentation externe 3 mm PIF	Pousser	ND3U	VM103A22AB313B
2 x 3/2 - 2 x NC - Vanne d'alimentation externe 4 mm PIF	Tourner et verrouiller	ND4T	VM104A22AB213B
2 x 3/2 - 2 x NC - Vanne d'alimentation externe 4 mm PIF	Pousser	ND4U	VM104A22AB313B
2 x 3/2 - 2 x NC - Vanne d'alimentation externe 6 mm PIF	Tourner et verrouiller	ND6T	VM106A22AB213B
2 x 3/2 - 2 x NC - Vanne d'alimentation externe 6 mm PIF	Pousser	ND6U	VM106A22AB313B
2 x 3/2 - 2 x NO - Vanne d'alimentation interne 3 mm PIF	Tourner et verrouiller	NB3T	VM103B11AB213B
2 x 3/2 - 2 x NO - Vanne d'alimentation interne 3 mm PIF	Pousser	NB3U	VM103B11AB313B
2 x 3/2 - 2 x NO - Vanne d'alimentation interne 4 mm PIF	Tourner et verrouiller	NB4T	VM104B11AB213B
2 x 3/2 - 2 x NO - Vanne d'alimentation interne 4 mm PIF	Pousser	NB4U	VM104B11AB313B
2 x 3/2 - 2 x NO - Vanne d'alimentation interne 6 mm PIF	Tourner et verrouiller	NB6T	VM106B11AB213B
2 x 3/2 - 2 x NO - Vanne d'alimentation interne 6 mm PIF	Pousser	NB6U	VM106B11AB313B
2 x 3/2 - 2 x NO - Vanne d'alimentation externe 3 mm PIF	Tourner et verrouiller	NE3T	VM103B22AB213B
2 x 3/2 - 2 x NO - Vanne d'alimentation externe 3 mm PIF	Pousser	NE3U	VM103B22AB313B
2 x 3/2 - 2 x NO - Vanne d'alimentation externe 4 mm PIF	Tourner et verrouiller	NE4T	VM104B22AB213B
2 x 3/2 - 2 x NO - Vanne d'alimentation externe 4 mm PIF	Pousser	NE4U	VM104B22AB313B
2 x 3/2 - 2 x NO - Vanne d'alimentation externe 6 mm PIF	Tourner et verrouiller	NE6T	VM106B22AB213B
2 x 3/2 - 2 x NO - Vanne d'alimentation externe 6 mm PIF	Pousser	NE6U	VM106B22AB313B
2 x 3/2 - 1 x NC + 1 x NO - Vanne d'alimentation interne 3 mm PIF	Tourner et verrouiller	NC3T	VM103C11AB213B
2 x 3/2 - 1 x NC + 1 x NO - Vanne d'alimentation interne 3 mm PIF	Pousser	NC3U	VM103C11AB313B
2 x 3/2 - 1 x NC + 1 x NO - Vanne d'alimentation interne 4 mm PIF	Tourner et verrouiller	NC4T	VM104C11AB213B
2 x 3/2 - 1 x NC + 1 x NO - Vanne d'alimentation interne 4 mm PIF	Pousser	NC4U	VM104C11AB313B
2 x 3/2 - 1 x NC + 1 x NO - Vanne d'alimentation interne 6 mm PIF	Tourner et verrouiller	NC6T	VM106C11AB213B
2 x 3/2 - 1 x NC + 1 x NO - Vanne d'alimentation interne 6 mm PIF	Pousser	NC6U	VM106C11AB313B
2 x 3/2 - 1 x NC + 1 x NO - Vanne d'alimentation externe 3 mm PIF	Tourner et verrouiller	NF3T	VM103C22AB213B
2 x 3/2 - 1 x NC + 1 x NO - Vanne d'alimentation externe 3 mm PIF	Pousser	NF3U	VM103C22AB313B
2 x 3/2 - 1 x NC + 1 x NO - Vanne d'alimentation externe 4 mm PIF	Tourner et verrouiller	NF4T	VM104C22AB213B
2 x 3/2 - 1 x NC + 1 x NO - Vanne d'alimentation externe 4 mm PIF	Pousser	NF4U	VM104C22AB313B
2 x 3/2 - 1 x NC + 1 x NO - Vanne d'alimentation externe 6 mm PIF	Tourner et verrouiller	NF6T	VM106C22AB213B
2 x 3/2 - 1 x NC + 1 x NO - Vanne d'alimentation externe 6 mm PIF	Pousser	NF6U	VM106C22AB313B

Notre politique est de poursuivre la recherche et le développement. Nous nous réservons donc le droit de modifier, sans préavis, les spécifications données dans ce document. (2002 - 5001g) © 2020 Norgren Ltd.

Description	Commande manuelle	Code court	Modèle
5/2 Électro-ressort - Vanne d'alimentation interne 3 mm PIF	Tourner et verrouiller	NG3T	VM103517AB213B
5/2 Électro-ressort - Vanne d'alimentation interne 3 mm PIF	Pousser	NG3U	VM103517AB313B
5/2 Électro-ressort - Vanne d'alimentation interne 4 mm PIF	Tourner et verrouiller	NG4T	VM104517AB213B
5/2 Électro-ressort - Vanne d'alimentation interne 4 mm PIF	Pousser	NG4U	VM104517AB313B
5/2 Électro-ressort - Vanne d'alimentation interne 6 mm PIF	Tourner et verrouiller	NG6T	VM106517AB213B
5/2 Solénoïde/ressort - Vanne d'alimentation interne 6mm PIF	Pousser	NG6U	VM106517AB313B
5/2 Électro-ressort - Vanne d'alimentation externe 3 mm PIF	Tourner et verrouiller	NH3T	VM103527AB213B
5/2 Électro-ressort - Vanne d'alimentation externe 3 mm PIF	Pousser	NH3U	VM103527AB313B
5/2 Électro-ressort - Vanne d'alimentation externe 4 mm PIF	Tourner et verrouiller	NH4T	VM104527AB213B
5/2 Électro-ressort - Vanne d'alimentation externe 4 mm PIF	Pousser	NH4U	VM104527AB313B
5/2 Électro-ressort - Vanne d'alimentation externe 6 mm PIF	Tourner et verrouiller	NH6T	VM106527AB213B
5/2 Électro-ressort - Vanne d'alimentation externe 6 mm PIF	Pousser	NH6U	VM106527AB313B
5/2 Solénoïde - Vanne d'alimentation interne 3 mm PIF	Tourner et verrouiller	NJ3T	VM103511AB213B
5/2 Solénoïde - Vanne d'alimentation interne 3 mm PIF	Pousser	NJ3U	VM103511AB313B
5/2 Electrovanne/solénoïde - Vanne d'alimentation interne 4 mm PIF	Tourner et verrouiller	NJ4T	VM104511AB213B
5/2 Electrovanne/solénoïde - Vanne d'alimentation interne 4 mm PIF	Pousser	NJ4U	VM104511AB313B
5/2 Electrovanne/solénoïde - Vanne d'alimentation interne 6 mm PIF	Tourner et verrouiller	NJ6T	VM106511AB213B
5/2 Electrovanne/solénoïde - Vanne d'alimentation interne 6 mm PIF	Pousser	NJ6U	VM106511AB313B
5/2 Electrovanne/solénoïde - Vanne d'alimentation externe 3 mm PIF	Tourner et verrouiller	NK3T	VM103522AB213B
5/2 Electrovanne/solénoïde - Vanne d'alimentation externe 3 mm PIF	Pousser	NK3U	VM103522AB313B
5/2 Electrovanne/solénoïde - Vanne d'alimentation externe 4 mm PIF	Tourner et verrouiller	NK4T	VM104522AB213B
5/2 Electrovanne/solénoïde - Vanne d'alimentation externe 4 mm PIF	Pousser	NK4U	VM104522AB313B
5/2 Electrovanne/solénoïde - Vanne d'alimentation externe 6 mm PIF	Tourner et verrouiller	NK6T	VM106522AB213B
5/2 Electrovanne/solénoïde - Vanne d'alimentation externe 6 mm PIF	Pousser	NK6U	VM106522AB313B
5/3 APB Solénoïde/solénoïde - Vanne d'alimentation interne 3 mm PIF	Tourner et verrouiller	NL3T	VM103611AB213B
5/3 APB Solénoïde/solénoïde - Vanne d'alimentation interne 3 mm PIF	Pousser	NL3U	VM103611AB313B
5/3 APB Solénoïde/solénoïde - Vanne d'alimentation interne 4 mm PIF	Tourner et verrouiller	NL4T	VM104611AB213B
5/3 APB Solénoïde/solénoïde - Vanne d'alimentation interne 4 mm PIF	Pousser	NL4U	VM104611AB313B
5/3 APB Solénoïde/solénoïde - Vanne d'alimentation interne 6 mm PIF	Tourner et verrouiller	NL6T	VM106611AB213B
5/3 APB Solénoïde/solénoïde - Vanne d'alimentation interne 6 mm PIF	Pousser	NL6U	VM106611AB313B
5/3 APB Solénoïde/solénoïde - Vanne d'alimentation externe 3 mm PIF	Tourner et verrouiller	NM3T	VM103622AB213B
5/3 APB Solénoïde/solénoïde - Vanne d'alimentation externe 3 mm PIF	Pousser	NM3U	VM103622AB313B
5/3 APB Solénoïde/solénoïde - Vanne d'alimentation externe 4 mm PIF	Tourner et verrouiller	NM4T	VM104622AB213B
5/3 APB Solénoïde/solénoïde - Vanne d'alimentation externe 4 mm PIF	Pousser	NM4U	VM104622AB313B
5/3 APB Electrovanne/solénoïde - Vanne d'alimentation externe 6 mm PIF	Tourner et verrouiller	NM6T	VM106622AB213B
5/3 APB Electrovanne/solénoïde - Vanne d'alimentation externe 6 mm PIF	Pousser	NM6U	VM106622AB313B

Notre politique est de poursuivre la recherche et le développement. Nous nous réservons donc le droit de modifier, sans préavis, les spécifications données dans ce document. (2002 - 5001g) © 2020 Norgren Ltd.

Descriptions et codes courts pour les plaques d'extrémité utilisées dans le configurateur d'îlots de vannes

Description	Commande manuelle	Code court	Modèle
Kit de plaques d'extrémité - alimentation des deux extrémités	10 mm	F100	VM106517AQ010Y
Kit de plaques d'extrémité - alimentation des deux extrémités	8 mm	F800	VM106517AQ0108
Kit de plaque d'extrémité Pneumapôle - alimentation à gauche, droite bloquée	10 mm	L100	VM106517AQ011Y
Kit de plaque d'extrémité Pneumapôle - alimentation à gauche, droite bloquée	8 mm	L800	VM106517AQ0118
Kit de plaque d'extrémité Pneumapôle - alimentation à droite, gauche bloquée	10 mm	R100	VM106517AQ012Y
Kit de plaque d'extrémité Pneumapôle - alimentation à droite, gauche bloquée	8 mm	R800	VM106517AQ0128

Veuillez noter que ce document est une traduction du document original qui a été rédigé en anglais et qui est fourni pour votre commodité/à titre d'information uniquement. En cas de divergence, d'ambiguïté ou de conflit entre la version anglaise originale et cette traduction, la version anglaise du document prévaudra.

Attention

1. Ces produits sont destinés à être utilisés dans les systèmes industriels à air comprimé. N'utilisez pas ces produits lorsque les pressions et les températures peuvent dépasser celles indiquées sous "Caractéristiques techniques/data".
Avant d'utiliser ces produits avec des fluides autres que ceux spécifiés, pour des applications non industrielles, des systèmes de survie ou d'autres applications non conformes aux spécifications publiées, consulter Norgren.
En raison d'une mauvaise utilisation, de l'âge ou d'un dysfonctionnement, les composants utilisés dans les systèmes d'énergie hydraulique peuvent tomber en panne de diverses manières.

Veuillez noter que toute interférence ou altération non autorisée du produit et/ou toute utilisation contraire aux instructions du fabricant peut entraîner l'annulation de la garantie du produit.

Le concepteur du système est averti qu'il doit tenir compte des modes de défaillance de tous les composants utilisés dans les systèmes d'énergie hydraulique et prévoir des garanties adéquates pour éviter les blessures ou les dommages aux équipements en cas de défaillance.

Les concepteurs du système doivent prévoir un avertissement aux utilisateurs finaux dans le manuel d'utilisation du système si la protection contre un mode de défaillance ne peut être assurée de manière adéquate.
Les concepteurs de systèmes et les utilisateurs finaux sont invités à prendre connaissance des avertissements spécifiques figurant sur les fiches d'instructions emballées et expédiées avec ces produits.

Notre politique est de poursuivre la recherche et le développement. Nous nous réservons donc le droit de modifier, sans préavis, les spécifications données dans ce document. (2002 - 5001g) © 2020 Norgren Ltd.