- **Taille de racc.: 3/8''... 3/4" (ISO G/PTF)**
- **La conception de l'Excelon® Plus permet une installation en ligne ou modulaire avec d'autres modules Excelon ® Plus**
- **Bouton de réglage pousser-tourner verrouillable par bouton de sécurité**
- **Manomètre facile à lire intégré en standard**

Caractéristiques techniques

Fluide:
Air comprimé seulement
Pression d'alimentation maximum:
20 bar (290 psi)
Plage de pression de sortie:
0,3 ...10 bar (4 ... 145 psi),
0,3 ... 4 bar (4 ... 58 psi) en option,
0,7 ... 17 bar (10 ... 247 psi) en option
Manomètre:
Intégré en standard
Orifice de manomètre 1/8 en option

Taille de racc.:
G3/8" G1/2" G3/4"
3/8" PTF, 1/2" PTF, 3/4" PTF
Soupape de décharge: :
Avec
Débit:
125 dm³/s
avec taille de racc.: 1/2",
une pression d'entrée de 10 bar (145 psi), une pression de sortie de 6,3 bar (91 psi) et une chute de pression de Δp: 1 bar (14,5 psi) .

Température ambiante/ du fluide:
-20 ... +65ºC (-4 ... +149ºF)
L'air d'alimentation doit être suffisamment sec pour éviter la formation de glace quand la température est inférieure à +2°C (+35°F+2°C (+35°F).

Matériaux:
Corps: aluminium moulé
Capot: ABS
Bouton de réglage: POM/Aluminium
Clapet: polypropilène
Joints: NBR

Caractéristiques techniques R84G - Modèles standard

Symbole	Taille de racc.	Gamme de pression (bar)	Réglage	Manomètre intégré (bar)	Poids (kg)	Modèle
	G3/8	0,3 … 10	Bouton	0 … 10	0,59	R84G-3GK-RMG
	G1/2	0,3 … 10	Bouton	0 … 10	0,59	R84G-4GK-RMG
	G3/4	0,3 … 10	Bouton	0 … 10	0,59	R84G-6GK-RMG

*) Le sens du débit de tous les modèles modèles présentés ci-dessous est de la gauche vers la droite.
Pour un modèle avec le sens du débit de la droite vers la gauche, utilisez notre configurateur en ligne www.imi-precision.com/fr/fr/frl-configurator ou contactez IMI Norgren

Options disponibles *)

R84G-★★★-R★★

Taille de racc.	Indiquer
3/8"	3
1/2"	4
3/4"	6
Type de filetage	**Indiquer**
PTF	A
ISO G cylindrique (standard)	G
Réglage	**Indiquer**
Bouton (standard)	K
Barre en T	T*2)

Manomètre	Indiquer
Avec (manomètre intégré)	G
Sans manomètre intégré mais avec un orifice de manomètre en 1/8''	N
Plage de pression *3)	**Indiquer**
0,3 ... 4 bar	F
0,3 ... 10 bar (standard)	M
0,7 ... 17 bar	S*2)

*1) Le débit de tous les modèles présentés ci-dessus est de la gauche vers la droite. Pour un modèle avec le sens du débit de la droite vers la gauche, utilisez notre configurateur en ligne www.imi-precision.com/fr/fr/frl-configurator ou contacez IMI Norgren

*2) Les modèles avec une pression de sortie de 17 bar n'existent qu'avec un réglage par barre en T; indiquez T au 7ème digit de la référence et S au 9ème digit.
L'option avec barre en T n'est disponible qu'en 17 bar de pression de sortie.

*3) La pression de sortie peut être réglée à des valeurs supérieures, ou inférieures, à celles indiquées. Ne pas utiliser ces appareils pour des pressions en dehors des plages spécifiées.

Travaillant continuellement au perfectionnement de nos appareils, nous nous réservons le droit d'en modifier leurs dimensions et leurs caractéristiques sans préavis. (2017 - 9216b) © 2015 Norgren Ltd

Caractéristiques de débit

Pression d'entrée: 10 bar (145 psi)
Taille de racc. : 1/2”

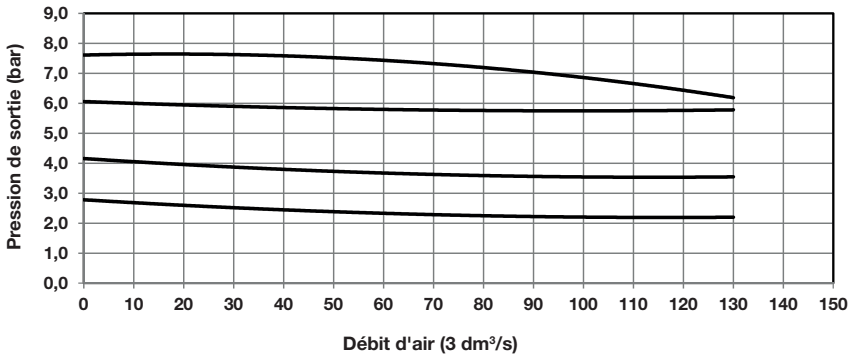

Pression d'entrée: 7 bar (101 psi)
Taille de racc.: 1/2”

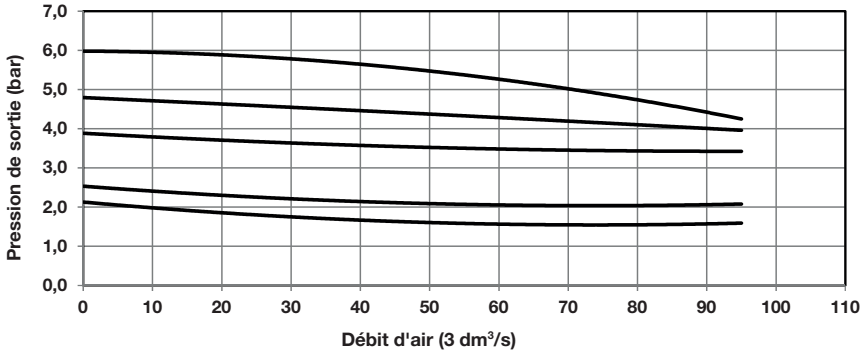

Travaillant continuellement au perfectionnement de nos appareils, nous nous réservons le droit d'en modifier leurs dimensions et leurs caractéristiques sans préavis. (2017 - 9216b) © 2015 Norgren Ltd

Accessoires

Quikclamp®	Quikclamp® avec équerre de fixation	Equerre de fixation avec écrou	Ecrou de montage sur panneau	Equerre de fixation
Page 4	Page 4	Page 5	Page 5	Page 5
Kit 840014-51	Kit 840014-52	Kit 840068-51	Kit 840048-89	Kit 840024-50

Manomètre intégré 10 bar	Manomètre intégré 20 bar	Kit d'adaptation de manomètre 1/8 PTF	Kit d'adaptation de manomètre R 1/8
Kit 840073-01	Kit 840073-02	Kit 840100-01	Kit 840100-02

Bloc de dérivation 1/4 PTF	Bloc de dérivation 1/4 BSP	Cadenas	Dispositif de verrouillage
Page 5	Page 5		
Kit 840016-50	Kit 840016-51	Kit 840055-01	Kit 840055-02

Bloc de dérivation plein débit 3/4 PTF	Bloc de dérivation plein débit 3/4 ISO G	Bloc d'interface de presso-stat (pressostat 18D)	Pressostat pneumatique 18D (0,5 ... 8 bar) *1)	Pressostat électronique 51D (-1 ... 10 bar) *2)
Page 5	Page 5	Page 6	Page 6	Page 7
Kit 840028-50	Kit 840028-53	0337717000000000	0881300	0860810

*1) Version à bride. Pour autres plages de pression, voir fiche technique 5.11.001
*2) Pour autres plages de pression, voir fiche technique 5.11.385

Embout de raccordement

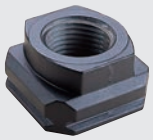

Page 6

3/8 PTF	Kit 840015-02
1/2'' PTF	Kit 840015-03
3/4 PTF	Kit 840015-04
G3/8	Kit 840015-10
G1/2	Kit 840015-11
G3/4	Kit 840015-12

Manomètres (Pour régulateurs avec orifice pour manomètre - sans manomètre intégré)

Raccord central arrière, face blanche
(pour plus de détails, voir fiche technique 8.900.900)

Plage de pression

(bar) *3)	(MPa)	(psi)	ø	Filetage	Modèle
0 ... 6	0 ... 0,6	0 ... 84	50 mm	R1/8	18-015-012
0 ... 10	0 ... 1	0 ... 145	50 mm	R1/8	18-015-013
0 ... 25	0 ... 2,5	0 ... 362	50 mm	R1/8	18-015-014

*3) Echelle primaire

Kit de maintenance

R84 / B84
Kit de joints

Kit FRLB84

Travaillant continuellement au perfectionnement de nos appareils, nous nous réservons le droit d'en modifier leurs dimensions et leurs caractéristiques sans préavis. (2017 - 9216b) © 2015 Norgren Ltd

Dimensions

Dimensions en mm
Mode de projection

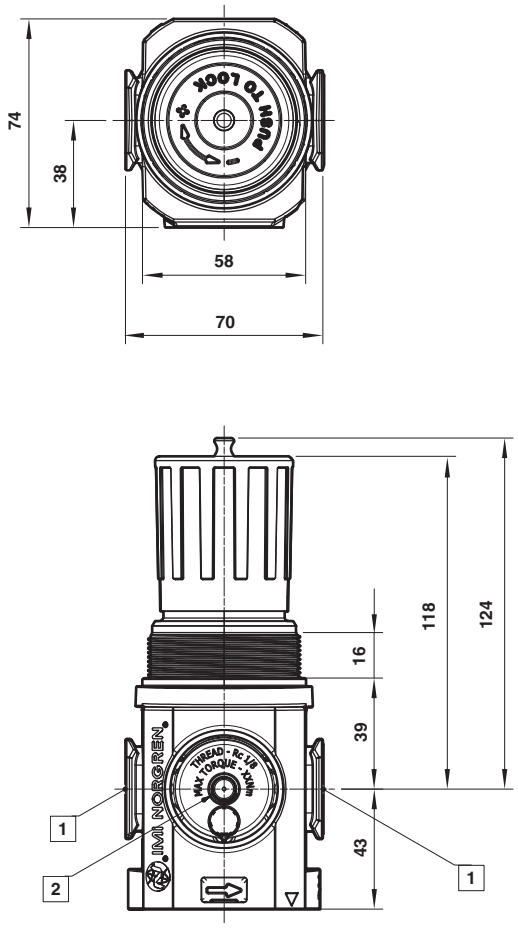

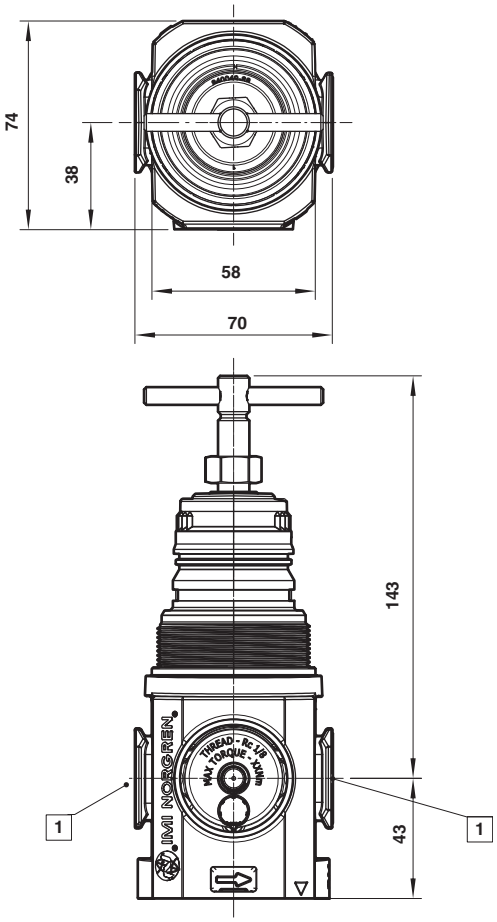

1 Orifices principaux 3/8", 1/2" or 3/4" (ISO G/PTF)
2 Orifice manomètre Rc 1/8 pour ISO G et 1/8 PTF pour orifices principaux PTF

Accessoires

Quikclamp® avec équerre de fixation murale

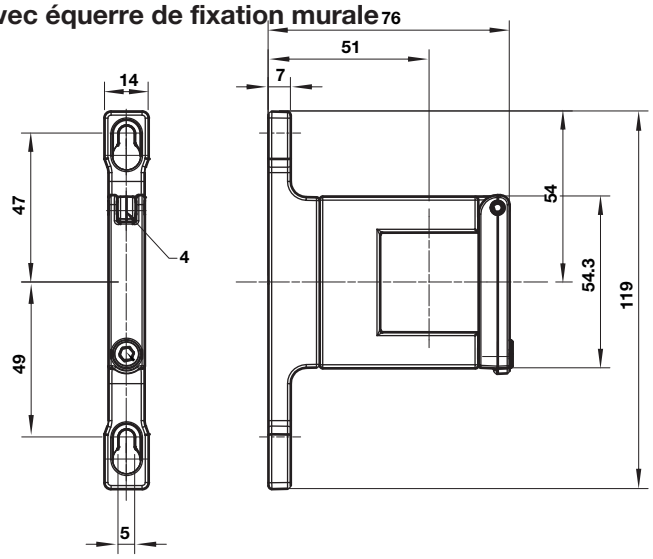

Quikclamp®

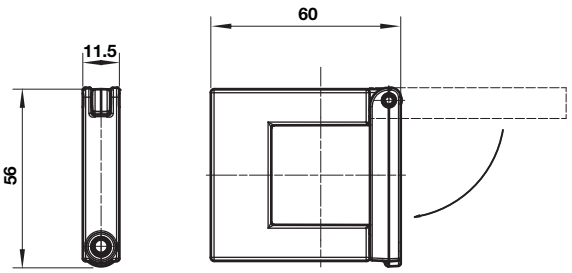

Travaillant continuellement au perfectionnement de nos appareils, nous nous réservons le droit d'en modifier leurs dimensions et leurs caractéristiques sans préavis. (2017 - 9216b) © 2015 Norgren Ltd

Dimensions en mm
Mode de projection

Equerre de fixation avec écrou

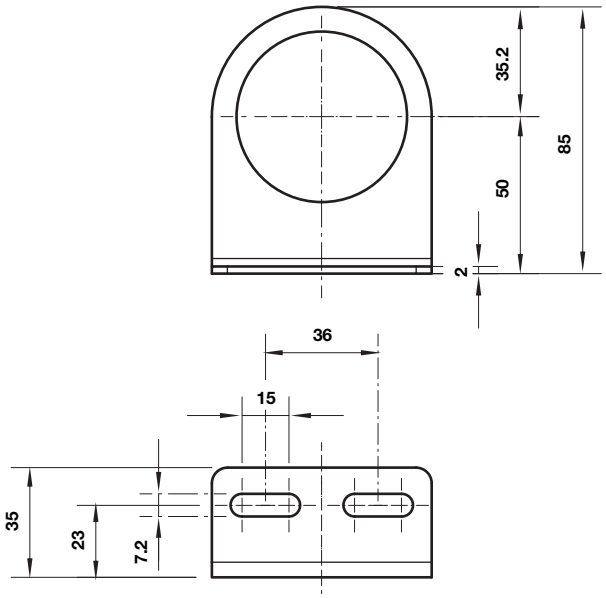

Ecrou de montage sur panneau

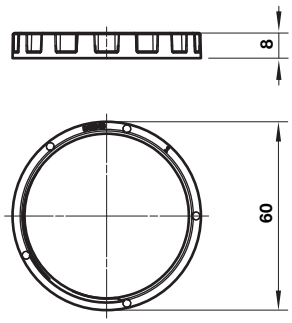

Equerre de fixation

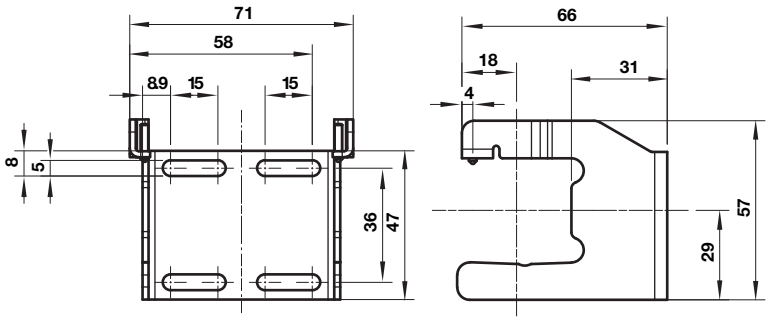

Bloc de dérivation

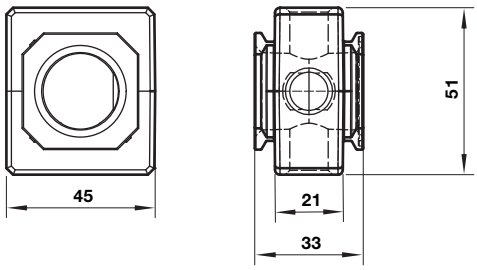

Bloc de dérivation plein de débit

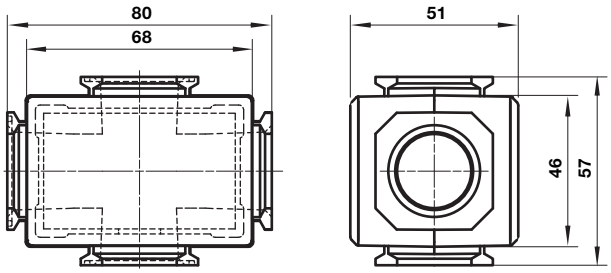

Travaillant continuellement au perfectionnement de nos appareils, nous nous réservons le droit d'en modifier leurs dimensions et leurs caractéristiques sans préavis. (2017 - 9216b) © 2015 Norgren Ltd

Bloc de dérivation pour pressostat 18D

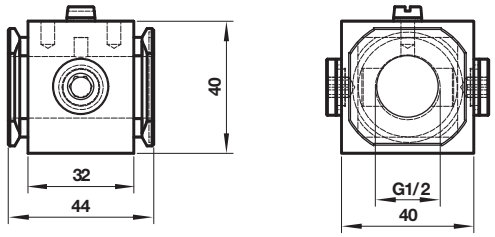

Pressostat 18D

Dimensions en mm
Mode de projection

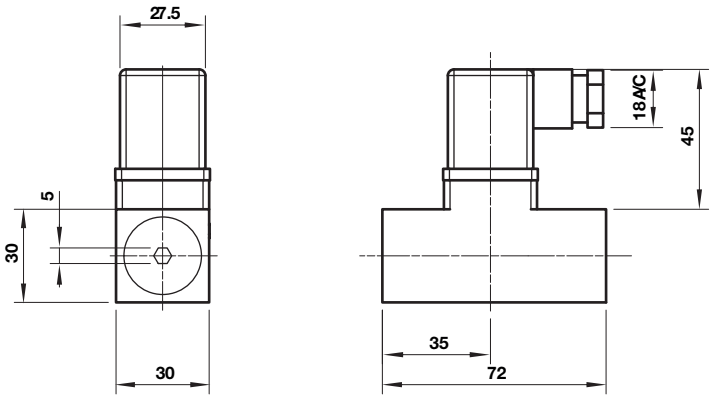

Bloc de dérivation et 18D assemblés

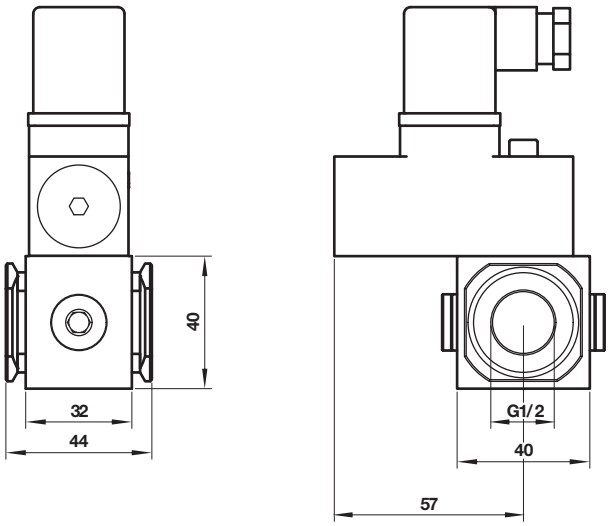

Embout de raccordement

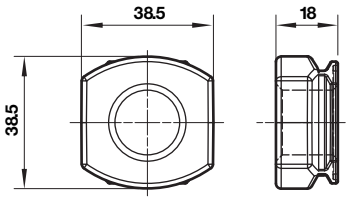

Travaillant continuellement au perfectionnement de nos appareils, nous nous réservons le droit d'en modifier leurs dimensions et leurs caractéristiques sans préavis. (2017 - 9216b) © 2015 Norgren Ltd

Pressostat 51D électronique

Dimensions en mm
Mode de projection

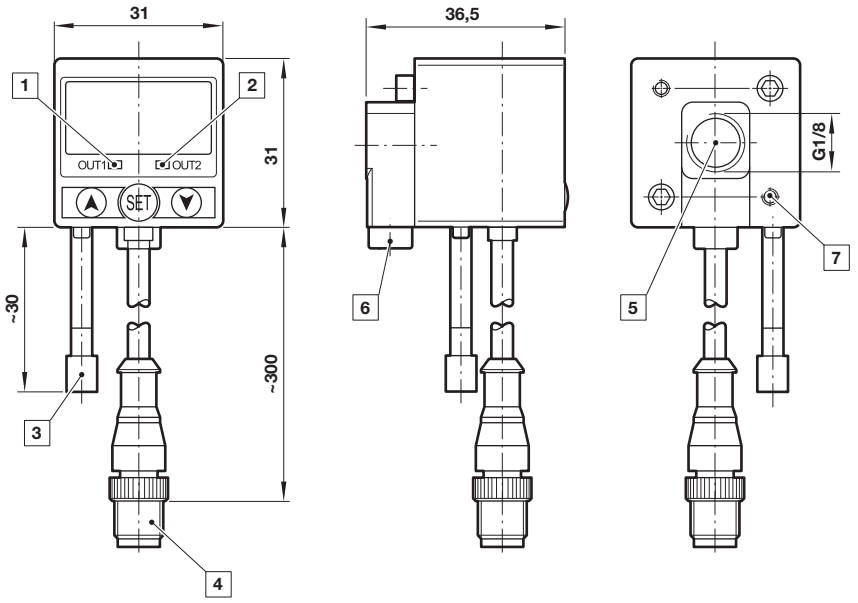

1 Switch OUT 1, LED verte
2 Switch OUT 2, LED rouge
3 Protection contre la poussière
4 Connecteur M12 x 1
5 Orifice d'entrée
6 Autre orifice d'entrée G1/8
7 Filetage pour vis de fixation

Note de sécurité

Les produits de ce catalogue ne conviennent que pour les systèmes industriels fonctionnant à l'air comprimé. Ne jamais soumettre ces appareils à des pressions ou à des températures autres que celles indiquées dans les »**caractéristiques techniques**«.
Pour une utilisation avec un fluide non spécifié dans cette fiche technique, les applications non industrielles, les appareils de respiration artificielle ou toute autre application ne correspondant pas à nos spécifications, consultez notre service technique IMI Precision Engineering, Norgren Co. Ltd.

Une utilisation abusive, l'âge des appareils ou leur manque d'entretien peuvent entraîner différents types de dysfonctionnements. Il est conseillé aux concepteurs de machines d'étudier tous les modes de défaillance de chacun des composants et de prévoir les protections nécessaires de manière à éviter tout accident corporel ou tout dommage aux systèmes environnants en cas de défaillance de l'un de ceux-ci. Lorsqu'une protection appropriée ne peut être installée, le concepteur de machine devra informer les utilisateurs des risques encourus par une mention portée dans sa notice d'utilisation. Il est recommandé aux concepteurs de systèmes et aux utilisateurs de prendre connaissance des mises en garde portées sur les feuillets fournis avec les appareils ou bien indiquées directement sur ces derniers.

Travaillant continuellement au perfectionnement de nos appareils, nous nous réservons le droit d'en modifier leurs dimensions et leurs caractéristiques sans préavis. (2017 - 9216b) © 2015 Norgren Ltd