Raccords à compression Série 36 métrique

- **Large gamme de types et de tailles**
- **Robuste et durable**
- **Convient à une utilisation dans des conditions extrêmes de température et de pression**
- **Etanchéité du tube sans fuite**
- **Convient aux tubes métalliques et en nylon**
- **Adaptateur de filetage non nécessaire - profil d'usinage disponible**
- **Désormais disponible en format à numéro de pièce unique**

Caractéristiques techniques

Fluide:
Air comprimé ou tous fluides compatibles avec les matériaux/ la tuyauterie indiquée
Pression d'utilisation:
La pression de service maximum est limitée par le type de tuyaurerie utilisée Voir l'application typique ci-dessous.
Température ambiante:
La température de service maximum est généralement limitée par le type de tuyauterie utilisée
Voir l'application type ci-dessous.

Dimensions des tubes :
4/4", 4/4", 4/4", 4/4", 4/4", 4/4" O/D**Types de filets :**
BSP parallèle - ISO 228 BSP conique - ISO 7 NPTF conique - ASME B1.20.1
Dimensions des filets :
1/8" ... 3/4"
Types de tubes :
Tuyauterie en Nylon 11 ou 12 plastifiée ou non conforme aux tolérances spécifiées dans BS5409 : Partie 1 1976. Cuivre, recuit et mi-dur selon BS12449 : Partie 1.
Acier brasé à double paroi.

Applications typiques :

Matériau du tube - Cuivre recuit :
Plage de température de travail -200°C ... +50°C
Tube de 4 mm de diamètre - 128 bar max. Tube de 28 mm de diamètre - 41 bar max.
Matériau du tube - Nylon :
Plage de température standard -40 ... 20°C Tube de 4mm 28 bar max. Tube de 28mm 15 bar max.

Matériaux:
Tubing nut, sleeve & body manufactured from bar : brass to BS EN 12164:2011 Body manufactured from stamping : brass to BS EN 12165:2016

Méthode d'assemblage

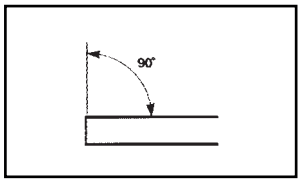

1) S'assurer que le tube est coupé à l'équerre et qu'il n'y a pas d'effilochage.

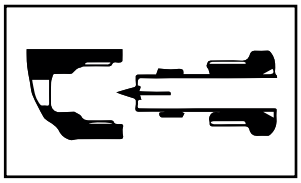

2) Placez l'écrou et le manchon sur le tube et poussez le tube dans le raccord jusqu'à ce qu'il s'appuie sur la butée du tube.

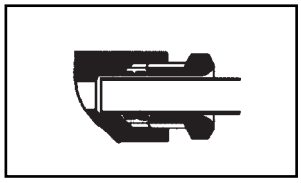

3) En maintenant le tube fermement en contact avec la butée du tube, vissez l'écrou du tube à la main, puis serrez-le de 1 à 1 3/4 de tour supplémentaire.
Desserrer l'assemblage et le pincer à nouveau.

La méthode de préparation et d'assemblage décrite permet d'assurer l'étanchéité des joints sur une large plage de pression, en fonction de la taille et du type de tube utilisé. Le non-respect de ce guide, ou un serrage excessif au niveau d'un joint, ne peut qu'entraîner la détérioration des raccords ou une étanchéité insatisfaisante.

Nous avons une politique de recherche et de développement continus. Nous nous réservons donc le droit de modifier, sans préavis, les spécifications données dans ce document. (2005 - 5003f) © 2020 IMI International s.r.o.

Composants

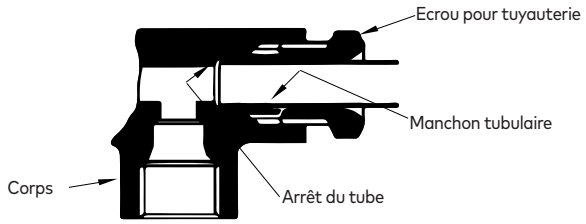

Dimensions typiques

Tige du tuyau au tube avec raccord de réduction

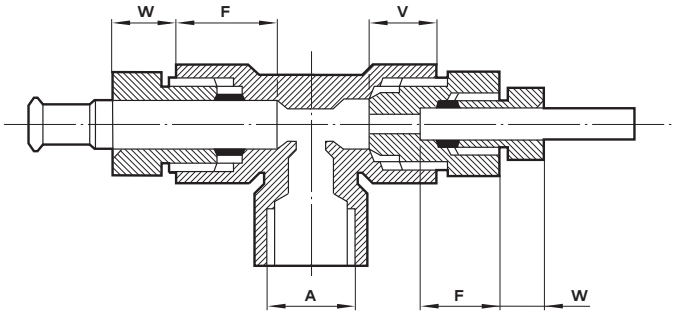

Ø ext. Tube	Un fil détaille	F	V	W
4	M8 x 1,0	10,5	8,3	6
5	M10 x 1,0	12	9,5	6,5
6	M11 x 1,0	12	9,4	7
8	M13 x 1,0	15	11,7	8
10	M15 x 1,0	16,5	12,7	8
12	M18 x 1,5	17	13,4	9
15	M22 x 1,5	18,5	16	10
16	M24 x 1,5	19	16,2	10,5
18	M26 x 1,5	20	17	10,5
22	M30 x 1,5	24,5	20,5	11
28	M38 x 1,5	30	25,8	12,5

A = diamètre extérieur du tube et détails du filetage.* F = longueur du tube ou de la tige à l'intérieur du raccord.

V = longueur du connecteur mamelonné à l'intérieur du raccord.

W = saillie de l'écrou de la tubulure par rapport au joint de compression.

Toutes ces dimensions sont communes à un diamètre extérieur de tube donné. Se reporter aux pages suivantes de cette section pour plus de détails sur les dimensions des différents accouplements. Les dimensions V et W varient en fonction du couple appliqué et ne sont donc données qu'à titre indicatif.

*Note**:** Les dimensions des tubes O/D dans les tableaux suivants se réfèrent aux filetages à compression Enots indiqués ci-dessus.

Chiffres du couple

Ø ext. Tube	Cuivre mi-dur	Cuivre recuit	Nylon 11 & 12	Acier brasé à double paroi
4	4,5 Nm	3,4 Nm	2,8 Nm	5,7 Nm
5	6,8 Nm	5,7 Nm	5,7 Nm	-
6	9,0 Nm	7,9 Nm	5,7 Nm	10,2 Nm
8	11,3 Nm	7,9 Nm	5,7 Nm	12,4 Nm
10	21,5 Nm	18,1 Nm	13,6 Nm	21,5 Nm
12	24,9 Nm	22,6 Nm	15,8 Nm	27,1 Nm
16	46,0 Nm	31,0 Nm	26,0 Nm	-
22	79,0 Nm	68,0 Nm	46,0 Nm	-
28	76,0 Nm	68,0 Nm	96,0 Nm	-

Métrique - Couple recommandé pour l'utilisation des manchons de tubes de la série 360501**.

Nous avons une politique de recherche et de développement continus. Nous nous réservons donc le droit de modifier, sans préavis, les spécifications données dans ce document. (2005 - 5003f) © 2020 IMI International s.r.o.

Écrous et manchons pour tubes

Manchon universel
360501

Page 5

Ecrou de tube
360500

Page 5

Manchon tubulaire tube métallique
360502

Page 5

Raccords droits et connecteurs

Adaptateur droit mâle ISO R - tube femelle
360530

Page 6

Adaptateur droit mâle ISO G - tube femelle
360504

Page 7

Adaptateur droit femelle ISO G - tube femelle
360505

Page 8

Connecteur droit tube femelle
360503

Page 8

Connecteur droit bridé - tube femelle
360552

Page 8

Connecteur de cloison tube femelle
360508

Page 8

Contre-écrou de cloison
360520

Page 8

Adaptateur de tige droite mâle ISO R - tige tubulaire
360531

Page 9

Adaptateur de tige droite mâle ISO G - tige de tube
360521

Page 9

Adaptateur mamelonné mâle ISO R - tube mâle
360556

Page 9

Adaptateur mamelonné femelle ISO G - tube mâle
360557

Page 9

Raccord de tige mamelonné tube mâle - tige tube
360625

Page 9

Raccord de réduction tube femelle - tube mâle
360517

Page 10

Adaptateur de l'embout de la tige tube tige - tuyau
360524

Page 10

Bouchon de tube - filetage mâle
360509

Page 10

Adaptateur droit mâle NPTF - tube femelle
360532

Page 10

Équerres et connecteurs

Adaptateur coudé mâle ISO R - tube femelle
360005

Page 11

Adaptateur coudé Hobbs mâle ISO G - tube femelle
360541

Page 11

Contre-écrou conique Hobbs ISO G
360540

Page 11

Joint Hobbs
340156

Page 11

Adaptateur coudé femelle ISO G - tube femelle
360555

Page 12

Raccord coudé tube femelle
360511

Page 12

Raccord coudé à pattes - tube femelle
360548

Page 12

Raccord de tige coudé tube femelle - tige tube
360551

Page 12

Adaptateur coudé NPTF mâle - tube femelle
360331

Page 12

Nous avons une politique de recherche et de développement continus. Nous nous réservons donc le droit de modifier, sans préavis, les spécifications données dans ce document. (2005 - 5003f) © 2020 IMI International s.r.o.

Raccords en T et connecteurs

Connecteur en té tube femelle
360514

Page 13

Connecteur en té monté tube femelle
360549

Page 13

Connecteur en T femelle tube - tige tube
360550

Page 13

Raccord en té à tige latérale tube femelle - tige tube
360511

Page 13

Té de raccordement 90° tube femelle - tige tube
360631

Page 14

Accessoires

Rondelle en cuivre pliée
480213

Page 14

Rondelle collée
480215

Page 14

Nous avons une politique de recherche et de développement continus. Nous nous réservons donc le droit de modifier, sans préavis, les spécifications données dans ce document. (2005 - 5003f) © 2020 IMI International s.r.o.

Écrou de tube

360500**

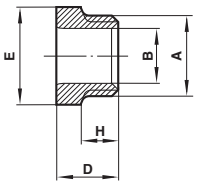

B Tube O/D	Un fil	D	E A/F	H	Modèle
4	M8 x 1.0	9.5	8	6.5	36050002
5	M10 x 1.0	10	10	6.5	36050003
6	M11 x 1.0	10.5	13	6.5	36050004
8	M13 x 1.0	12.1	13	7.6	36050005
10	M15 x 1.0	13.3	17	8.3	36050006
12	M18 x 1.5	15.7	19	8.7	36050007
16	M24 x 1.5	17.1	24	10.1	36050008
22	M30 x 1.5	21.5	30	14	36050010
28	M38 x 1.5	24.5	41	15.5	36050012

Manchon universel pour tuyauterie

Convient pour les tubes en nylon et en métal
360501**

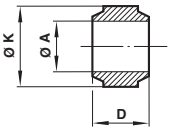

Un tube O/D	D	K	Modèle
4	4.2	6.4	36050102
5	5.2	7.5	36050103
6	5.5	8.5	36050104
8	6.3	10.5	36050105
10	7	13	36050106
12	7.7	15.5	36050107
16	9	20	36050108
22	10.5	26.5	36050110
28	13.2	33	36050112

Manchon tubulaire

Convient uniquement aux tubes métalliques
360502**

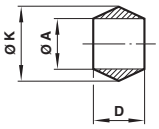

Un tube O/D	D	K	Modèle
4	4.6	5.7	36050202
6	5.5	8	36050204
8	6.3	10.3	36050205
10	7.5	12.6	36050206
12	7.5	14.9	36050207

Nous avons une politique de recherche et de développement continus. Nous nous réservons donc le droit de modifier, sans préavis, les spécifications données dans ce document. (2005 - 5003f) © 2020 IMI International s.r.o.

Raccord mâle droit

Tube femelle O/D vers filetage mâle conique ISO R
360530**

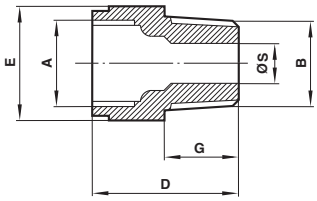

Filetage A pour tube O/D	Fil B	D	E A/F	G	S	Modèle
4	R1/8	18.5	13	9.5	2.8	36053002
5	R1/8	20	13	9.5	3.4	36053003
6	R1/8	20	14	9.5	4	36053004
8	R1/8	26.5	17	9.5	4.7	36053005
10	R1/8	28	19	9.5	4.7	36053006
4	R1/4	18	14	11.11	2.8	36053008
5	R1/4	21.6	14	11.11	3.4	36053009
6	R1/4	21.6	14	11.11	4	36053010
8	R1/4	23	17	11.11	6	36053011
10	R1/4	30	19	11.11	7	36053012
12	R1/4	31.1	22	11.11	6.4	36053013
8	R3/8	21	19	12.7	6	36053019
10	R3/8	26	19	12.7	8	36053020
12	R3/8	29	22	12.7	9.6	36053021
8	R1/2	25	22	15.9	6	36053028
10	R1/2	27	22	15.9	8	36053029
12	R1/2	30	22	15.9	10	36053030
16	R1/2	38.5	30	15.9	13.6	36053031
12	R3/4	33	30	19.1	10	36053044
16	R3/4	35	30	19.1	13.6	36053045

Raccord mâle droit

Tube femelle O/D vers filetage mâle conique ISO R - kit de pièces
18125****

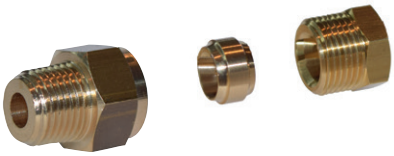

Ø ext. Mâle	Fil	Adaptateur	Manchon tubulaire	Ecrou pour tuyauterie	Modèle
4	R1/8	36053002	36050102	36050002	181250418
6	R1/8	36053004	36050104	36050004	181250618
8	R1/8	36053005	36050105	36050005	181250818
4	R1/4	36053008	36050102	36050002	181250428
6	R1/4	36053010	36050104	36050004	181250628
8	R1/4	36053011	36050105	36050005	181250828
10	R1/4	36053012	36050106	36050006	181251028
10	R3/8	36053020	36050106	36050006	181251038
12	R3/8	36053021	36050107	36050007	181251238
12	R1/2	36053030	36050107	36050007	181251248

Note : Quantité minimale de commande de 10 pièces pour les tailles de tubes de 4mm à 8mm, filetage 1/8" et 1/4".

Nous avons une politique de recherche et de développement continus. Nous nous réservons donc le droit de modifier, sans préavis, les spécifications données dans ce document. (2005 - 5003f) © 2020 IMI International s.r.o.

Raccord mâle droit

Tube femelle O/D vers filetage parallèle mâle ISO G
360504**

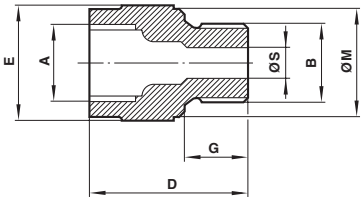

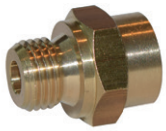

Filetage A pour tube O/D	Fil B	D	E A/F	G	(m	S	Modèle
4	G1/8	15	13	7.4	13	2.8	36050402
6	G1/8	21	17	7.4	14	4	36050404
8	G1/8	25	17	7.4	14	5	36050405
6	G1/4	21	19	10	18	4	36050410
8	G1/4	25	19	10	18	6	36050411
10	G1/4	30	19	10	18	7	36050412
12	G1/4	30	22	10	18	7	36050413
6	G3/8	22	22	11.4	22	4	36050418
8	G3/8	23	24	11.4	22	6	36050419
10	G3/8	24	24	11.4	22	7.6	36050420
12	G3/8	29	24	11.4	22	9.6	36050421
8	G1/2	25	27	15	26	6	36050428
10	G1/2	25	27	15	26	7.6	36050429
12	G1/2	27	27	15	26	9.6	36050430
16	G1/2	36	27	15	26	13.6	36050431
16	G3/4	32	36	16.3	32	13.6	36050445
22	G3/4	43	36	16.3	32	19.0	36050447
22	G1	42	41	19.1	39	19.0	36050460

Raccord mâle droit

Tube O/D femelle vers filetage parallèle mâle ISO G - kit de pièces
18225****

Ø ext. Mâle	Fil	Adaptateur	Manchon tubulaire	Ecrou pour tuyauterie	Modèle
6	G1/8	36050404	36050104	36050004	182250618
8	G1/8	36050405	36050105	36050005	182250818
6	G1/4	36050410	36050104	36050004	182250628
8	G1/4	36050411	36050105	36050005	182250828

Note : Quantité minimale de commande de 10 pièces pour les tailles de tubes de 4mm à 8mm, filetage 1/8" et 1/4".

Nous avons une politique de recherche et de développement continus. Nous nous réservons donc le droit de modifier, sans préavis, les spécifications données dans ce document. (2005 - 5003f) © 2020 IMI International s.r.o.

Raccord droit

Tube O/D femelle vers filetage parallèle femelle ISO G
360505**

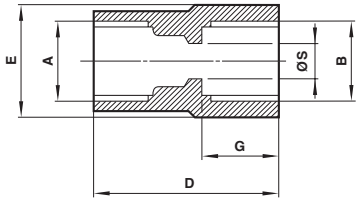

Filetage A pour tube O/D	Fil B	D	E A/F	G	S	Modèle
4	G1/8	23	13	11	2.8	36050502
6	G1/8	25	13	11	4	36050504
6	G1/4	27	17	12.7	4	36050510
8	G1/4	30	17	12.7	6	36050511
10	G1/4	31	19	12.7	7.6	36050512
10	G3/8	33	22	14.5	7.6	36050520
12	G3/8	33.5	22	14.5	9.6	36050521
12	G1/2	37	27	17.5	9.6	36050530

Raccord droit

Tube femelle O/D
360503**

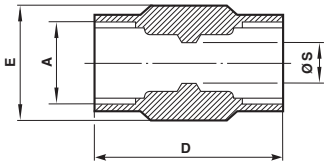

Filetage A pour tube O/D	D	E A/F	S	Modèle
4	22	10	2.8	36050302
6	26	13	4	36050304
8	32	17	6	36050305
10	35	19	7.6	36050306
12	36	22	9.6	36050307

Connecteur droit à étrier

Tube femelle O/D
360552**

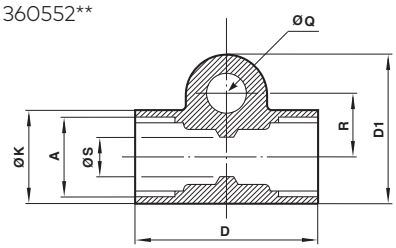

Filetage A pour tube O/D	D	D1	K	Q	R	S	Modèle
8	33.3	24.6	17.5	6.75 x 19.0	9.5	6.5	36055205

Traversée de cloison

Tube femelle O/D
360508**

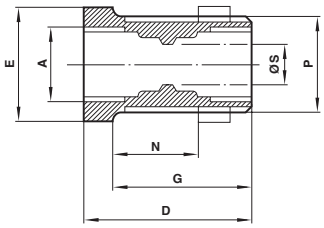

Filetage A pour tube O/D	D	E A/F	G	N cloison max.	Fil de P	S	Forage de dégagement des cloisons	Nombre de con-tre-écrous	Modèle
4	23	17	18	12	M12 x 1.0	2.8	13	36052001	36050802
6	26	19	20	13	M15 x 1.0	4	16	36052003	36050804
8	32	22	26	19	M18 x 1.5	6	19	36052005	36050805
10	35	24	29	20	M20 x 1.5	7.6	21	36052006	36050806
12	36	30	30	21	M24 x 1.5	9.6	25	36052007	36050807
16	41	36	35	25	M30 x 1.5	13.6	32	36052008	36050808

Epaisseur minimale de la cloison 3,0 Les contre-écrous doivent être commandés séparé-ment.

Contre-écrou de cloison

360520**

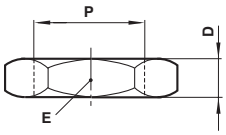

Fil de P	D	E A/F	Modèle
M12 x 1.0	5	17	36052001
M15 x 1.0	6	22	36052003
M18 x 1.5	6	24	36052005
M20 x 1.5	7	27	36052006
M24 x 1.5	7	30	36052007
M30 x 1.5	8	41	36052008

Nous avons une politique de recherche et de développement continus. Nous nous réservons donc le droit de modifier, sans préavis, les spécifications données dans ce document. (2005 - 5003f) © 2020 IMI International s.r.o.

Adaptateur de tige droite

Tube femelle O/D vers filetage mâle conique ISO R
360531**

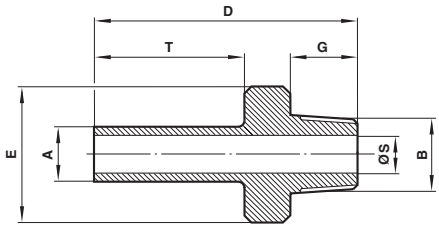

A Tige O/D	Fil B	D	E A/F	G	S	T	Modèle
6	R1/8	37	13	9.5	4	23	36053104
6	R1/4	42	14	11.1	4	23	36053110
8	R1/4	45	14	11.1	5	26	36053111
10	R1/4	47	14	11.1	7	28	36053112

Adaptateur de tige droite

Tube femelle O/D vers filetage parallèle mâle ISO G
360521**

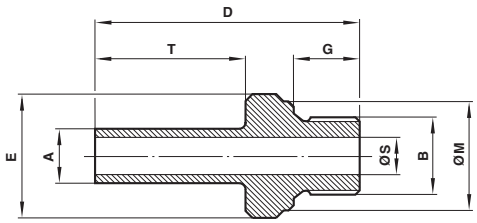

A Tige O/D	Fil B	D	E A/F	G	(m	S	T	Modèle
8	G1/4	45	19	10	18	5	26	36052111
16	G1/2	61	27	15	26	12	35	36052131

Mamelon double

Tube mâle O/D vers filetage parallèle femelle ISO G
360557**

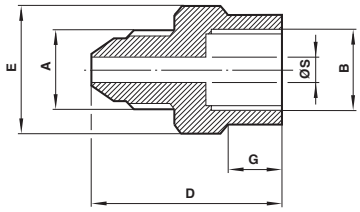

Filetage A pour tube O/D	Fil B	D	E A/F	G	S	Modèle
6	G1/8	24.5	13	7.5	4	36055704
8	G1/4	30	17	6	5.4	36055711
10	G1/4	31.5	17	6	7	36055712

Mamelon double

Tube femelle O/D vers filetage mâle conique ISO R
360556**

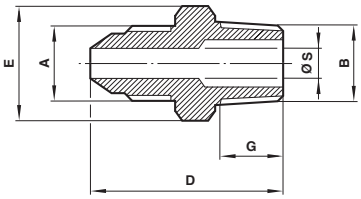

Filetage A pour tube O/D	Fil B	D	E A/F	G	S	Modèle
8	R1/8	30	14	9.5	5	36055605
6	R1/4	30	14	11.1	4	36055610
8	R1/4	32	14	11.1	5.4	36055611

Connecteur à tige mamelonnée

Tube femelle O/D à tige de tube O/D
360625**

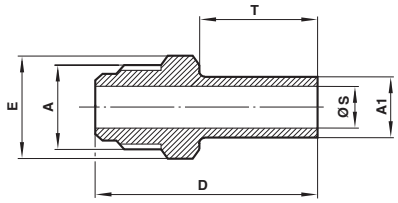

Tige A1 O/D	Filetage A pour tube O/D	D	E A/F	S	T	Modèle
8	8	45.5	13	5	26	36062505
10	10	49	17	7	28	36062506
12	12	53.5	19	9	30	36062507

Nous avons une politique de recherche et de développement continus. Nous nous réservons donc le droit de modifier, sans préavis, les spécifications données dans ce document. (2005 - 5003f) © 2020 IMI International s.r.o.

Réduction

Tube O/D femelle vers tube O/D mâle
360517**

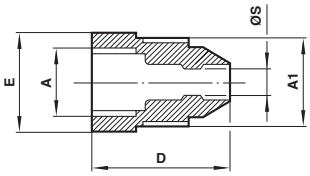

Filetage A pour tube O/D	Filetage A pour tube O/D	D	E A/F	S	Modèle
6	4	16	13	2.8	36051727
8	4	19.5	13	2.8	36051728
8	5	19.5	13	3.4	36051738
8	6	25	13	4	36051747
12	6	23.5	19	4	36051749
12	8	23.5	19	6	36051757
16	12	27	24	9.6	36051771

Embout cannelé pour tube souple

Tube O/D tige vers tuyau
360524**

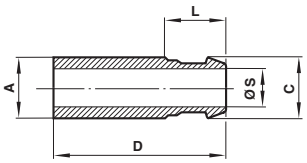

A Tige O/D	C Alésage du tuyau	D	L	S	Modèle
6	6.3	40.5	17.5	4.3	36052424
8	6.3	43.5	17.5	4.3	36052425
10	10	47	19	7.3	36052442
16	12.5	54.8	20	9.7	36052453

Bouchon de tube

Filetage de tube mâle O/D
360509**

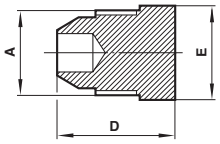

Filetage A pour tube O/D	D	E A/F	Modèle
4	15.3	8	36050902
6	17	13	36050904
8	19.5	13	36050905
10	21	17	36050906
12	23.5	19	36050907
16	27	24	36050908

Adaptateur mâle droit (NPTF)

O/D tube vers filetage NPTF mâle
360532**

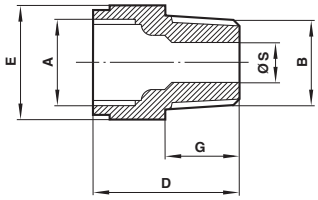

Filetage A pour tube O/D	Filet B NPTF	D	E A/F	G	S	Modèle
6	1/8"	20	14	9.5	4	36053204
6	1/4"	22.5	17	14.3	4	36053210

Nous avons une politique de recherche et de développement continus. Nous nous réservons donc le droit de modifier, sans préavis, les spécifications données dans ce document. (2005 - 5003f) © 2020 IMI International s.r.o.

Equerre mâle

Tube femelle O/D vers filetage mâle conique ISO R
360005**

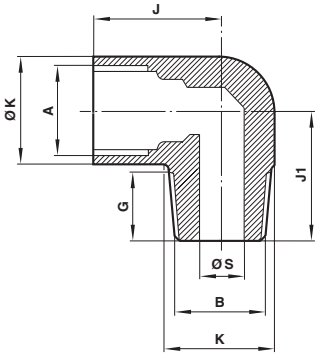

Filetage A pour tube O/D	Fil B	G	J	J1	K	S	Modèle
4	R1/8	9.5	14.9	16.5	11.1	4.7	36000502
5	R1/8	9.5	16.5	17	12.7	4.7	36000503
6	R1/8	9.5	16.5	18.2	14.3	4.7	36000504
8	R1/8	9.5	20	20	15.9	4.7	36000505
4	R1/4	11.11	15.7	19.8	14.3	6.3	36000508
6	R1/4	11.11	17.2	19	14.3	6.3	36000510
8	R1/4	11.11	20.6	21	15.9	6.3	36000511
10	R1/4	11.11	21	23	20.6	6.3	36000512
12	R1/4	11.11	22.2	25	24.6	6.3	36000513
8	R3/8	12.7	21.8	24	17.4	9.6	36000519
10	R3/8	12.7	21.5	24	20.6	8	36000520
12	R3/8	12.7	24.5	26	24.6	9.6	36000521
10	R1/2	15.9	24.9	29.2	24.6	12.7	36000529
12	R1/2	15.9	25.4	33	28.6	12.7	36000530
16	R1/2	15.9	28	32	28.6	12.7	36000531
16	R3/4	19.0	29.0	34.5	28.6	17.5	36000545

Equerre

Tube O/D femelle vers filetage parallèle mâle ISO R
360541**

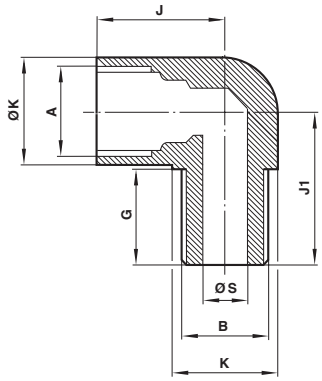

Filetage A pour tube O/D	Fil B	G	J	J1	K	S	Modèle
8	G1/4	17.5	20.6	27	15.8	6.3	36054111
16	G1/2	23.0	28.0	38.0	28.6	12.7	36054131

La conception des raccords Hobbs permet de les visser dans un taraudage BSP parallèle et de les positionner avec précision en hauteur et en direction avant de les fixer à l'aide d'un contre-écrou conique spécial et d'un joint en polyuréthane.

Contre-écrou conique

Filetage parallèle femelle ISO G
360540**

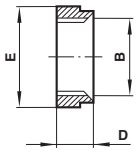

Fil B	D	E A/F	Modèle
G1/8	7	17	36054001
G1/4	8.4	19	36054002
G3/8	9.6	24	36054003
G1/2	10.9	27	36054004

Joint Hobbs

340156**

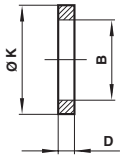

B au filetage du joint	D	K	Modèle
G1/4	2.5	15.9	34015602
G3/8	2.5	20.7	34015603
G1/2	2.6	24.3	34015604

Nous avons une politique de recherche et de développement continus. Nous nous réservons donc le droit de modifier, sans préavis, les spécifications données dans ce document. (2005 - 5003f) © 2020 IMI International s.r.o.

Equerre mâle

Tube O/D femelle vers filetage ISO R parallèle femelle
360555**

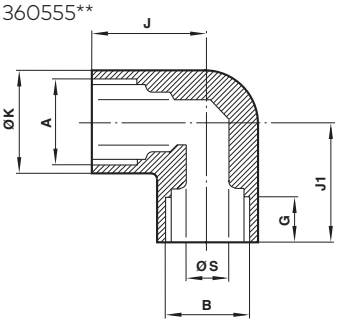

Filetage A pour tube O/D	Fil B	G	J	J1	K	S	Modèle
4	G1/8	7.4	14	12.5	12.7	2.8	36055502
6	G1/4	11	16	17.5	17.5	4	36055510
8	G1/4	11	20	18.5	17.5	6	36055511
10	G1/4	11	22	18.5	20.6	7.6	36055512
10	G3/8	11.4	21.5	22	20.6	7.6	36055520
12	G3/8	11.4	24.5	22	24.6	9.6	36055521
12	G1/2	15	24.5	26	24.6	9.6	36055530

Equerre

Tube femelle O/D vers tube femelle O/O
360511**

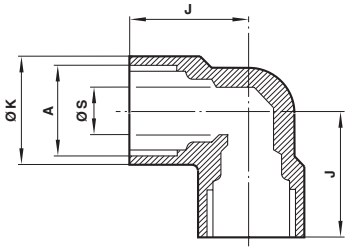

Filetage A pour tube O/D	J	K	S	Modèle
6	16	14.3	4	36051104
8	20	16	6	36051105
10	23	20	7.6	36051106
12	25	24	9.6	36051107

Connecteur coudé à équerre

Tube O/D femelle vers tube O/D femelle
360548**

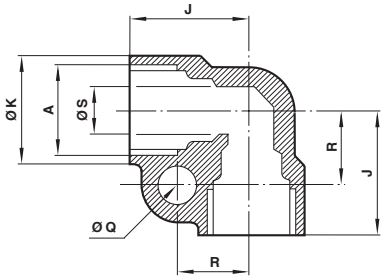

Filetage A pour tube O/D	J	K	Q	R	S	Modèle
6	21	16.7	6.75 x 19.0	7.8	4.5	36054804
8	26.2	16.7	6.75 x 19.0	7.8	6.5	36054805

Equerre avec embout

Tube femelle O/D à tige de tube O/D
360551**

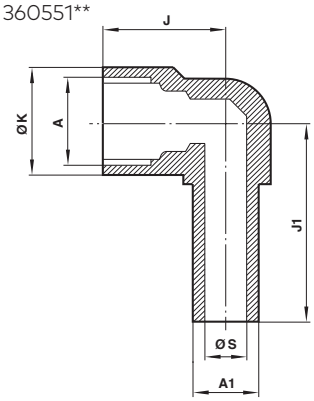

Filetage A pour tube O/D	Tige A1 O/D	J	J1	K	S	Modèle
6	6	19	30.6	14.3	4	36055104
8	8	23	34.9	17.5	5	36055105
10	10	23	41.3	23	7	36055106
12	12	24	43.5	23	9	36055107
16	16	30	53	30	12	36055108

Equerre mâle

Tube femelle vers filetage mâle NPTF
360331**

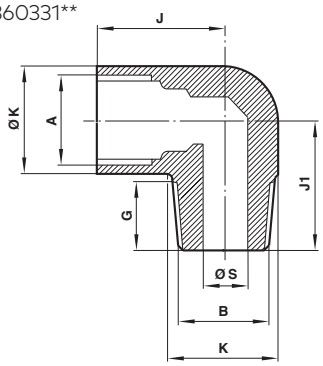

Filetage A pour tube O/D	Filet B NPTF	G	J	J1	K	S	Modèle
12	3/8"	14.3	24.5	28.6	24.6	9.6	36033121

Nous avons une politique de recherche et de développement continus. Nous nous réservons donc le droit de modifier, sans préavis, les spécifications données dans ce document. (2005 - 5003f) © 2020 IMI International s.r.o.

Raccord en Té

Tube femelle O/D

360514**

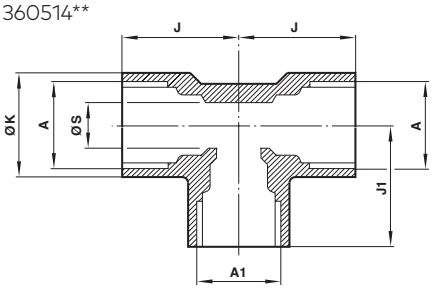

Filetage A pour tube O/D	Filetage A1 pour tube O/D	J	J1	K	S	Modèle
6	6	16	16	14.3	4	36051404
8	8	20	20	16	6	36051405
10	10	23	23	20	7.6	36051406
12	12	25	25	24	9.6	36051407

Connecteur en té à équerre

Tube femelle O/D

360549**

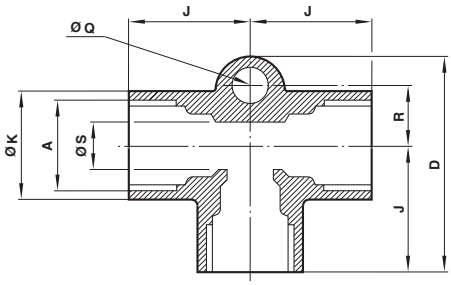

Filetage A pour tube O/D	D	J	K	Q	R	S	Modèle
8	36.4	20.5	17.7	6.75 x 19.0	9.5	6.5	36054905

Tige Té Connecteur

Tube femelle O/D à tige de tube O/D

360550**

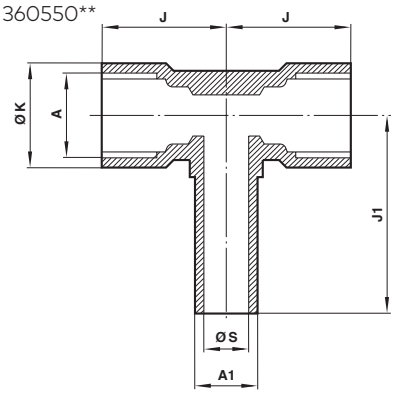

Filetage A pour tube O/D	A Tige O/D	J	J1	K	S	Modèle
8	8	18.5	34.9	17.5	5	36055005

Tige latérale Té de raccordement

Tube femelle O/D à tige de tube O/D

360511**

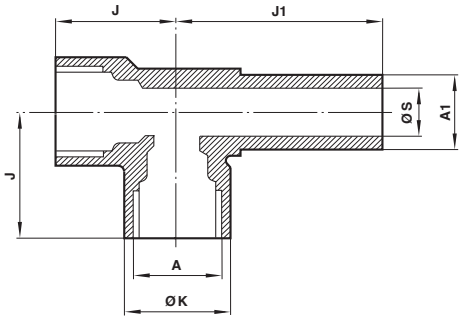

Filetage A pour tube O/D	Tige A1 O/D	J	J1	K	S	Modèle
6	6	19	30.6	14.3	4	36062604
8	8	23	34.9	17.4	5	36062605

Nous avons une politique de recherche et de développement continus. Nous nous réservons donc le droit de modifier, sans préavis, les spécifications données dans ce document. (2005 - 5003f) © 2020 IMI International s.r.o.

Tige 90° Té de raccordement

Tube femelle O/D à tige de tube O/D
360631**

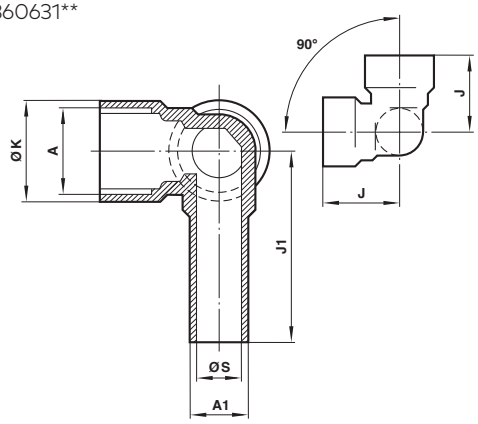

Filetage A pour tube O/D	Tige A1 O/D	J	J1	K	S	Modèle
6	6	19	33.5	14.3	4	36063104
8	8	23	38	17.5	5	36063105

Rondelle en cuivre pliée

480213**

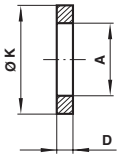

A pour le filetage ISO G	D	K	Modèle
G1/8	1.8	13.5	48021301
G1/4	1.8	17.6	48021302
G3/8	1.8	20.9	48021303
G1/2	1.8	26.4	48021304
G3/4	1.8	32.4	48021306
G1	1.8	38.9	48021308

Pression de fonctionnement : 20 bar (max) Température : -10°C à +80°C

Rondelle collée

480215**

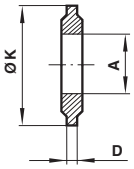

A pour le filetage ISO G	D	K	Modèle
G1/8	2	15.9	48021501
G1/4	2	20.6	48021502
G3/8	2	23.8	48021503
G1/2	2	28.6	48021504
G3/4	2	34.9	48021506
G1	2.5	42.8	48021508

Pression de fonctionnement : 128 Bar (max) Température : -30°C à +110°C

Nous avons une politique de recherche et de développement continus. Nous nous réservons donc le droit de modifier, sans préavis, les spécifications données dans ce document. (2005 - 5003f) © 2020 IMI International s.r.o.

Instructions pour l'usinage

Lorsque, pour une raison quelconque, par exemple pour économiser de l'espace, on souhaite se passer de l'adaptateur mâle et monter un tube, avec son écrou et son manchon, directement dans une pièce moulée, on peut procéder comme illustré ci-dessous, en usinant la forme et le filetage corrects à l'aide d'une fraise de forme et d'un taraud de la taille appropriée.

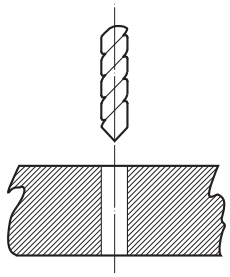

1. LE PERÇAGE (DRILL)
Il est difficile de recommander des tailles de forets spécifiques adaptées à notre gamme de fraises de forme et de tarauds sans avoir une connaissance détaillée du matériau à usiner et des détails de l'installation particulière.
Toutefois, en règle générale, lors de la préparation d'un assemblage par compression Norgren, il convient d'utiliser une mèche d'un diamètre inférieur de 1 mm à celui du tube, jusqu'à un tube de 8 mm inclus. Pour les tubes plus grands, il est recommandé d'utiliser un foret d'environ 2 mm de diamètre en moins.

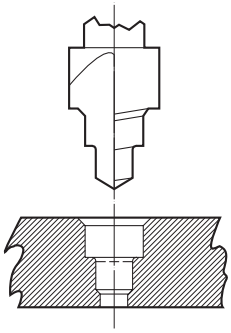

2) FORMULAIRE
Pour le diamètre extérieur du tube utilisé, il convient de choisir la fraise de forme appropriée dans le tableau figurant au verso.

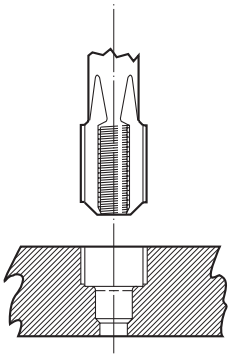

3. LE PAT
La taille correcte du taraud doit être sélectionnée dans le tableau au verso pour le diamètre extérieur du tube utilisé.
En raison de la finesse du pas de vis utilisé, seul un taraudage est nécessaire.

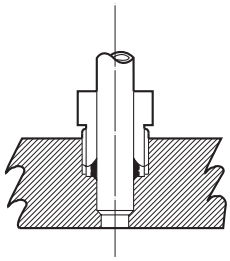

4) ASSEMBLAGE
Le tube ou les raccords de tige, avec l'écrou et le manchon appropriés, peuvent maintenant être assemblés dans l'orifice.

Nous pouvons donner des conseils sur des problèmes individuels, mais nous ne pouvons pas être tenus responsables des défaillances dues au non-respect des dimensions et des tolérances que nous fixons pour ces raccords de compression.

Note : Des fraises de forme sont disponibles sur demande, contacter le service technique de Norgren pour plus d'informations.

Veuillez noter que ce document est une traduction du document original qui a été rédigé en anglais et qui est fourni pour votre commodité/à titre d'information uniquement. En cas de divergence, d'ambiguïté ou de conflit entre la version anglaise originale et cette traduction, la version anglaise du document prévaudra.

Note de sécurité :

Les produits de cette fiche technique ne conviennt que pour les systèmes industriels fonctionnant à l'air comprimé. Ne jamais soumettre ces appareils à des pressions ou à des températures autres que celles indiquées dans les **"Caractéristiques techniques**".
Pour ne utilisation avec un fluide non spécifié dans cette fiche technique, les applications non industrielles, les appareils de respiration artificielle ou toute autre application ne correspondant pas à nos spécifications, consultez notre service technique Norgren.
Une utilisation abusive, l'âge des appareils ou leur manque d'entretien peuvent entraîner différents types de dysfonctionnements.

Il est conseillé aux concepteurs de machines d'étudier tous les modes de défaillance de chacun des composants et de prévoir les protections nécessaires de manière à éviter tout accident corporel ou tout dommage aux systèmes environnants en cas de défaillance de l'un de ceux-ci.
Lorsqu'une protection appropriée ne peut être installée, le concepteur de machine devra informer les utilisateurs des risques encourus par une mention portée dans sa notice d'tilisation.
Il est recommandé aux concepteurs de systèmes et aux utilisateurs de prendre connaissance des mises en garde portées sur les feuillets fournis avec les appareils ou bien indiquées directement sur ces derniers.

Nous avons une politique de recherche et de développement continus. Nous nous réservons donc le droit de modifier, sans préavis, les spécifications données dans ce document. (2005 - 5003f) © 2020 IMI International s.r.o.