Serie VR,
Isole di Valvole 2 x 3/2, 5/2 o 5/3

- **Fette di valvole 2 x 3/2, 5/2 e 5/3 con raccordi push-in integrati ø 3, 4, 6 mm**
- **Moduli multipolari o cablati singolarmente per una maggiore flessibilità di installazione**
- **Moduli Fieldbus ed Industrial Ethernet intercambiabili**
- **Opzioni Fieldbus disponibili - PROFIBUS DP, DeviceNet e CANopen**
- **Opzioni Industrial Ethernet disponibili - PROFINET IRT ed EtherNet/IP**
- **Fieldbus ed Industrial Ethernet fino a 16 stazioni (32 solenoidi)**
- **Compatto e leggero**
- **Portata elevata a partire da 10 mm di larghezza della valvola**
- **Per configurare e ordinare un'isola di valvole visitare il sito -www.norgren.com**

Caratteristiche tecniche

Fluido:
Aria compressa, filtrata e non-lubrificata
Esercizio:
Valvola con bobina ad azionamento indiretto
Dimensione connessione:
ø 3, 4, 6 mm Raccordi a pressione Disponibili anche versioni imperiali
Pressione di esercizio:
-0,9 ... 8 bar a seconda dell'alimentazione del pilota - vedere pagina 2

Portata:

Funzione	l/min	Cv	Kv
Porta 2			
Da 1 a 2 e da 1 a 4			
	430	0,44	0,36
Porte 5/2da 2 a 3 e da 4 a 5			
	400	0,41	0,34
3/2 e 5/3	350	0,36	0,29

Protezione dell'isolamento:
Cablati singolarmente: IP40
Multipolare, bus di campo ed Ethernet industriale: IP65

Temperatura ambiente/fluido:
-5 ... L'alimentazione dell'aria deve essere abbastanza secca per evitare la formazione di ghiaccio a temperature inferiori a +2°C

Materiali
Corpo, piastre terminali: copolimero PPA ingegnerizzato Cursore: alluminio Guarnizioni: NBR

Classe di protezione:

Approvazione UL/CSA (Ethernet industriale esclusa)
Riconosciuto secondo UL 429 - 5a edizione e CSA 22.2 No.139 - 1982 per valvole ad azionamento elettrico.

La nostra politica è di continua ricerca e sviluppo. Ci riserviamo quindi il diritto di modificare, senza preavviso, le specifiche fornite in questo documento. (2002 - 5001g) © 2020 Norgren Ltd.

Dati tecnici2 x 3/2 Valvole a doppio comando elettromagnetico

Simbolo	Funzione	Azionamento	Alimen-tazione	Manuale	Pressione di eser-cizio (bar) (psi)		Pressione pilota (bar) (psi)		Peso (kg)	Modello
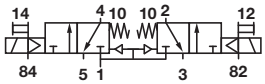	2 x 3/2 NC	Sol/molla	Interno	Girare e bloccare	3 ... 8	43 ... 116	-	-	0,054	VM10*A11AB213B
	2 x 3/2 NC	Sol/molla	Interno	solo con spinta	3 ... 8	43 ... 116	-	-	0,054	VM10*A11AB313B
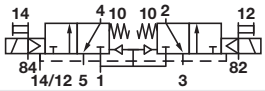	2 x 3/2 NC	Sol/molla	Esterno	Girare e bloccare	-0,9 ... 8	-13 ... 116	3 ... 8	43 ... 116	0,054	VM10*A22AB213B
	2 x 3/2 NC	Sol/molla	Esterno	solo con spinta	-0,9 ... 8	-13 ... 116	3 ... 8	43 ... 116	0,054	VM10*A22AB313B
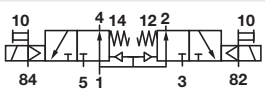	2 x 3/2 NA	Sol/molla	Interno	Girare e bloccare	3 ... 8	43 ... 116	-	-	0,054	VM10*B11AB213B
	2 x 3/2 NA	Sol/molla	Interno	solo con spinta	3 ... 8	43 ... 116	-	-	0,054	VM10*B11AB313B
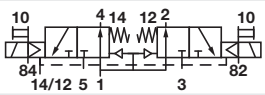	2 x 3/2 NA	Sol/molla	Esterno	Girare e bloccare	-0,9 ... 8	-13 ... 116	3 ... 8	43 ... 116	0,054	VM10*B22AB213B
	2 x 3/2 NA	Sol/molla	Esterno	solo con spinta	-0,9 ... 8	-13 ... 116	3 ... 8	43 ... 116	0,054	VM10*B22AB313B
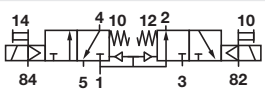	2 x 3/2 NC	Sol/molla	Interno	Girare e bloccare	3 ... 8	43 ... 116	-	-	0,054	VM10*C11AB213B
	2 x 3/2 NC	Sol/molla	Interno	solo con spinta	3 ... 8	43 ... 116	-	-	0,054	VM10*C11AB313B
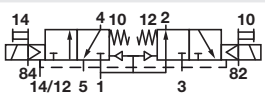	2 x 3/2 NC	Sol/molla	Esterno	Girare e bloccare	-0,9 ... 8	-13 ... 116	3 ... 8	43 ... 116	0,054	VM10*C22AB213B
	2 x 3/2 NC	Sol/molla	Esterno	solo con spinta	-0,9 ... 8	-13 ... 116	3 ... 8	43 ... 116	0,054	VM10*C22AB313B

5/2 Valvole a comando singolo e doppio solenoide

Simbolo	Funzione	Azionamento	Alimen-tazione	Manuale	Pressione di eser-cizio (bar) (psi)		Pressione pilota (bar) (psi)		Peso (kg)	Modello
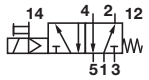	5/2	Sol/molla	Interno	Girare e bloccare	3 ... 8	43 ... 116	-	-	0,044	VM10*517AB213B
	5/2	Sol/molla	Interno	solo con spinta	3 ... 8	43 ... 116	-	-	0,044	VM10*517AB313B
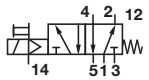	5/2	Sol/molla	Esterno	Girare e bloccare	-0,9 ... 8	-13 ... 116	3 ... 8	43 ... 116	0,044	VM10*527AB213B
	5/2	Sol/molla	Esterno	solo con spinta	-0,9 ... 8	-13 ... 116	3 ... 8	43 ... 116	0,044	VM10*527AB313B
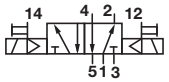	5/2	Solenoide/Solenoide	Interno	Girare e bloccare	2 ... 8	29 ... 116	-	-	0,054	VM10*511AB213B
	5/2	Solenoide/Solenoide	Interno	solo con spinta	2 ... 8	29 ... 116	-	-	0,054	VM10*511AB313B
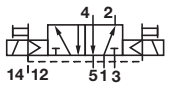	5/2	Solenoide/Solenoide	Esterno	Girare e bloccare	-0,9 ... 8	-13 ... 116	2 ... 8	29 ... 116	0,054	VM10*522AB213B
	5/2	Solenoide/Solenoide	Esterno	solo con spinta	-0,9 ... 8	-13 ... 116	2 ... 8	29 ... 116	0,054	VM10*522AB313B

5/3 Valvole monosolenoide e bistabili

Simbolo	Funzione	Azionamento	Alimen-tazione	Manuale	Pressione di eser-cizio (bar) (psi)		Pressione pilota (bar) (psi)		Peso (kg)	Modello
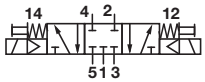	5/3 CC	Solenoide/Solenoide	Interno	Girare e bloccare	3 ... 8	43 ... 116	-	-	0,055	VM10*611AB213B
	5/3 CC	Solenoide/Solenoide	Interno	solo con spinta	3 ... 8	43 ... 116	-	-	0,055	VM10*611AB313B
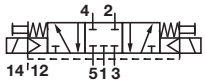	5/3 CC	Solenoide/Solenoide	Esterno	Girare e bloccare	-0,9 ... 8	-13 ... 116	3 ... 8	43 ... 116	0,055	VM10*622AB213B
	5/3 CC	Solenoide/Solenoide	Esterno	solo con spinta	-0,9 ... 8	-13 ... 116	3 ... 8	43 ... 116	0,055	VM10*622AB313B

* Per la selezione delle dimensioni degli attacchi, vedere pagina 3 Nota: per 5/3 COE utilizzare 2 x 3/2 NC. Per 5/3 COP utilizzare 2 x 3/2 NO APB = Tutte le porte bloccate COE = Scarico aperto al centro COP = Pressione aperta al centro NC = Normalmente chiuso NO = Normalmente aperto

Dettagli elettrici

Tensione	24 V c.c. 0,6 W*
Soppressione sovraccarico	Diodo del volano
Indicazione	LED giallo

* Disponibile anche a 12 V CC.
Consultare il nostro Servizio Tecnico.

Solenoide

Tolleranza di voltaggio	± 10%
Rating:	100% ED

La nostra politica è di continua ricerca e sviluppo. Ci riserviamo pertanto il diritto di modificare, senza preavviso, le specifiche riportate nel presente documento. (2002 - 5001g) © 2020 Norgren Ltd.

Selettore di opzioni - fette di valvola

VM10★★★★AB★13B

Dimensioni dei tubi:	Sostituire
3 mm PIF	**3**
4 mm PIF	**4**
6 mm PIF	**6**
Funzionamento valvola	**Sostituire**
5/2	**5**
5/3 CC	**6**
2 x 3/2 NC	**A**
2 x 3/2 NO e 5/3 COP	**B**
2 x 3/2 NC	**C**

Nota: per 5/3 COE e COP utilizzare 2 x 3/2 APB = Tutte le porte bloccate COE = Scarico aperto al centro COP = Pressione aperta al centro NC = Normalmente chiuso NO = Normalmente aperto Per le specifiche dell'isola della valvola vedere pagina 14 e 15 *1) Utilizzabile solo con valvola 5/2

Manuale	Sostituire
Ruotare per bloccare	**2**
solo con spinta	**3**
Azionamento/alimentazione pilota	**Sostituire**
Solenoide Pilota interno	**11**
Pilotaggio interno a solenoide/ molla *1)	**17**
Solenoide Pilota esterno	**22**
Pilotaggio esterno a solenoide/ molla *1)	**27**

Per ordinare un'isola di valvole completa, utilizzare il configuratore all'indirizzo:www.norgren.com

La nostra politica è di continua ricerca e sviluppo. Ci riserviamo pertanto il diritto di modificare, senza preavviso, le specifiche riportate nel presente documento. (2002 - 5001g) © 2020 Norgren Ltd.

Accessori

Stazione di tranciatura delle valvole

Pagina 6

VM106517AQ0300

Piastra della zona di pressione

Pagina 6

VM106517AQ0301 (porta 1 oscurata)
VM106517AQ0302 (porte 3 e 5 oscurate)
VM106517AQ0303 (porte 1, 3 e 5 oscurate)

Kit di fissaggio su guida DIN

V11900-C01, 8D

Guida DIN

V10009-C00 (1 m)

Kit di copertura dell'etichetta

V12016-K36 (4 stazioni)	V12016-K39 (10 stazioni)
V12016-K37 (6 stazioni)	V12016-K40 (12 stazioni)
V12016-K38 (8 stazioni)	V12016-K41 (16 stazioni)

Etichette

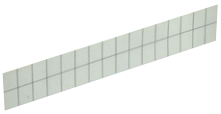

V12033-L02 (etichetta di scrittura e sigillo)
V12034-L02 (etichetta di carta)

Pressostato per gli attacchi pilota 12 e 14

Pagina 16

VM106517AQ0804 (4 mm)
VM106517AQ0806 (6 mm)

Silenziatore

Pagina 16

T45P0006 (6 mm)
T45P0008 (8 mm)
T45P0010 (10 mm)
T45P0012 (12 mm)

Spina

Pagina 16

C00040600 (6 mm)
C00040800 (8 mm)
C00041000 (10 mm)
C00041200 (12 mm)

Kit di comando manuale Solo spinta

V11574-K30

Rotazione manuale, bloccabile

V11574-K31

D Sottoconnettore 25 pin, IP65

Pagina 14

V11569-E01 (1 m)
V11569-E03 (3 m)
V11569-E05 (5 m)

D Sottoconnettore 44 pin, IP65

Pagina 14

V11570-E01 (1 m)
V11570-E03 (3 m)
V11570-E05 (5 m)

D Sottoconnettore 25 pin 90°, IP65

Pagina 15

V12086-E01 (1 m)
V12086-E03 (3 m)
V12086-E05 (5 m)

D Sottoconnettore 44 pin 90°, IP65

Pagina 15

V12088-E01 (1 m)
V12088-E03 (3 m)
V12088-E05 (5 m)

Connettore a 2 pin IP40

V11556-E10 (1 m)
V11556-E03 (0,3 m)

La nostra politica è di continua ricerca e sviluppo. Ci riserviamo pertanto il diritto di modificare, senza preavviso, le specifiche riportate nel presente documento. (2002 - 5001g) © 2020 Norgren Ltd.

Accessori per bus di campo

	Descrizione	Collegamento:	Lunghezza cavo	Classe di protezione	Codice breve	Modello
	Connettore di alimentazione Fielbus DeviceNet (4 pin, femmina) CANopen (4 pin, femmina) PROFIBUS DP (4 pin, femmina)	M12	Cablabile	IP65	R1	V11588-E01
	DeviceNet (5 pin, femmina) CANopen (5 pin, femmina)	M12	Cablabile	IP65	R2	V11589-E01
	PROFIBUS DP, inversione di chiave (5 pin, femmina)	M12	Cablabile	IP65	R3	V11590-E01
	PROFIBUS DP, con chiavetta invertita (5 pin maschio)	M12	Cablabile	IP65	R4	V11591-E01
	Connettore PROFIBUS DP (9 pin, maschio con resistenza di termina-zione)	D-Sub	Cablabile	IP40	R0	V11654-E01
	Resistenza di terminazione PROFIBUS DP	M12	-	IP65	R6	V11592-E01

* Codice breve - utilizzato nel configuratore online

La nostra politica è di continua ricerca e sviluppo. Ci riserviamo pertanto il diritto di modificare, senza preavviso, le specifiche riportate nel presente documento. (2002 - 5001g) © 2020 Norgren Ltd.

Dimensioni

Dimensioni in mm
Proiezione/Primo angolo

Solenoide singolo

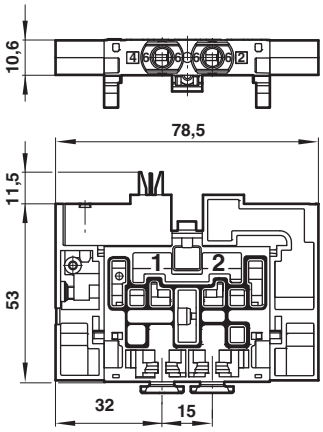

Solenoidi doppi

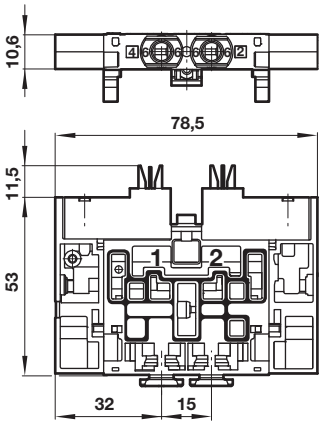

5/3 APB, doppio solenoide

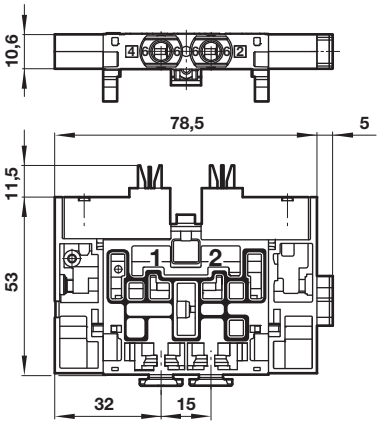

5/2 Valvole a comando singolo e doppio solenoide

Modello	Codice breve *	Peso (kg)
VM10*517AB213B	NG*T	0,044
VM10*517AB313B	NG*U	0,044
VM10*527AB213B	NH*T	0,044
VM10*527AB313B	NH*U	0,044
VM10*511AB213B	NJ*T	0,054
VM10*511AB313B	NJ*U	0,054
VM10*522AB213B	NK*T	0,054
VM10*522AB313B	NK*U	0,054

2x 3/2 Valvole a doppio solenoide azionate

Modello	Codice breve *	Peso (kg)
VM10*A11AB213B	NA*T	0,054
VM10*A11AB313B	NA*U	0,054
VM10*A22AB213B	ND*T	0,054
VM10*A22AB313B	ND*U	0,054
VM10*B11AB213B	NB*T	0,054
VM10*B11AB313B	NB*U	0,054
VM10*B22AB213B	NE*T	0,054
VM10*B22AB313B	NE*U	0,054
VM10*C11AB213B	NA/NC	0,054
VM10*C11AB313B	NA/NC	0,054
VM10*C22AB213B	NF*T	0,054
VM10*C22AB313B	NF*U	0,054

5/3 Valvole monosolenoide e bistabili

Modello	Codice breve *	Peso (kg)
VM10*611AB213B	NL*T	0,055
VM10*611AB313B	NL*U	0,055
VM107611AB213B	NLZT	0,055
VM107611AB313B	NLZU	0,055
VM10*622AB213B	(Nm)	0,055
VM10*622AB313B	(Nm)	0,055
VM107622AB213B	NMZT	0,055
VM107622AB313B	NMZU	0,055

Piastre di tranciatura e zone di pressione

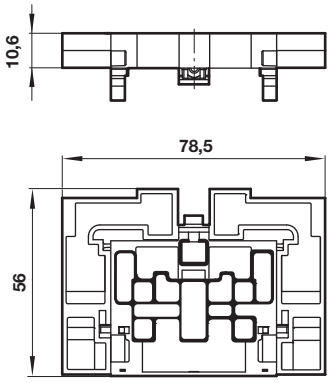

Piastre di tranciatura e zone di pressione		Codice breve *	Peso (kg)
VM106517AQ0300	Porte della piastra di chiusura aperte	B000	0,028
VM106517AQ0301	Piastra della zona di pressione (attacco 1 otturato)	B100	0,028
VM106517AQ0302	Piastra della zona di pressione (porte 3 e 5 otturate)	B300	0,028
VM106517AQ0303	Piastra della zona di pressione (porte 1, 3 e 5 otturate)	B500	0,028

* Nota: quando si utilizza una piastra di zona in pressione con l'attacco 1, non è possibile utilizzare tutte le valvole pilota interne su entrambi i lati della piastra di zona; è necessario utilizzare almeno una valvola pilota esterna. Per ulteriori informazioni, contattare il nostro servizio tecnico.

La nostra politica è di continua ricerca e sviluppo. Ci riserviamo pertanto il diritto di modificare, senza preavviso, le specifiche riportate nel presente documento. (2002 - 5001g) © 2020 Norgren Ltd.

Dimensioni dell'isola della valvola e connessioni degli attacchi

Dimensioni in mm
Proiezione/Primo angolo

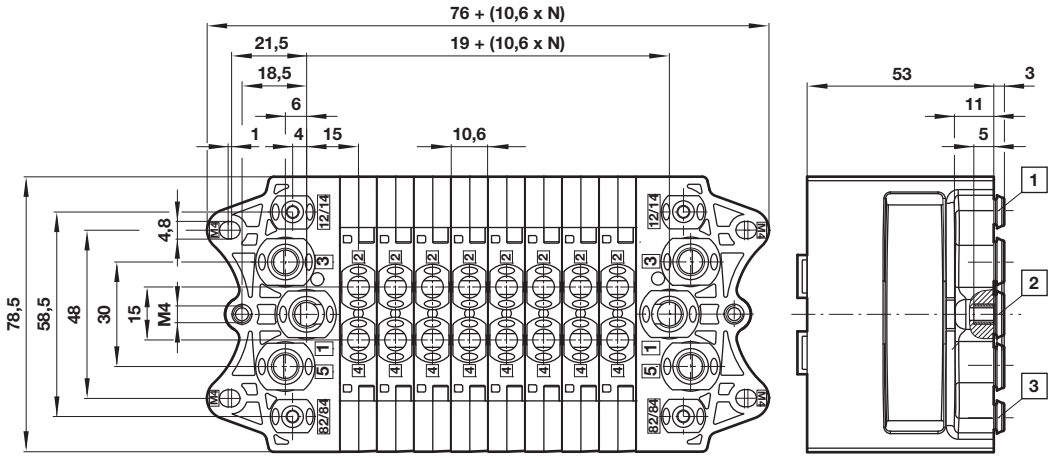

1 Porte 12/14
2 Porte 1, 3 e 5
3 Porte 82/84
N = numero di stazioni
Disegni CAD dettagliati disponibili su:www.norgren.com

Descrizione	Porte 1,3 e 5 ø esterno del tubo	Porte 12/14 e 82/84 ø esterno tubo	Porte 2 e 4 ø esterno del tubo	Codice breve *1)	Peso (kg)	Modello
Kit piastra terminale - alimentazione di entrambe le estremità	10	6	6	F100	0,170	VM106517AQ010Y
Kit piastra terminale - alimentazione di entrambe le estremità	8	4	4	F800	0,170	VM106517AQ0108
Kit piastra terminale - alimentazione sinistra, destra bloccata	10	6	6	L100	0,170	VM106517AQ011Y
Kit piastra terminale - alimentazione sinistra, destra bloccata	8	4	4	L800	0,170	VM106517AQ0118
Kit piastra terminale - alimentazione destra, sinistra bloccata	10	6	6	R100	0,170	VM106517AQ012Y
Kit piastra terminale - alimentazione destra, sinistra bloccata	8	4	4	R800	0,170	VM106517AQ0128

Dimensioni degli attacchi della valvola disponibili - ø 3 mm, 4 mm e 6 mm *1) Codice breve - utilizzato nel configuratore online

Dettaglio del pannello di ritaglio

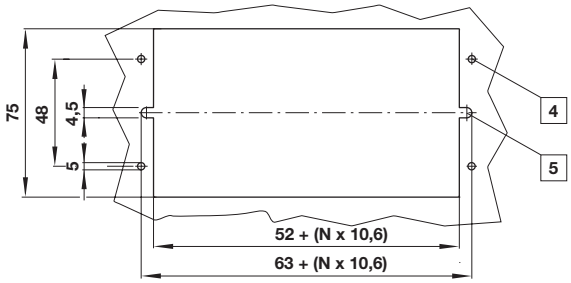

4 Per il montaggio dell'isola dall'esterno del pannello utilizzando le filettature M4 delle piastre terminali dell'isola di valvole
5 Per l'utilizzo di fori di montaggio passanti nelle piastre terminali dell'isola di valvole

La nostra politica è di continua ricerca e sviluppo. Ci riserviamo pertanto il diritto di modificare, senza preavviso, le specifiche riportate nel presente documento. (2002 - 5001g) © 2020 Norgren Ltd.

Connessioni con coperchio superiore - cablate singolarmente e multipolari Cablate singolarmente IP40 (senza coperchio superiore)

Dimensioni in mm
Proiezione/Primo angolo

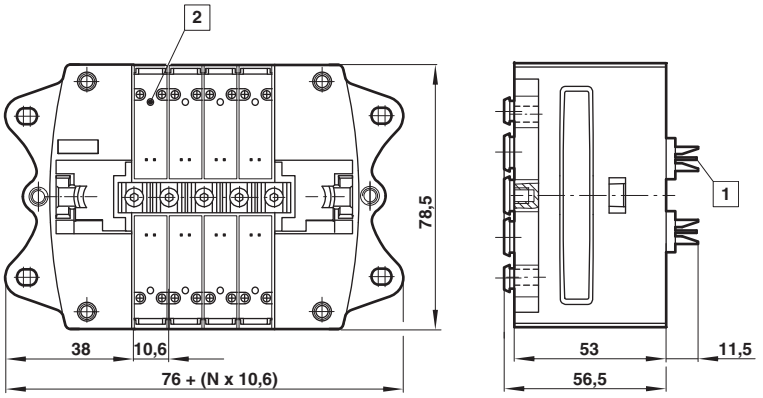

1 Connettore a 2 pin
2 Comando manuale
N = numero di stazioni

Cablati singolarmente	Nr. di stazioni	Numero massimo di solenoidi	Peso (kg)*
Connettore a 2 pin	2 ... 20	40	0,170

* kg + peso delle valvole

Multipolare: IP65, IP65

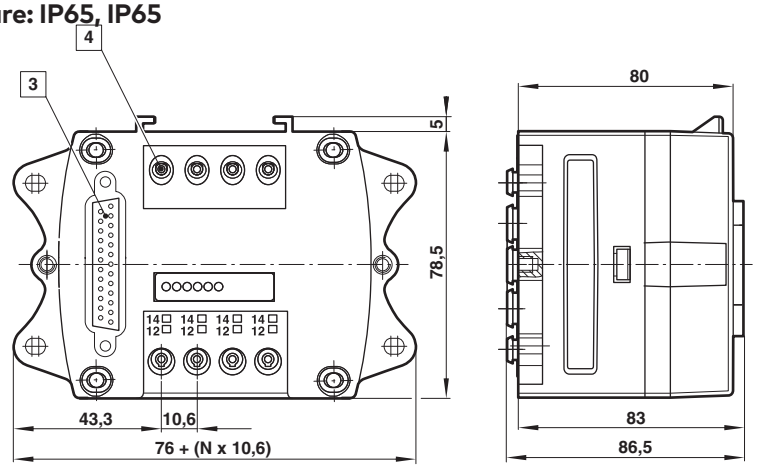

3 Connettore a 25 pin per 4, 6, 8, 10 e 12 stazioni
Connettore a 44 pin per 12 e 16 stazioni
4 Comando manuale, azionamento con cacciavite
N = numero di stazioni

Multipolare	Nr. di stazioni	Modello comune -ve	Codice breve *	Modello comune +ve	Codice breve *	Numero massimo di solenoidi	Peso (kg)
Connettore a 25 pin	4	VM106517AQ0404	2N04	VM106517RQ0404	2P04	8	0,116
Connettore a 25 pin	6	VM106517AQ0406	2N06			12	0,122
Connettore a 25 pin	8	VM106517AQ0408	2N08	VM106517RQ0408	2P08	16	0,128
Connettore a 25 pin	10	VM106517AQ0410	2N10			20	0,134
Connettore a 25 pin	12	VM106517AQ0412	2N12	VM106517RQ0412	2P12	24	0,140
Connettore a 44 pin	12	VM106517AQ0512	4N12			24	0,144
Connettore a 44 pin	16	VM106517AQ0516	4N16	VM106517RQ0516	4P16	32	0,160

* Codice breve - utilizzato nel configuratore online

La nostra politica è di continua ricerca e sviluppo. Ci riserviamo pertanto il diritto di modificare, senza preavviso, le specifiche riportate nel presente documento. (2002 - 5001g) © 2020 Norgren Ltd.

Connessioni del coperchio superiore - Bus di campo ed Ethernet industriale PROFIBUS DP (connettore M12 IP65)

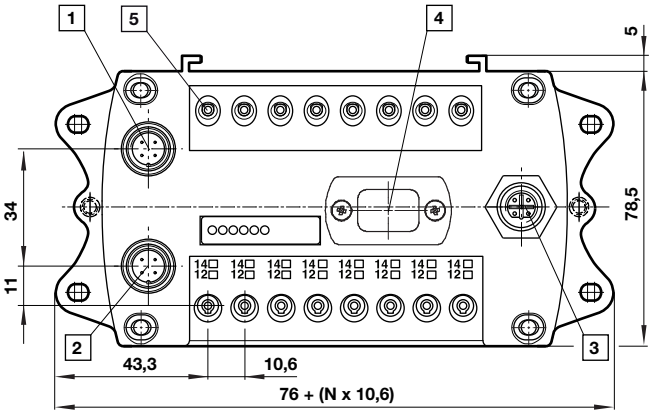

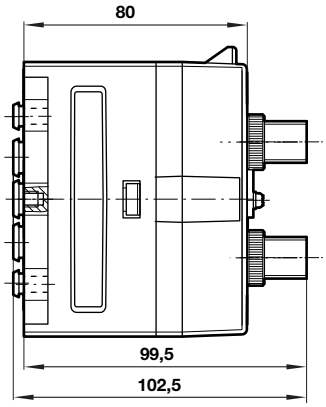

Dimensioni in mm
Proiezione/Primo angolo

1 Connettore di alimentazione M12
2 Connettore di protocollo M12 (maschio)
3 Connettore di protocollo M12 (femmina)
4 Commutatore di indirizzo rotativo
5 Comando manuale, azionamento con cacciavite

N = numero di stazioni

Bus di campo standard	Nr. di stazioni	Numero massimo di solenoidi	Codice breve *	Peso (kg)	Modello
PROFIBUS DP	08	16	PS08	0,138	VM10DPFNB00082
PROFIBUS DP	10	20	PS10	0,144	VM10DPFNB00102
PROFIBUS DP	12	24	PS12	0,150	VM10DPFNB00122
PROFIBUS DP	16	32	PS16	0,170	VM10DPFNB00162

* Codice breve - utilizzato nel configuratore online

Connettore di alimentazione: M12 4 poli con forma A a 5 pin

Maschio	PIN-No.	Funzione	Tolleranza	Corrente massima
	1	24 VB Alimentazione del circuito logico	±30%	300 mA
	2	Valvole 24 VA	±10%	1,5 A
	3	0 V	-	1,53 A
	4	Terra	-	-

Connettori bus: M12 a 5 pin con codifica B

Autobus maschile in	Uscita bus femmina	PIN No.	Funzione
		1	5 VI Isolatore ottico
		2	Linea A (verde)
		3	0 VI Optoisolato
		4	Linea B (rossa)
		5	Scudo

La nostra politica è di continua ricerca e sviluppo. Ci riserviamo pertanto il diritto di modificare, senza preavviso, le specifiche riportate nel presente documento. (2002 - 5001g) © 2020 Norgren Ltd.

PROFINET IRT (connettore M12 IP65)

Dimensioni per 8 e 10 stazioni

Dimensioni in mm
Proiezione/Primo angolo

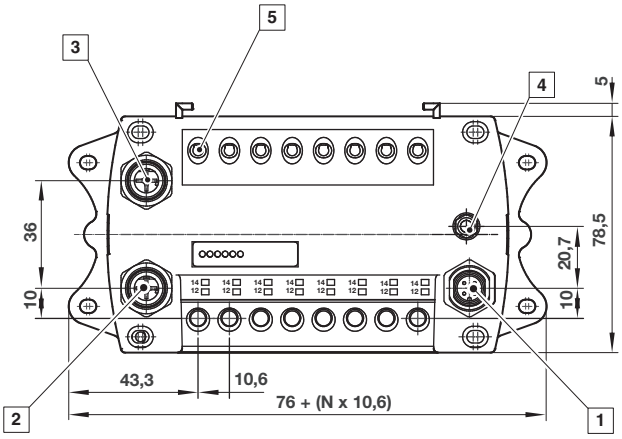

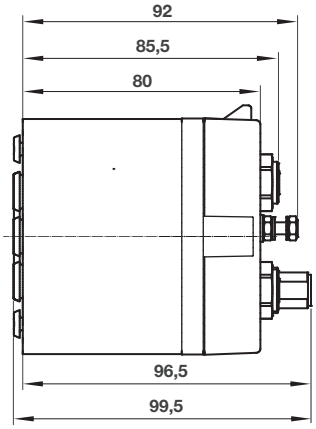

1 Connettore di alimentazione M12 (maschio)

2 Connettore di protocollo M12 (femmina)

3 Connettore di protocollo M12 (femmina)

4 Terra funzionale

5 Comando manuale, azionamento con cacciavite

N = numero di stazioni

Dimensioni per 12 e 16 stazioni

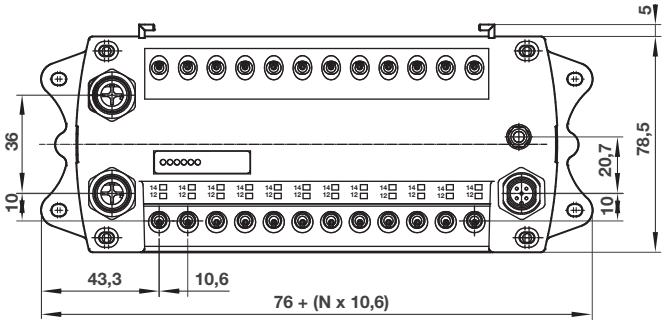

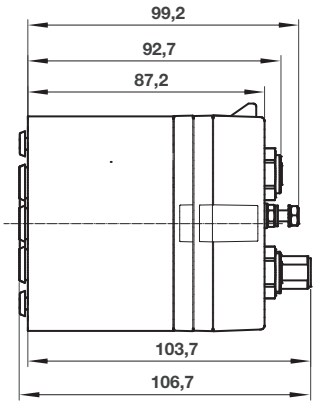

Protocollo Ethernet industriale:	Nr. di stazioni	Numero massimo di solenoidi	Codice breve *	Peso (kg)	Modello
PROFINET IRT	8	16	PN08	0,3	VM10PNIEB00080
PROFINET IRT	10	20	PN10	0,32	VM10PNIEB00100
PROFINET IRT	12	24	PN12	0,35	VM10PNIEB00120
PROFINET IRT	16	32	PN16	0,37	VM10PNIEB00160

* Codice breve - utilizzato nel configuratore online

Connettore di alimentazione: M12 5 poli con forma A a 5 pin

Maschio	PIN-No.	Funzione
	1	L1 (VB +) Alimentazione elettronica a 24 V
	2	N2 (VA -) Alimentazione valvole 0V
	3	N1 (VB -) Alimentazione elettrica 0V
	4	2L (VA +) Alimentazione valvole 24V
	5	FE (terra funzionale)

Connettore bus: M12 a 4 poli con forma D

Femmina	Pin-No.	Funzione
	1	Dati di trasmissione + (TD +)
	2	Ricevere dati + (RD+)
	3	Dati di Trasmissione - (TD -)
	4	Dati di Ricezione - (RD -)
	alloggio	FE (terra funzionale)

La nostra politica è di continua ricerca e sviluppo. Ci riserviamo pertanto il diritto di modificare, senza preavviso, le specifiche riportate nel presente documento. (2002 - 5001g) © 2020 Norgren Ltd.

DeviceNet e CANopen (connettore M12 IP65)

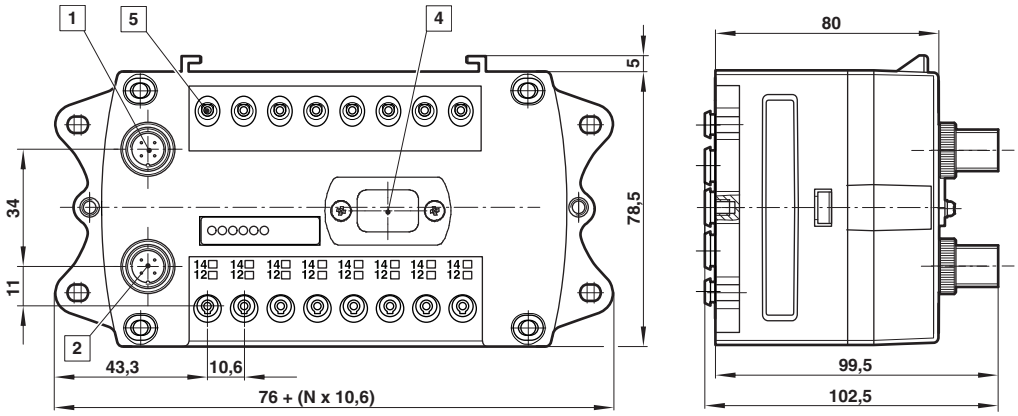

Dimensioni in mm
Proiezione/Primo angolo

1 Connettore di alimentazione M12
2 Connettore di protocollo M12
4 Commutatore di indirizzo rotativo
5 Comando manuale, azionamento con driver a vite

N = numero di stazioni

Bus di campo standard	Nr. di stazioni	Numero massimo di solenoidi	Codice breve *	Peso (kg)	Modello
DeviceNet	08	16	DR08	0,138	VM10DNFNB00082
DeviceNet	10	20	DR10	0,144	VM10DNFNB00102
DeviceNet	12	24	DR12	0,150	VM10DNFNB00122
DeviceNet	16	32	DR16	0,170	VM10DNFNB00162
CANopen	08	16	CR08	0,138	VM10CAFNB00082
CANopen	10	20	CR10	0,144	VM10CAFNB00102
CANopen	12	24	CR12	0,150	VM10CAFNB00122
CANopen	16	32	CR16	0,170	VM10CAFNB00162

* Codice breve - utilizzato nel configuratore online

Connettore di alimentazione: M12 4 poli con forma A a 5 pin

Maschio	PIN-No.	Funzione	Tolleranza	Corrente massima
	1	24 VB Alimentazione del circuito logico	±30%	300 mA
	2	Valvole 24 VA	±10%	1,5 A
	3	0 V	-	1,53 A
	4	Terra	-	-

Connettore bus: M12 a 5 pin con codifica A

Maschio	PIN-No.	Funzione
	1	Scarico
	2	V
	3	V
	4	CAN_H
	5	CAN_L2

La nostra politica è di continua ricerca e sviluppo. Ci riserviamo pertanto il diritto di modificare, senza preavviso, le specifiche riportate nel presente documento. (2002 - 5001g) © 2020 Norgren Ltd.

EtherNet/IP (connettore M12 IP65)

EtherNet/IP
DeviceNet

Dimensioni per 8 e 10 stazioni

Dimensioni in mm
Proiezione/Primo angolo

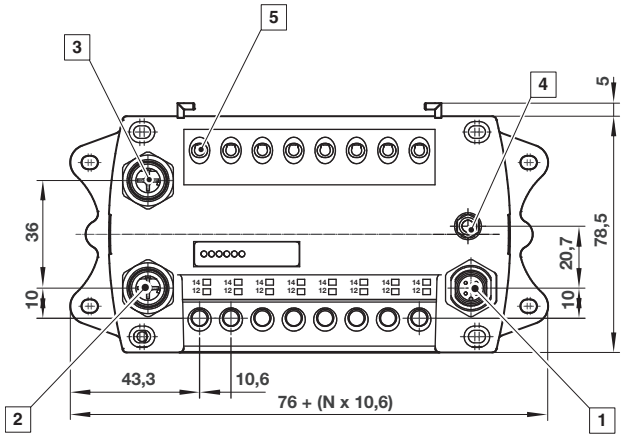

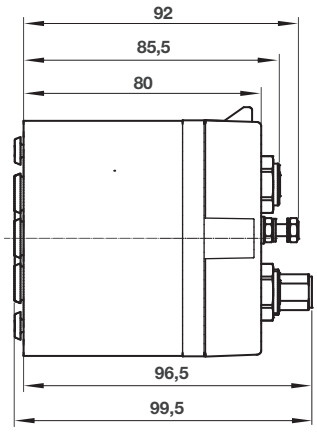

1 Connettore di alimentazione M12 (maschio)
2 Connettore di protocollo M12 (femmina)
3 Connettore di protocollo M12 (femmina)
4 Terra funzionale
5 Comando manuale, azionamento con cacciavite

N = numero di stazioni

Dimensioni per 12 e 16 stazioni

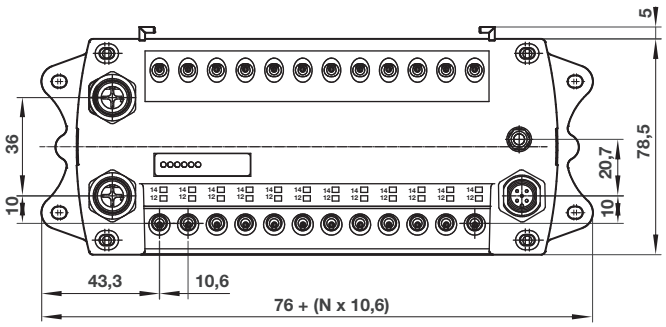

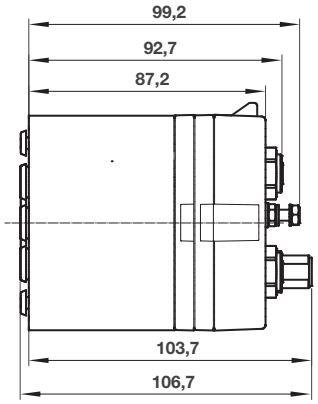

Protocollo Ethernet industriale:	Nr. di stazioni	Numero massimo di solenoidi	Codice breve *	Peso (kg)	Modello
EtherNet/IP	8	16	EP08	0,3	VM10EPIEB00080
EtherNet/IP	10	20	EP10	0,32	VM10EPIEB00100
EtherNet/IP	12	24	EP12	0,35	VM10EPIEB00120
EtherNet/IP	16	32	EP16	0,37	VM10EPIEB00160

* Codice breve - utilizzato nel configuratore online

Connettore di alimentazione: M12 5 poli con forma A a 5 pin

Maschio	PIN-No.	Funzione
	1	L1 (VB +) Alimentazione elettronica a 24 V
	2	N2 (VA -) Alimentazione valvole 0V
	3	N1 (VB -) Alimentazione elettrica 0V
	4	2L (VA +) Alimentazione valvole 24V
	5	FE (terra funzionale)

Connettore bus: M12 a 4 poli con forma D

Femmina	PIN-No.	Funzione
	1	Dati di trasmissione + (TD +)
	2	Dati di Ricezione + (RD +)
	3	Dati di Trasmissione - (TD -)
	4	Dati di Ricezione - (RD -)
	alloggio	FE (terra funzionale)

La nostra politica è di continua ricerca e sviluppo. Ci riserviamo pertanto il diritto di modificare, senza preavviso, le specifiche riportate nel presente documento. (2002 - 5001g) © 2020 Norgren Ltd.

Opzioni multi-pressione

Dimensioni in mm
Proiezione/Primo angolo

Due pressioni

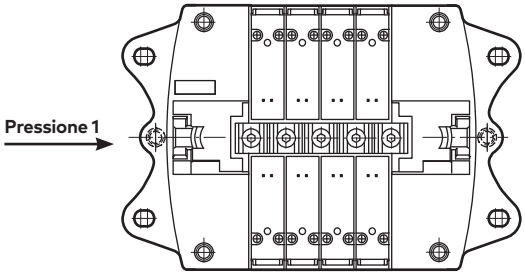

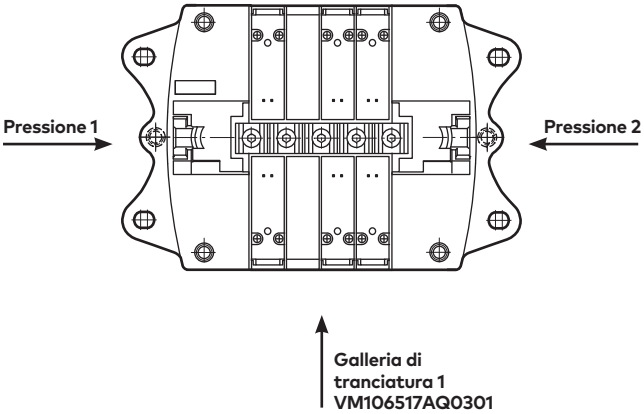

Tre pressioni

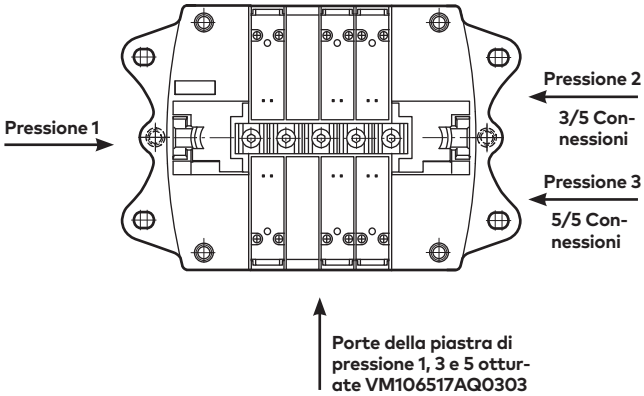

Quattro pressioni

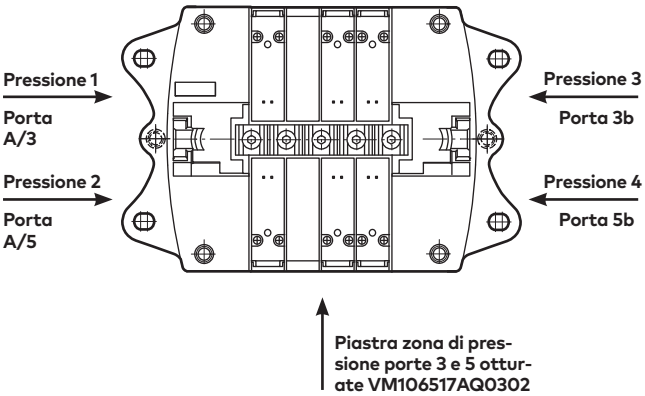

Nota:
Quando si utilizza una piastra di zona in pressione con l'attacco 1, non è possibile utilizzare tutte le valvole pilota interne su entrambi i lati della piastra di zona; è necessario utilizzare almeno una valvola pilota esterna. Per ulteriori informazioni, contattare il nostro servizio tecnico.

Le isole a tre e quattro zone di pressione si ottengono utilizzando valvole 2 x 3/2 pilotate dall'esterno e invertendo gli utilizzi attraverso gli attacchi 3 e 5.
Con l'inversione dell'attacco si inverte anche la funzione della valvola, in modo che un NC diventi NO e un NO diventi NC.

La nostra politica è di continua ricerca e sviluppo. Ci riserviamo pertanto il diritto di modificare, senza preavviso, le specifiche riportate nel presente documento. (2002 - 5001g) © 2020 Norgren Ltd.

D subconnettore 25 pin (IP65)

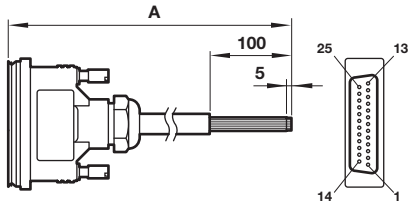

A	Modello
1 m	V11569-E01
3 m	V11569-E03
5 m	V11569-E05

PIN-No.	Colore del filo	Presa	Pilotaggio	Nr. di stazioni
1	Bianco	Solenoide 1-a	14	1
2	Marrone	Solenoide 2-a	14	2
3	Verde	Solenoide 3-a	14	3
4	Giallo	Solenoide 4-a	14	4
5	Grigio	Solenoide 5-a	14	5
6	Rosa	Solenoide 6-a	14	6
7	Blu	Solenoide 7-a	14	7
8	Rosso	Solenoide 8-a	14	8
9	Nero	Solenoide 9-a	14	9
10	Viola	Solenoide 10-a	14	10
11	Grigio/Rosa	Solenoide 11-a	14	11
12	Rosso/Blu	Solenoide 12-a	14	12
13	Verde, Bianco	Comune-Ve		-
14	Marrone/Verde	Solenoide 1-b	12	1
15	Bianco/Giallo	Solenoide 2-b	12	2
16	Giallo/Marrone	Solenoide 3-b	12	3
17	Bianco/Grigio	Solenoide 4-b	12	4
18	Grigio/Marrone	Solenoide 5-b	12	5
19	Rosa, Bianco	Solenoide 6-b	12	6
20	Rosa/Marrone	Solenoide 7-b	12	7
21	Bianco, Blu	Solenoide 8-b	12	8
22	Marrone/Blu	Solenoide 9-b	12	9
23	Bianco, Rosso	Solenoide 10-b	12	10
24	Marrone/Rosso	Solenoide 11-b	12	11
25	Nero, Bianco	Solenoide 12-b	12	12

Nota: conforme a IEC60757

D Sottoconnettore 44 pin (IP65)

Dimensioni in mm
Proiezione/Primo angolo

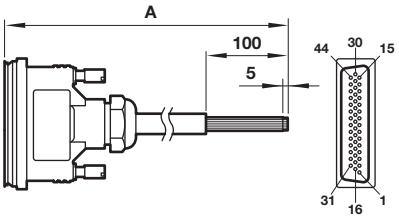

A	Modello
1 m	V11570-E01
3 m	V11570-E03
5 m	V11570-E05

PIN-No.	Colore del filo	Presa	Pilotaggio	Nr. di stazioni
1	Bianco	Solenoide 1-a	14	1
2	Marrone	Solenoide 2-a	14	2
3	Verde	Solenoide 3-a	14	3
4	Giallo	Solenoide 4-a	14	4
5	Grigio	Solenoide 5-a	14	5
6	Rosa	Solenoide 6-a	14	6
7	Blu	Solenoide 7-a	14	7
8	Rosso	Solenoide 8-a	14	8
9	Nero	Solenoide 9-a	14	9
10	Viola	Solenoide 10-a	14	10
11	Grigio/Rosa	Solenoide 11-a	14	11
12	Rosso/Blu	Solenoide 12-a	14	12
13	Verde, Bianco	Solenoide 13-a	14	13
14	Marrone/Verde	Solenoide 14-a	14	14
15	Bianco/Giallo	Solenoide 15-a	14	15
16	Giallo/Marrone	Solenoide 1-b	12	1
17	Bianco/Grigio	Solenoide 2-b	12	2
18	Grigio/Marrone	Solenoide 3-b	12	3
19	Rosa, Bianco	Solenoide 4-b	12	4
20	Rosa/Marrone	Solenoide 5-b	12	5
21	Bianco, Blu	Solenoide 6-b	12	6
22	Marrone/Blu	Solenoide 7-b	12	7
23	Bianco, Rosso	Solenoide 8-b	12	8
24	Marrone/Rosso	Solenoide 9-b	12	9
25	Nero, Bianco	Solenoide 10-b	12	10
26	Marrone/Nero	Solenoide 11-b	12	11
27	Grigio/verde	Solenoide 12-b	12	12
28	Giallo/Grigio	Solenoide 13-b	12	13
29	Rosa/Verde	Solenoide 14-b	12	14
30	Giallo/rosa	Solenoide 15-b	12	15
31	Verde/Blu	Solenoide 16-a	14	16
32	Giallo, Blu	Solenoide 16-b	12	16
33	-	Dove si usa	-	-
34	-	Dove si usa	-	-
35	-	Dove si usa	-	-
36	-	Dove si usa	-	-
37	-	Dove si usa	-	-
38	-	Dove si usa	-	-
39	-	Dove si usa	-	-
40	-	Dove si usa	-	-
41	-	Dove si usa	-	-
42	-	Dove si usa	-	-
43	-	Dove si usa	-	-
44	Rosso/nero Giallo/nero	Comune-Ve	-	-

La nostra politica è di continua ricerca e sviluppo. Ci riserviamo pertanto il diritto di modificare, senza preavviso, le specifiche riportate nel presente documento. (2002 - 5001g) © 2020 Norgren Ltd.

D Sottoconnettore 25 pin 90° (IP65)

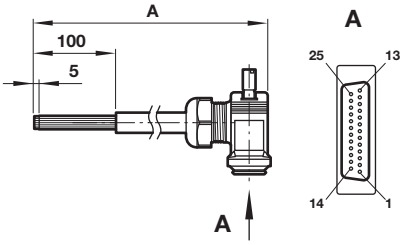

A	Modello
1 m	V12086-E01
3 m	V12086-E03
5 m	V12086-E05

PIN-No.	Colore del filo	Presa	Pilotaggio	Nr. di stazioni
1	Bianco	Solenoide 1-a	14	1
2	Marrone	Solenoide 2-a	14	2
3	Verde	Solenoide 3-a	14	3
4	Giallo	Solenoide 4-a	14	4
5	Grigio	Solenoide 5-a	14	5
6	Rosa	Solenoide 6-a	14	6
7	Blu	Solenoide 7-a	14	7
8	Rosso	Solenoide 8-a	14	8
9	Nero	Solenoide 9-a	14	9
10	Viola	Solenoide 10-a	14	10
11	Grigio/Rosa	Solenoide 11-a	14	11
12	Rosso/Blu	Solenoide 12-a	14	12
13	Verde, Bianco	Comune-Ve		-
14	Marrone/Verde	Solenoide 1-b	12	1
15	Bianco/Giallo	Solenoide 2-b	12	2
16	Giallo/Marrone	Solenoide 3-b	12	3
17	Bianco/Grigio	Solenoide 4-b	12	4
18	Grigio/Marrone	Solenoide 5-b	12	5
19	Rosa, Bianco	Solenoide 6-b	12	6
20	Rosa/Marrone	Solenoide 7-b	12	7
21	Bianco, Blu	Solenoide 8-b	12	8
22	Marrone/Blu	Solenoide 9-b	12	9
23	Bianco, Rosso	Solenoide 10-b	12	10
24	Marrone/Rosso	Solenoide 11-b	12	11
25	Nero, Bianco	Solenoide 12-b	12	12

Nota: conforme a IEC60757

D Sottoconnettore 44 pin 90° (IP65)

Dimensioni in mm
Proiezione/Primo angolo

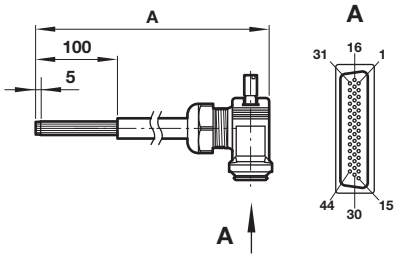

A	Modello
1 m	V12088-E01
3 m	V12088-E03
5 m	V12088-E05

PIN-No.	Colore del filo	Presa	Pilotaggio	Nr. di stazioni
1	Bianco	Solenoide 1-a	14	1
2	Marrone	Solenoide 2-a	14	2
3	Verde	Solenoide 3-a	14	3
4	Giallo	Solenoide 4-a	14	4
5	Grigio	Solenoide 5-a	14	5
6	Rosa	Solenoide 6-a	14	6
7	Blu	Solenoide 7-a	14	7
8	Rosso	Solenoide 8-a	14	8
9	Nero	Solenoide 9-a	14	9
10	Viola	Solenoide 10-a	14	10
11	Grigio/Rosa	Solenoide 11-a	14	11
12	Rosso/Blu	Solenoide 12-a	14	12
13	Verde, Bianco	Solenoide 13-a	14	13
14	Marrone/Verde	Solenoide 14-a	14	14
15	Bianco/Giallo	Solenoide 15-a	14	15
16	Giallo/Marrone	Solenoide 1-b	12	1
17	Bianco/Grigio	Solenoide 2-b	12	2
18	Grigio/Marrone	Solenoide 3-b	12	3
19	Rosa, Bianco	Solenoide 4-b	12	4
20	Rosa/Marrone	Solenoide 5-b	12	5
21	Bianco, Blu	Solenoide 6-b	12	6
22	Marrone/Blu	Solenoide 7-b	12	7
23	Bianco, Rosso	Solenoide 8-b	12	8
24	Marrone/Rosso	Solenoide 9-b	12	9
25	Nero, Bianco	Solenoide 10-b	12	10
26	Marrone/Nero	Solenoide 11-b	12	11
27	Grigio/verde	Solenoide 12-b	12	12
28	Giallo/Grigio	Solenoide 13-b	12	13
29	Rosa/Verde	Solenoide 14-b	12	14
30	Giallo/rosa	Solenoide 15-b	12	15
31	Verde/Blu	Solenoide 16-a	14	16
32	Giallo, Blu	Solenoide 16-b	12	16
33	-	Dove si usa	-	-
34	-	Dove si usa	-	-
35	-	Dove si usa	-	-
36	-	Dove si usa	-	-
37	-	Dove si usa	-	-
38	-	Dove si usa	-	-
39	-	Dove si usa	-	-
40	-	Dove si usa	-	-
41	-	Dove si usa	-	-
42	-	Dove si usa	-	-
43	-	Dove si usa	-	-
44	Rosso/nero Giallo/nero	Comune -Ve	-	-

La nostra politica è di continua ricerca e sviluppo. Ci riserviamo pertanto il diritto di modificare, senza preavviso, le specifiche riportate nel presente documento. (2002 - 5001g) © 2020 Norgren Ltd.

Pressostato per gli attacchi pilota 12 e 14

Dimensioni in mm
Proiezione/Primo angolo

Tensione	24 V c.c.
Campo di regolazione:	0 ... 10 bar
Punto di commutazione pressione crescente	3 ... 5 bar
Punto di commutazione pressione di caduta	2,5 ... 3,7 bar
Terminali E AMP	2,8 x 0,8
Grado di protezione	IP00
Regolazione	Nessuno

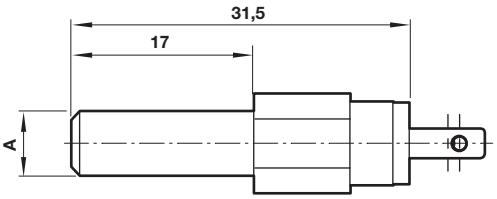

Simbolo	A	Codice breve	Peso (kg)	Modello
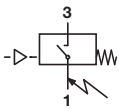	4	7A	0,004	VM106517AQ0804
	6	7B	0,004	VM106517AQ0806

Spina C0004

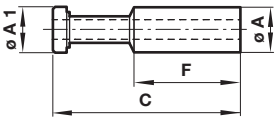

Ø A	ø A1	C	F	Modello
4	4	30	17,5	C00040400
6	6	34	18,5	C00040600
8	8	38	21	C00040800
10	10	42	24	C00041000

Silenziatore

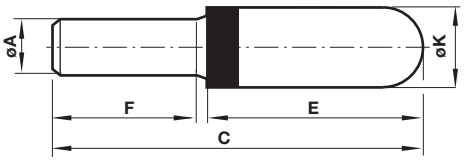

Ø A	C	E	F	Ø K	Modello
4	32	16	14	6,5	T45P0004
6	45	24,5	17	12,5	T45P0006
8	43,5	22	19	13,5	T45P0008
10	57,5	31	23	15,5	T45P0010

La nostra politica è di continua ricerca e sviluppo. Ci riserviamo pertanto il diritto di modificare, senza preavviso, le specifiche riportate nel presente documento. (2002 - 5001g) © 2020 Norgren Ltd.

Forma di ordinazione per isole di valvole complete

VM10★★★★00-★★★★★

Numero di stazioni *1)	Sostituire
2 stazioni	**2**
3 stazioni	**3**
4 stazioni	**4**
5 stazioni	**5**
6 stazioni	**6**
7 stazioni	**7**
8 stazioni	**8**
9 stazioni	**9**
10 stazioni	**10**
11 stazioni	**11**
12 stazioni	**12**
13 stazioni	**13**
14 stazioni	**14**
15 stazioni	**15**
16 stazioni	**16**
17 stazioni	**17**
18 stazioni	**18**
19 stazioni	**19**
20 stazioni	**20**

Collegamento elettrico	Sostituire
Cablato individualmente	**IW**
Multipolare 25 pin	**M2**
Multipolare 44 pin	**M4**
PROFIBUS DP	**PB**
PROFINET IRT	**PN**
DeviceNet	**DN**
EtherNet/IP	**EP**
CANopen	**CO**

*1) Cablati singolarmente; da 2 a 20 stazioni 4, 6, 8, 10, 12 e 16 stazioni Fieldbus e Industrial Ethernet; 8, 10, 12 e 16 stazioni

Da definire con il configuratore online per le isole di Valvole in base alla selezione della stazione

La nostra politica è di continua ricerca e sviluppo. Ci riserviamo pertanto il diritto di modificare, senza preavviso, le specifiche riportate nel presente documento. (2002 - 5001g) © 2020 Norgren Ltd.

Descrizioni e codici brevi per le fette di valvola utilizzate nel configuratore dell'isola di valvole

Descrizione	Manuale	Codice breve	Modello
2 x 3/2 - 2 x NC - Valvola di alimentazione interna 3 mm PIF	Girare e bloccare	NA3T	VM103A11AB213B
2 x 3/2 - 2 x NC - Valvola di alimentazione interna 3 mm PIF	solo con spinta	NA3U	VM103A11AB313B
2 x 3/2 - 2 x NC - Valvola di alimentazione interna 4 mm PIF	Girare e bloccare	NA4T	VM104A11AB213B
2 x 3/2 - 2 x NC - Valvola di alimentazione interna 4 mm PIF	solo con spinta	NA4U	VM104A11AB313B
2 x 3/2 - 2 x NC - Valvola di alimentazione interna 6 mm PIF	Girare e bloccare	NA6T	VM106A11AB213B
2 x 3/2 - 2 x NC - Valvola di alimentazione interna 6 mm PIF	solo con spinta	NA6U	VM106A11AB313B
2 x 3/2 - 2 x NC - Valvola di alimentazione esterna 3 mm PIF	Girare e bloccare	ND3T	VM103A22AB213B
2 x 3/2 - 2 x NC - Valvola di alimentazione esterna 3 mm PIF	solo con spinta	ND3U	VM103A22AB313B
2 x 3/2 - 2 x NC - Valvola di alimentazione esterna 4 mm PIF	Girare e bloccare	ND4T	VM104A22AB213B
2 x 3/2 - 2 x NC - Valvola di alimentazione esterna 4 mm PIF	solo con spinta	ND4U	VM104A22AB313B
2 x 3/2 - 2 x NC - Valvola di alimentazione esterna 6 mm PIF	Girare e bloccare	ND6T	VM106A22AB213B
2 x 3/2 - 2 x NC - Valvola di alimentazione esterna 6 mm PIF	solo con spinta	ND6U	VM106A22AB313B
2 x 3/2 - 2 x NO - Valvola di alimentazione interna 3 mm PIF	Girare e bloccare	NB3T	VM103B11AB213B
2 x 3/2 - 2 x NO - Valvola di alimentazione interna 3 mm PIF	solo con spinta	NB3U	VM103B11AB313B
2 x 3/2 - 2 x NO - Valvola di alimentazione interna 4 mm PIF	Girare e bloccare	NB4T	VM104B11AB213B
2 x 3/2 - 2 x NO - Valvola di alimentazione interna 4 mm PIF	solo con spinta	NB4U	VM104B11AB313B
2 x 3/2 - 2 x NO - Valvola di alimentazione interna 6 mm PIF	Girare e bloccare	NB6T	VM106B11AB213B
2 x 3/2 - 2 x NO - Valvola di alimentazione interna 6 mm PIF	solo con spinta	NB6U	VM106B11AB313B
2 x 3/2 - 2 x NO - Valvola di alimentazione esterna 3 mm PIF	Girare e bloccare	NE3T	VM103B22AB213B
2 x 3/2 - 2 x NO - Valvola di alimentazione esterna 3 mm PIF	solo con spinta	NE3U	VM103B22AB313B
2 x 3/2 - 2 x NO - Valvola di alimentazione esterna 4 mm PIF	Girare e bloccare	NE4T	VM104B22AB213B
2 x 3/2 - 2 x NO - Valvola di alimentazione esterna 4 mm PIF	solo con spinta	NE4U	VM104B22AB313B
2 x 3/2 - 2 x NO - Valvola di alimentazione esterna 6 mm PIF	Girare e bloccare	NE6T	VM106B22AB213B
2 x 3/2 - 2 x NO - Valvola di alimentazione esterna 6 mm PIF	solo con spinta	NE6U	VM106B22AB313B
2 x 3/2 - 1 x NC + 1 x NO - Valvola di alimentazione interna 3 mm PIF	Girare e bloccare	NC3T	VM103C11AB213B
2 x 3/2 - 1 x NC + 1 x NO - Valvola di alimentazione interna 3 mm PIF	solo con spinta	NC3U	VM103C11AB313B
2 x 3/2 - 1 x NC + 1 x NO - Valvola di alimentazione interna 4 mm PIF	Girare e bloccare	NC4T	VM104C11AB213B
2 x 3/2 - 1 x NC + 1 x NO - Valvola di alimentazione interna 4 mm PIF	solo con spinta	NC4U	VM104C11AB313B
2 x 3/2 - 1 x NC + 1 x NO - Valvola di alimentazione interna 6 mm PIF	Girare e bloccare	NC6T	VM106C11AB213B
2 x 3/2 - 1 x NC + 1 x NO - Valvola di alimentazione interna 6 mm PIF	solo con spinta	NC6U	VM106C11AB313B
2 x 3/2 - 1 x NC + 1 x NO - Valvola di alimentazione esterna 3 mm PIF	Girare e bloccare	NF3T	VM103C22AB213B
2 x 3/2 - 1 x NC + 1 x NO - Valvola di alimentazione esterna 3 mm PIF	solo con spinta	NF3U	VM103C22AB313B
2 x 3/2 - 1 x NC + 1 x NO - Valvola di alimentazione esterna 4 mm PIF	Girare e bloccare	NF4T	VM104C22AB213B
2 x 3/2 - 1 x NC + 1 x NO - Valvola di alimentazione esterna 4 mm PIF	solo con spinta	NF4U	VM104C22AB313B
2 x 3/2 - 1 x NC + 1 x NO - Valvola di alimentazione esterna 6 mm PIF	Girare e bloccare	NF6T	VM106C22AB213B
2 x 3/2 - 1 x NC + 1 x NO - Valvola di alimentazione esterna 6 mm PIF	solo con spinta	NF6U	VM106C22AB313B

La nostra politica è di continua ricerca e sviluppo. Ci riserviamo pertanto il diritto di modificare, senza preavviso, le specifiche riportate nel presente documento. (2002 - 5001g) © 2020 Norgren Ltd.

Descrizione	Manuale	Codice breve	Modello
5/2 Solenoide/molla - Valvola di alimentazione interna 3 mm PIF	Girare e bloccare	NG3T	VM103517AB213B
5/2 Solenoide/molla - Valvola di alimentazione interna 3 mm PIF	solo con spinta	NG3U	VM103517AB313B
5/2 Solenoide/molla - Valvola di alimentazione interna 4 mm PIF	Girare e bloccare	NG4T	VM104517AB213B
5/2 Solenoide/molla - Valvola di alimentazione interna 4 mm PIF	solo con spinta	NG4U	VM104517AB313B
5/2 Solenoide/molla - Valvola di alimentazione interna 6 mm PIF	Girare e bloccare	NG6T	VM106517AB213B
5/2 Solenoide/molla - Valvola di alimentazione interna 6 mm PIF	solo con spinta	NG6U	VM106517AB313B
5/2 Solenoide/molla - Valvola di alimentazione esterna 3 mm PIF	Girare e bloccare	NH3T	VM103527AB213B
5/2 Solenoide/molla - Valvola di alimentazione esterna 3 mm PIF	solo con spinta	NH3U	VM103527AB313B
5/2 Solenoide/molla - Valvola di alimentazione esterna 4 mm PIF	Girare e bloccare	NH4T	VM104527AB213B
5/2 Solenoide/molla - Valvola di alimentazione esterna 4 mm PIF	solo con spinta	NH4U	VM104527AB313B
5/2 Solenoide/molla - Valvola di alimentazione esterna 6 mm PIF	Girare e bloccare	NH6T	VM106527AB213B
5/2 Solenoide/molla - Valvola di alimentazione esterna 6 mm PIF	solo con spinta	NH6U	VM106527AB313B
5/2 Solenoide/solenoide - Valvola di alimentazione interna 3 mm PIF	Girare e bloccare	NJ3T	VM103511AB213B
5/2 Solenoide/solenoide - Valvola di alimentazione interna 3 mm PIF	solo con spinta	NJ3U	VM103511AB313B
5/2 Solenoide/solenoide - Valvola di alimentazione interna 4 mm PIF	Girare e bloccare	NJ4T	VM104511AB213B
5/2 Solenoide/solenoide - Valvola di alimentazione interna 4 mm PIF	solo con spinta	NJ4U	VM104511AB313B
5/2 Solenoide/solenoide - Valvola di alimentazione interna 6 mm PIF	Girare e bloccare	NJ6T	VM106511AB213B
5/2 Solenoide/solenoide - Valvola di alimentazione interna 6 mm PIF	solo con spinta	NJ6U	VM106511AB313B
5/2 Solenoide/solenoide - Valvola di alimentazione esterna 3 mm PIF	Girare e bloccare	NK3T	VM103522AB213B
5/2 Solenoide/solenoide - Valvola di alimentazione esterna 3 mm PIF	solo con spinta	NK3U	VM103522AB313B
5/2 Solenoide/solenoide - Valvola di alimentazione esterna 4 mm PIF	Girare e bloccare	NK4T	VM104522AB213B
5/2 Solenoide/solenoide - Valvola di alimentazione esterna 4 mm PIF	solo con spinta	NK4U	VM104522AB313B
5/2 Solenoide/solenoide - Valvola di alimentazione esterna 6 mm PIF	Girare e bloccare	NK6T	VM106522AB213B
5/2 Solenoide/solenoide - Valvola di alimentazione esterna 6 mm PIF	solo con spinta	NK6U	VM106522AB313B
5/3 APB Solenoide/solenoide - Valvola di alimentazione interna 3 mm PIF	Girare e bloccare	NL3T	VM103611AB213B
5/3 APB Solenoide/solenoide - Valvola di alimentazione interna 3 mm PIF	solo con spinta	NL3U	VM103611AB313B
5/3 APB Solenoide/solenoide - Valvola di alimentazione interna 4 mm PIF	Girare e bloccare	NL4T	VM104611AB213B
5/3 APB Solenoide/solenoide - Valvola di alimentazione interna 4 mm PIF	solo con spinta	NL4U	VM104611AB313B
5/3 APB Solenoide/solenoide - Valvola di alimentazione interna 6 mm PIF	Girare e bloccare	NL6T	VM106611AB213B
5/3 APB Solenoide/solenoide - Valvola di alimentazione interna 6 mm PIF	solo con spinta	NL6U	VM106611AB313B
5/3 APB Solenoide/solenoide - Valvola di alimentazione esterna 3 mm PIF	Girare e bloccare	NM3T	VM103622AB213B
5/3 APB Solenoide/solenoide - Valvola di alimentazione esterna 3 mm PIF	solo con spinta	NM3U	VM103622AB313B
5/3 APB Solenoide/solenoide - Valvola di alimentazione esterna 4 mm PIF	Girare e bloccare	NM4T	VM104622AB213B
5/3 APB Solenoide/solenoide - Valvola di alimentazione esterna 4 mm PIF	solo con spinta	NM4U	VM104622AB313B
5/3 APB Solenoide/solenoide - Valvola di alimentazione esterna 6 mm PIF	Girare e bloccare	NM6T	VM106622AB213B
5/3 APB Solenoide/solenoide - Valvola di alimentazione esterna 6 mm PIF	solo con spinta	NM6U	VM106622AB313B

La nostra politica è di continua ricerca e sviluppo. Ci riserviamo pertanto il diritto di modificare, senza preavviso, le specifiche riportate nel presente documento. (2002 - 5001g) © 2020 Norgren Ltd.

Descrizioni e codici brevi per le piastre terminali utilizzate nel configuratore dell'isola di valvole

Descrizione	Manuale	Codice breve	Modello
Kit piastra terminale - alimentazione di entrambe le estremità	10 mm	F100	VM106517AQ010Y
Kit piastra terminale - alimentazione di entrambe le estremità	8 mm	F800	VM106517AQ0108
Kit piastra terminale - alimentazione sinistra, destra bloccata	10 mm	L100	VM106517AQ011Y
Kit piastra terminale - alimentazione sinistra, destra bloccata	8 mm	L800	VM106517AQ0118
Kit piastra terminale - alimentazione destra, sinistra bloccata	10 mm	R100	VM106517AQ012Y
Kit piastra terminale - alimentazione destra, sinistra bloccata	8 mm	R800	VM106517AQ0128

Si prega di notare che questo documento è una traduzione del documento originale scritto in inglese ed è fornito solo per la vostra comodità/a scopo informativo. In caso di discrepanza, ambiguità o conflitto tra la versione originale in lingua inglese e questa traduzione, la versione in lingua inglese del documento avrà la precedenza.

Attenzione

1. Questi prodotti sono destinati a essere utilizzati esclusivamente in sistemi ad aria compressa industriali. Non utilizzare questi prodotti dove le pressioni e le temperature possono superare quelle elencate in "Caratteristiche tecniche/data".
Prima di utilizzare questi prodotti con fluidi diversi da quelli specificati, per applicazioni non industriali, sistemi di supporto vitale o altre applicazioni non previste dalle specifiche pubblicate, consultare Norgren.
Attraverso l'uso improprio, l'età o il malfunzionamento, i componenti utilizzati nei sistemi di potenza fluida possono guastarsi in vari modi.

Si ricorda che qualsiasi interferenza/manomissione non autorizzata del prodotto e/o l'uso contrario alle istruzioni del produttore possono invalidare la garanzia del prodotto.

Il progettista del sistema è avvertito di considerare le modalità di guasto di tutti i componenti utilizzati nei sistemi di alimentazione a fluido e di fornire adeguate salvaguardie per prevenire lesioni personali o danni alle apparecchiature in caso di tale guasto.

I progettisti del sistema devono fornire un avvertimento agli utenti finali nel manuale di istruzioni del sistema se la protezione contro un modo di guasto non può essere adeguatamente fornita.
I progettisti di sistemi e gli utenti finali sono avvertiti di rivedere le avvertenze specifiche che si trovano nei fogli di istruzioni imballati e spediti con questi prodotti.

La nostra politica è di continua ricerca e sviluppo. Ci riserviamo pertanto il diritto di modificare, senza preavviso, le specifiche riportate nel presente documento. (2002 - 5001g) © 2020 Norgren Ltd.