F82G - Filtro di uso generale
Sistema modulare Excelon® Plus

- **Differenti taglie: 1/4" & 3/8" (ISO G/PTF)**
- **Il design Excelon® Plus permette l'installazione in linea o modulare con altri prodotti Excelon® Plus**
- **Particelle da 5 o 40 micron e rimozione dell'acqua ad alta efficienza (< 95%)**
- **Tazza con doppia chiusura di sicurezza**
- **Tazza in metallo con indicatore di livello di liquido nella tazza**
- **Tazza leggera in policarbonato**
- **Classi di purezza dell'aria secondo ISO8573-1:2010: 7:8:4 (40µm) 6:8:4 (5µm)**
- **DoC in conformità con il 2014/34/EU/ATE**

Caratteristiche tecniche

Fluido:
Solo aria compressa
Pressione massima di alimentazione:
Tazza in policarbonato: 10 bar (145 psi)
Tazza metallica: 17 (bar) (246 psig)
Elemento filtrante:
5 µm & 40 µm
Dimensione della porta:
G1/4, G3/8
1/4 PTF, 3/8 PTF

Flusso:
23 dm³/s (porta 1/4") e 27dm³/s (porta 3/8") alla pressione d'ingresso 6.3bar (91psi) e una Δp 0,5 bar (7,25 psi) perdita di carico. Elemento filtrante 40µm
Scarico:
Manuale o automatico
Funzionamento automatico dello scarico condizioni (funzionamento a galleggiante): Pressione della tazza necessaria per chiudere lo scarico: > 0,35 bar (5 psi). Pressione della tazza necessaria per l'apertura scarico: ≤ 0,2 bar (2,9 psi)
Portata d'aria minima richiesta per chiudere lo scarico: 1dm³/s

Temperatura ambiente/del fluido:
Tazza in policarbonato:
-10 ... 60°C (14 ... 140°F)
Tazza in metallo:
20/20 65°C (-4 ... 149°F)
L'alimentazione d'aria deve essere abbastanza secca per evitare la formazione di ghiaccio a temperature inferiori a 2°C (35°F).
ATEX:
I filtri F82 sono conformi a Atex 2014/34/EU
II 2 GD Ex h IIC T6 Gb
EX h IIIC T85°C Db

Materiali:
Corpo: alluminio pressofuso
Coperture del corpo: ABS
Tazza trasparente: policarbonato con protezione in polipropilene.
Tazza in metallo: zinco pressofuso con lente dell'indicatore di livello del liquido PA
Elemento filtrante: PP sinterizzato
Guarnizioni della tazza: Cloroprene
Elastomeri: NBR

Dati tecnici F82G-modelli standard

Simbolo	Dimensione della porta	Scarico	Elemento filtrante (µm)	Tazza	Peso (kg)	Modello *1)
	G1/4	Auto	40	Policarbonato protetto	0,22	F82G-2GN-AP3
	G3/8	Auto	40	Policarbonato protetto	0,22	F82G-3GN-AP3
	G1/4	Auto	40	Metallica con indicatore di livello	0,41	F82G-2GN-AD3
	G3/8	Auto	40	Metallica con indicatore di livello	0,41	F82G-3GN-AD3
	G1/4	Manuale	40	Policarbonato protetto	0,20	F82G-2GN-QP3
	G3/8	Manuale	40	Policarbonato protetto	0,20	F82G-3GN-QP3
	G1/4	Manuale	40	Metallica con indicatore di livello	0,40	F82G-2GN-QD3
	G3/8	Manuale	40	Metallica con indicatore di livello	0,40	F82G-3GN-QD3

La nostra politica è di continua ricerca e sviluppo. Ci riserviamo quindi il diritto di modificare, senza preavviso, le specifiche fornite in questo documento. (2019 - 9277a) © 2020 Norgren Ltd

Selettore di opzioni

F82G-★★N – ★★★

Dimensione della porta	Sostituire
1/4"	2
SO-3	3
Forme di filettatura:	**Sostituire**
PTF	A
ISO G (standard)	G
Scarico	**Sostituire**
Manuale (standard)	Q
Scarico automatico (standard)	A

Elemento	Sostituire
5 µm	1
40µm (standard)	3
Tazza	**Sostituire**
Trasparente con protezione (standard)	P
Metallica con indicatore di ivello	D

Caratteristiche di portata

Elemento filtrante: 40 µm
Dimensione porta: 1/4"

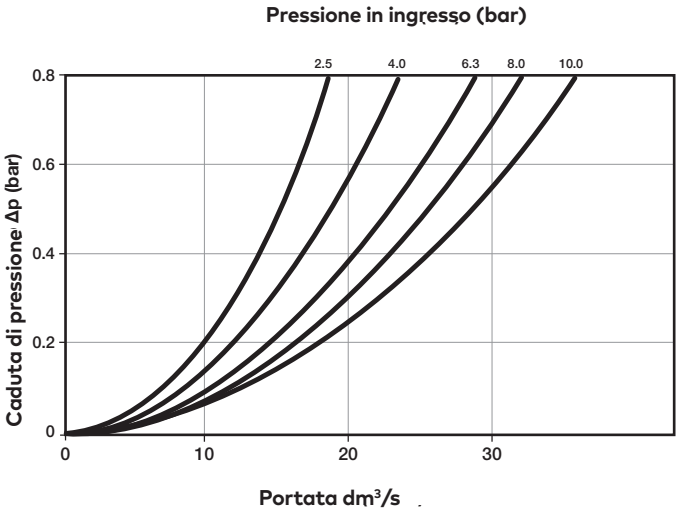

Elemento filtrante: 40 µm
Dimensione porta: 3/8"

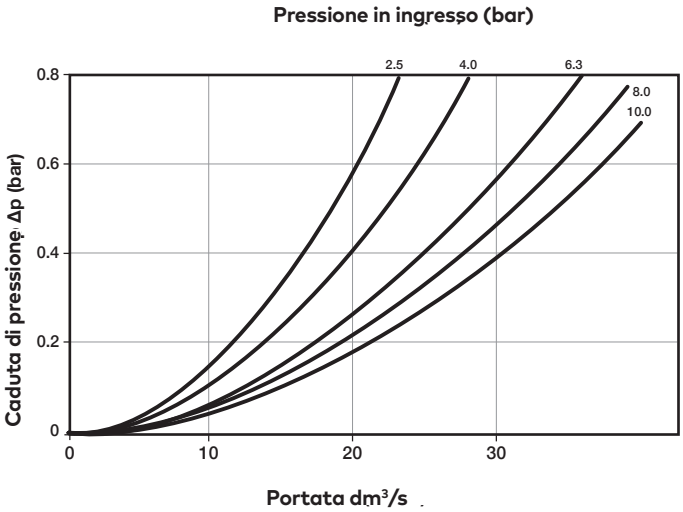

Elemento filtrante: 5 µm
Dimensione porta: 1/4"

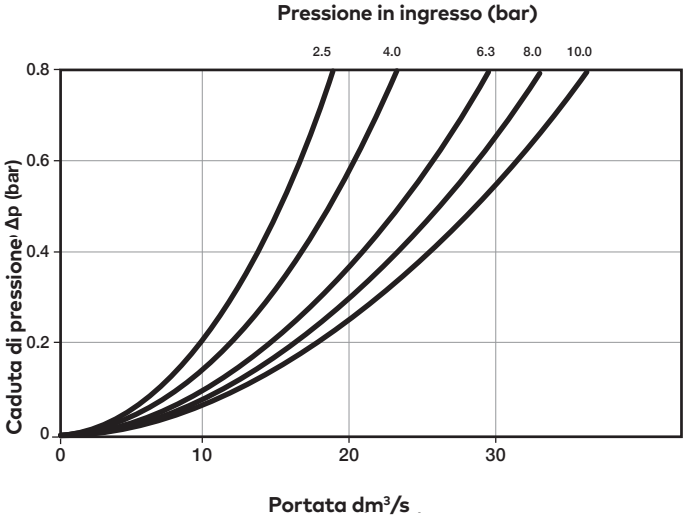

Elemento filtrante: 5 µm
Dimensione porta: 3/8"

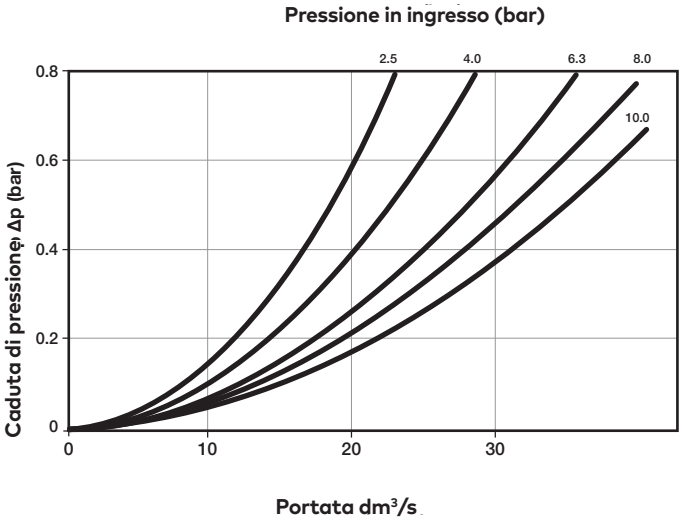

La nostra politica è di continua ricerca e sviluppo. Ci riserviamo quindi il diritto di modificare, senza preavviso, le specifiche fornite in questo documento. (2019 - 9277a) © 2020 Norgren Ltd

Accessori

Staffa di montaggio a parete

Pagina 5

KIT 820024-50

Quikclamp

Pagina 5

KIT 820014-51

Quikclamp® con staffa montata

Pagina 5

KIT 820014-52

Blocco di rilevamento della pressione 1/4 PTF

Pagina 5

KIT 820016-50

Blocco di rilevamento della pressione G1/4

Pagina 5

KIT 820016-51

Blocco a piena portata 3/8" PTF

Pagina 5

KIT 820028-50

Blocco a piena portata G3/8

Pagina 5

KIT 820028-53

Blocco di interfaccia del pressostato (pressostato 18D)

Pagina 6

0523109000000000

Pressostato pneumatico 18D (0,5 ... 8 bar) *1)

Pagina 6

0881300

Pressostato digitale 51D (-1 ... 10 bar) *2)

Pagina 6

0860810

*1) Versione flangiata. Per altri campi di pressione, vedi scheda tecnica 5.11.001 *2) Per altri campi di pressione, vedi scheda tecnica 5.11.385

Adattatori porta 1/4 PTF

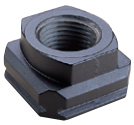

Pagina 6

KIT 820015-02

Adattatori porta 3/8 PTF

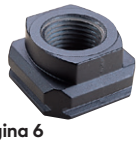

Pagina 6

KIT 820015-03

Adattatori porta G1/4

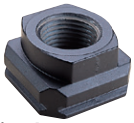

Pagina 6

820015-08KIT

Adattatori porta G3/8

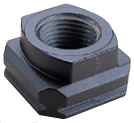

Pagina 6

820015-09KIT

La nostra politica è di continua ricerca e sviluppo. Ci riserviamo quindi il diritto di modificare, senza preavviso, le specifiche fornite in questo documento. (2019 - 9277a) © 2020 Norgren Ltd

Manutenzione/Ricambi

Cartuccia filtrante 5 micron

KIT 820038-50

Cartuccia filtrante 40 micron

KIT 820038-51

Kit di scarico automatico con dado metallico - imperiale

KIT 6000-61KIT

Kit di drenaggio automatico con dado metallico - Metrico

KIT 6000-60

Pezzi di ricambio

Tazza del filtro (tazza in polietilene protetto con drenaggio automatico 6 mm PIF)

KIT 820025-51

Tazza del filtro (tazza in Polipropilene protetta con scarico manuale)

KIT 820025-50

Tazza del filtro (metallica con specula & scarico automatico, 6 mm PIF)

KIT 820003-51

Tazza del filtro (metallica con Specula & scarico manuale)

KIT 820003-50

Tazza del filtro (tazza in polietilene protetto con scarico automatico, 1/4 PIF)

KIT 820025-53

Tazza del filtro (metallica con specula & scarico automatico, 1/4 PIF)

KIT 820003-56

La nostra politica è di continua ricerca e sviluppo. Ci riserviamo quindi il diritto di modificare, senza preavviso, le specifiche fornite in questo documento. (2019 - 9277a) © 2020 Norgren Ltd

Dimensioni

Dimensioni in mm
Proiezione/Primo angolo

Scarico automatico

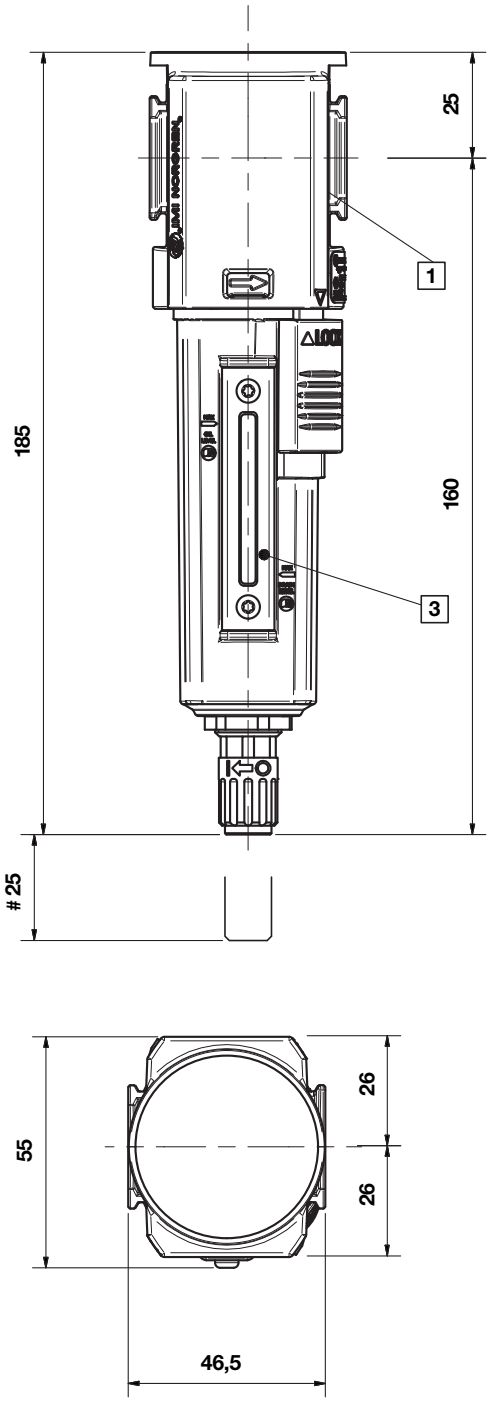

1/4 Giro scarico manuale

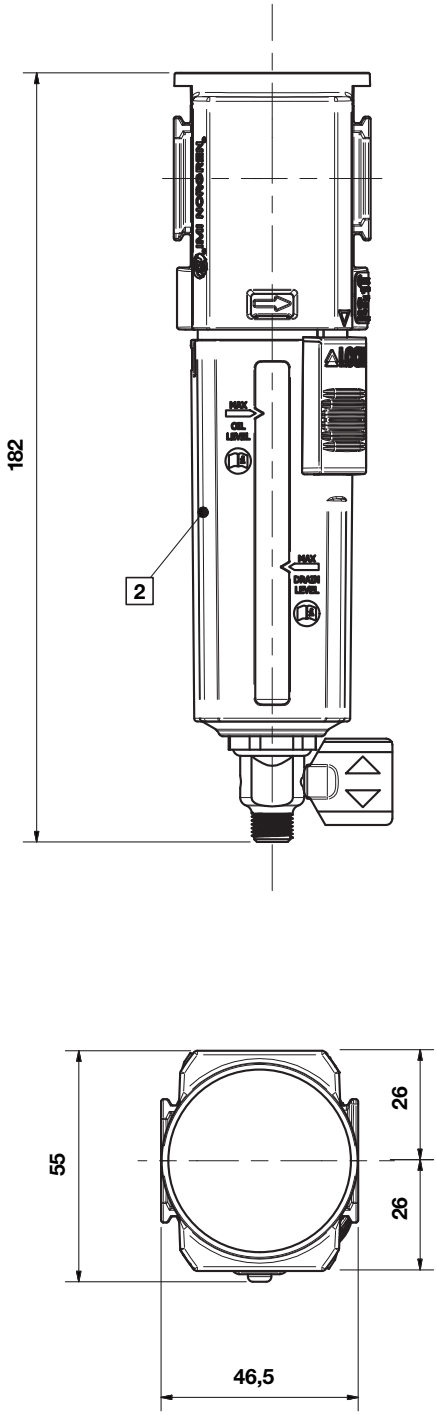

Spazio minimo richiesto per rimuovere la tazza

1 Attacchi principali 1/4", 3/8" (ISO G/PTF)

2 Tazza trasparente con protezione

3 Tazza in metallica con lente per l'indicatore di livello del liquido

La nostra politica è di continua ricerca e sviluppo. Ci riserviamo quindi il diritto di modificare, senza preavviso, le specifiche fornite in questo documento. (2019 - 9277a) © 2020 Norgren Ltd

Accessori

Dimensioni in mm
Proiezione/Primo angolo

Quikclamp® con supporto a muro

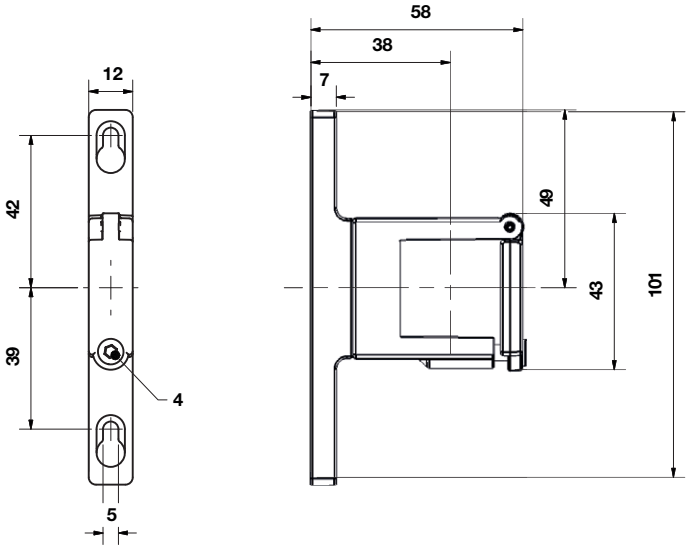

Quikclamp

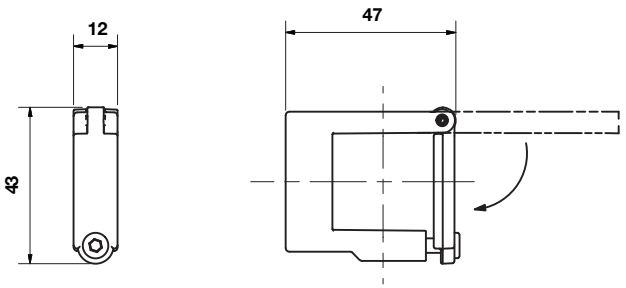

Staffa di fissaggio

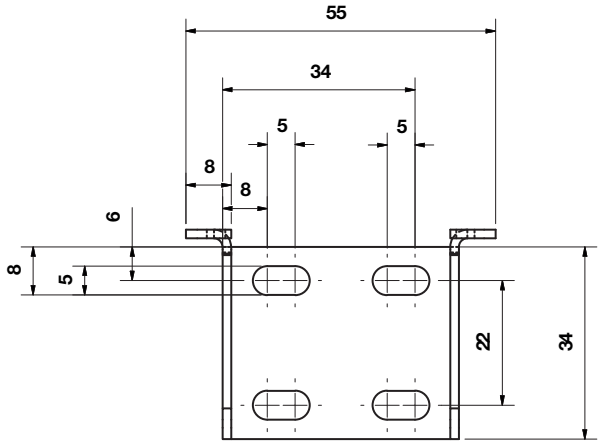

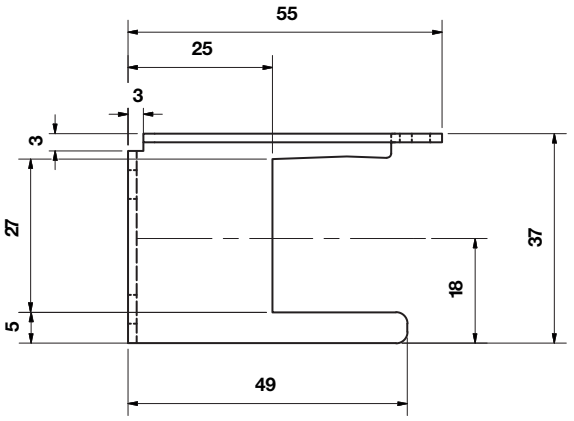

Blocco di rilevamento della pressione

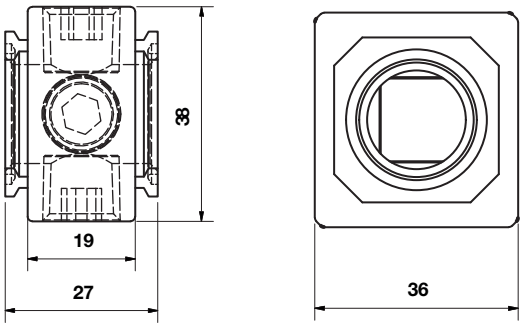

Blocchetto di derivazione a piena portata

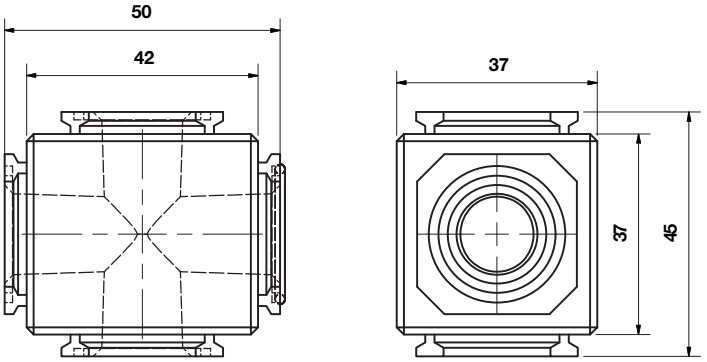

La nostra politica è di continua ricerca e sviluppo. Ci riserviamo quindi il diritto di modificare, senza preavviso, le specifiche fornite in questo documento. (2019 - 9277a) © 2020 Norgren Ltd

Blocco porte per pressostato 18D

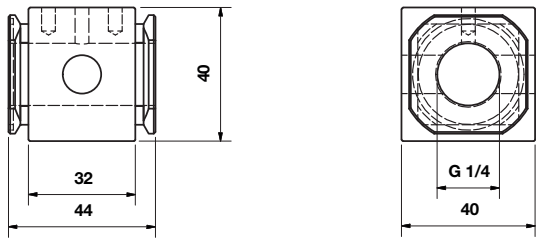

18D Pressostato

Dimensioni in mm
Proiezione/Primo angolo

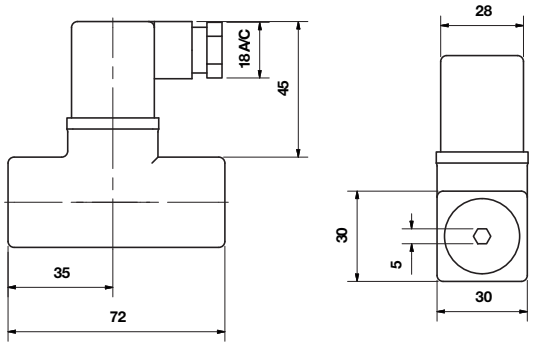

Blocco porte per 18D e 18D assemblato

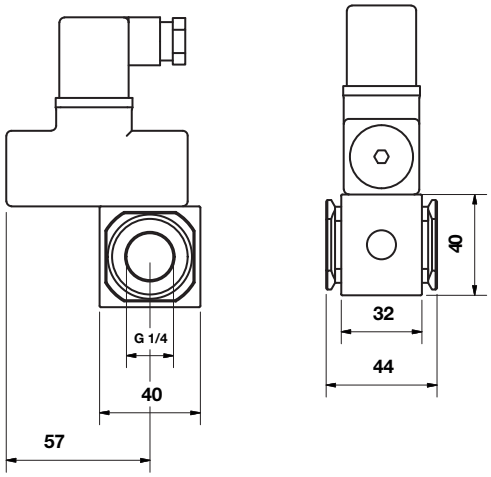

Adattatori per tubi

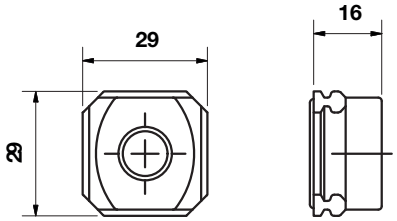

La nostra politica è di continua ricerca e sviluppo. Ci riserviamo quindi il diritto di modificare, senza preavviso, le specifiche fornite in questo documento. (2019 - 9277a) © 2020 Norgren Ltd

51D Pressostato - digitale

Dimensioni in mm Proiezione/
Primo angolo

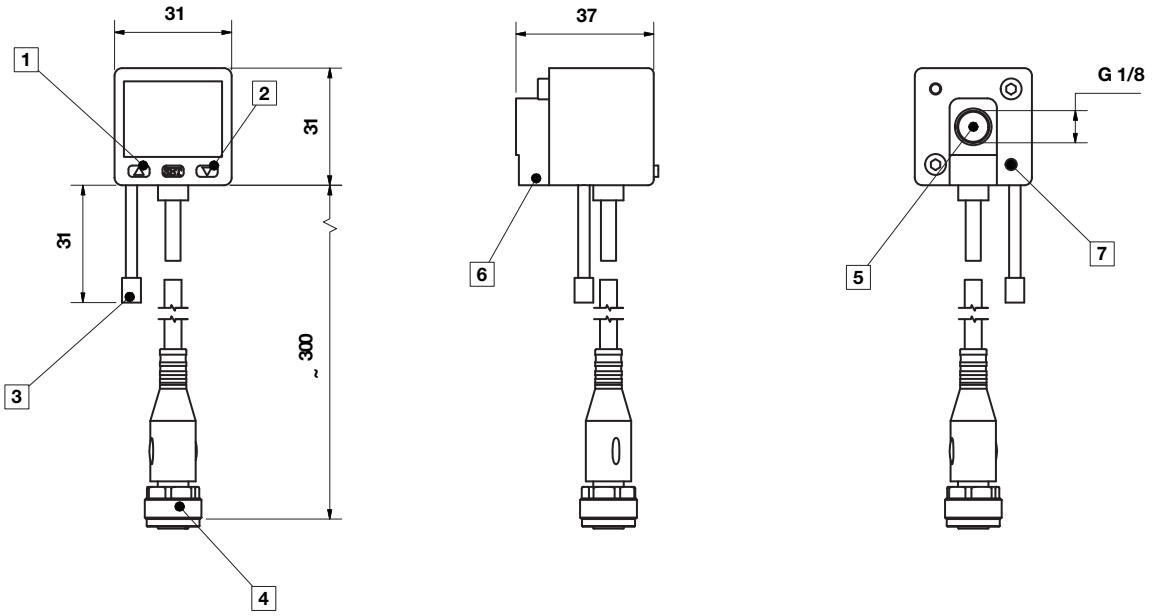

1 Interruttore OUT 1, LED verde
2 Interruttore OUT 2, LED rosso
3 Protezione antipolvere
4 Connettore M12 x 1
5 Porta d'ingresso
6 Attacco d'ingresso alternativo G1/8 tappato
7 Filetto per vite di montaggio

Si prega di notare che questo documento è una traduzione del documento originale scritto in inglese ed è fornito solo per la vostra comodità/a scopo informativo. In caso di discrepanza, ambiguità o conflitto tra la versione originale in lingua inglese e questa traduzione, la versione in lingua inglese del documento avrà la precedenza.

Avviso di sicurezza

Questi prodotti sono adatti solo per l'impiego in impianti industriali funzionanti con aria compressa. Non devono essere utilizzati nei casi in cui le condizioni di pressione e di temperatura non rientrino nei valori indicati nelle **»Caratteristiche Tecnich**e«. Prima di utilizzare questi prodotti con fluidi differenti da quelli indicati, per applicazioni non industriali, sistemi medico-sanitari o altre applicazioni non specificatamente indicate nella documentazione, consultare la Norgren Ltd.

In seguito all'utilizzo errato, l'invecchiamento o al mal funzionamento, i componenti utilizzati in impianti pneumatici possono danneggiarsi. I progettisti degli impianti devono prendere in considerazione tutte le possibilità di rottura dei componenti utilizzati nell'impianto pneumatico e prevedere dispositivi di sicurezza per evitare lesioni all'operatore o danneggiamenti all'impianto. Se le protezioni non sono adeguatamente sicure, il progettista deve informare l'utilizzatore finale nel Manuale di Istruzione. Si consiglia agli utilizzatori ed ai progettisti di prendere in considerazione

La nostra politica è di continua ricerca e sviluppo. Ci riserviamo quindi il diritto di modificare, senza preavviso, le specifiche fornite in questo documento. (2019 - 9277a) © 2020 Norgren Ltd