B82G - Filtroregolatore per uso generale Excelon® Plus Modular System

- **Dimensione della porta: 1/4" 3/8" (ISO G/PTF)**
- **Il design flessibile consente anche l'installazione in linea o modulare di altri prodotti Excelon® Plus.**
- **Particelle da 5 o 40 micron e rimozione dell'acqua ad alta efficienza (> 95%)**
- **Manopola di regolazione con funzione antimanomissione incorporata - spingere verso il basso per bloccarla**
- **Tazza metallica con lente prismatica per l'indicatore di livello del liquido**
- **Tazza leggera in policarbonato con protezione**
- **Manometro integrato montato a filo, facile da leggere**
- **Classi di purezza dell'aria secondo ISO8573-1:2010: 7:8:4 (40µm) 6:8:4 (5µm)**
- **DoC in conformità con il 2014/34/EU/ATE**

Caratteristiche tecniche

Fluido:
Solo aria compressa
Pressione massima di alimentazione:
Tazza in policarbonato: 10 bar (145 psi)
Tazza metallica: 17 (bar) (246 psig)
Intervallo di pressione in uscita:
0.3 ... 10 bar (4 ...145 psi),
0.3 ... 4 bar (4 ... 58 psi) opzionale,
0.7 ... 17 bar (2 ... 246 psi) opzionale
Elemento filtrante:
5 µm & 40 µm
Connessioni pneumatiche:
G1/4, G3/8,1/4 PTF, 3/8 PTF
Manometro
Integrato come standard
Connessione manometro 1/8 opzionale

Portata:
37 dm^3/s per la dimensione della porta da 1/4", 37 dm^3/s per la dimensione della porta da 3/8", pressione d'ingresso 10 bar (145 psi) , 6,3 bar (91 psi) di pressione impostata e un Δp: 1 bar (14,5 psi) di caduta dal set.
Tipo di diaframma:
Relieving
Scarico:
Manuale o automatico
Condizioni di funzionamento dello scarico (funzionamento a galleggiante): Pressione della tazza richiesta per la chiusura dello scarico: > 0,35 bar (5 psi). Pressione della tazza richiesta per l'apertura dello scarico: ≤ 0,2 bar (2,9 psi)
Portata d'aria minima richiesta per la chiusura dello scarico: 1 dm^3/s.
Temperatua ambiente/del fluido
Tazza in policarbonato:
-10 ... +60°C (+14 ... +140°F)
Tazza in metallo:
-20 ... +65°C (-4 ... +149°F)
L'alimentazione d'aria deve essere secca abbastanza da evitare la formazione di ghiaccio a temperature inferiori a +2°C (+35°F).
ATEX:
I filtriregolatori B82 sono in conformità ad Atex 2014/34/EU
II 2 GD
Ex h IIC T6 Gb
EX h IIIC T85°C Db

Materiali:
Corpo: alluminio pressofuso
Rivestimenti del corpo: ABS
Custodia: Acetale/ Alluminio
Valvola: PP
Tazza trasparente: policarbonato con protezione in polipropilene.
Tazza metallica: zinco pressofuso con lente di indicazione del livello del liquido PA
Elemento filtrante: PP sinterizzato
O-ring tazza: Cloroprene
Elastomeri - NBR

Dati tecnici modelli BL82-modelli standard

Simbolo	Porta	Scarico	Intervallo di pressione (bar)	Elemento filtrante (µm)	Tazza	Peso (kg)	Modello *1)
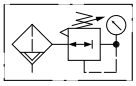	G1/4	Auto	0,3 ... 10	40	Policarbonato protetto	0,30	B82G-2GK-AP3-RMG
	G3/8	Auto	0,3 ... 10	40	Policarbonato protetto	0,30	B82G-3GK-AP3-RMG
	G1/4	Auto	0,3 ... 10	40	Metallica con indicatore di livello	0,50	B82G-2GK-AD3-RMG
	G3/8	Auto	0,3 ... 10	40	Metallica con indicatore di livello	0,50	B82G-3GK-AD3-RMG
	G1/4	Manuale	0,3 ... 10	40	Policarbonato protetto	0,30	B82G-2GK-QP3-RMG
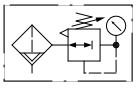	G3/8	Manuale	0,3 ... 10	40	Policarbonato protetto	0,30	B82G-3GK-QP3-RMG
	G1/4	Manuale	0,3 ... 10	40	Metallica con indicatore di livello	0,50	B82G-2GK-QD3-RMG
	G3/8	Manuale	0,3 ... 10	40	Metallica con indicatore di livello	0,50	B82G-3GK-QD3-RMG

*1) Tutti i modelli qui mostrati sono forniti di un misuratore integrato applicabile alla direzione del flusso da sinistra a destra. Con la direzione del flusso da destra a sinistra, utilizzare il configuratore online www.norgren.com/air-preparation-configurator o contattare Norgren.

La nostra è una politica di ricerca e sviluppo continuo. Ci riserviamo quindi il diritto di modificare, senza preavviso, le specifiche fornite in questo documento. (2017 - 9217b) © 2020 Norgren Ltd

Selettore di opzioni *1)

B82G–★★★–★★★–R★★

Connessione pneumatica	Sostituire
1/4"	2
3/8''	3

Filettatura:	Sostituire
PTF	A
ISO G (standard)	G

Regolazione	Sostituire
Manopola (standard)	K
Barra a T	T*2)

Scarico	Sostituire
Manuale (standard)	Q
Scarico automatico (standard)	A

Tazza	Sostituire
Metallica con indicatore liquido	D
Trasparente con protezione (standard)	P

Manometro	Sostituire
Con indicatore integrato (standard)	G
Senza manometro integrato ma con connessione manometro 1/8"	N

Intervallo di pressione *3)	Sostituire
Da 0,3 a 4 bar	F
Da 0,3 a 10 bar (standard)	M
Da 0,7 a 17 bar	S*2)

Elemento	Sostituire
40 µm (standard)	3
5 µm	1

*3) La pressione di uscita può essere regolata a pressioni superiori e inferiori a quelle specificate. Non utilizzare queste unità per controllare le pressioni al di fuori delle gamme specificate.

*1) Tutti i modelli mostrati qui sono applicabili per la direzione del flusso da sinistra a destra. Con la direzione del flusso da destra a sinistra, utilizzare il configuratore online www.norgren.com/air-preparation-configurator o contattare Norgren.

*2) Le unità con un intervallo di pressione di uscita di 246 psi (17 bar) sono disponibili solo con la regolazione della barra a T; quindi sostituire T alla 7a posizione e S alla 9a posizione. Barra a T disponibile solo con l'opzione 17 bar.

Caratteristiche di portata

Pressione d'ingresso: 10 bar (145 psi)
Intervallo: 0,3...10 bar (4...145 psi)
Dimensione della porta: 1/4", elemento da 5 µm

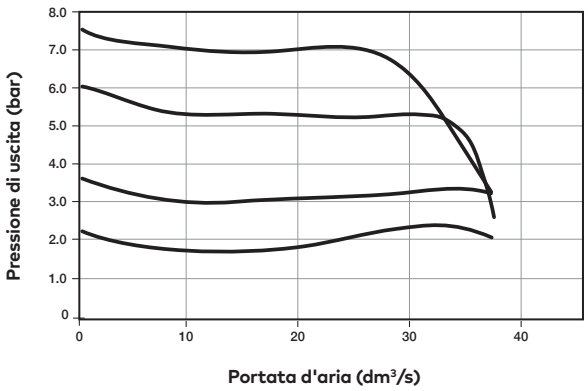

Pressione d'ingresso: 10 bar (145 psi)
Intervallo: 0,3...10 bar (4...145 psi)
Dimensione della porta: 3/8", elemento da 5 µm

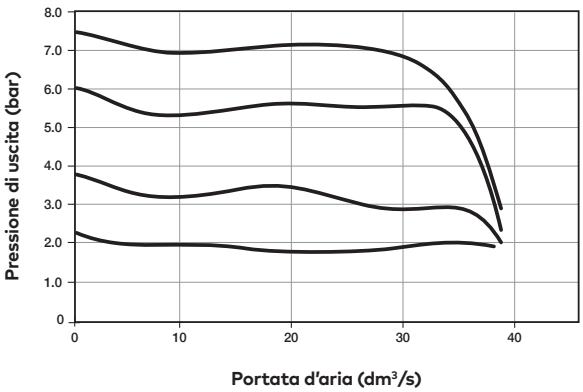

Pressione d'ingresso: 10 bar (145 psi)
Intervallo: 0,3...10 bar (4...145 psi)
Dimensione della porta: 1/4", elemento da 40 µm

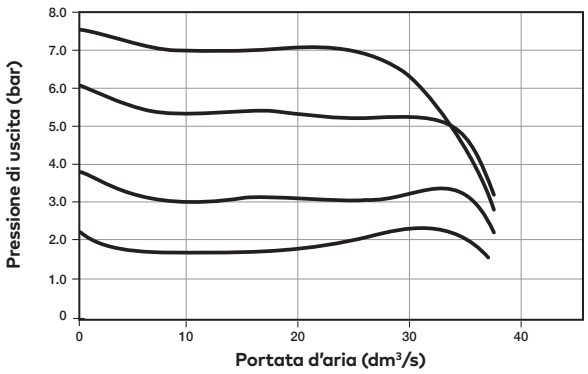

Pressione d'ingresso: 10 bar (145 psi)
Intervallo: 0,3...10 bar (4...145 psi)
Dimensione della porta: 3/8", elemento da 40 µm

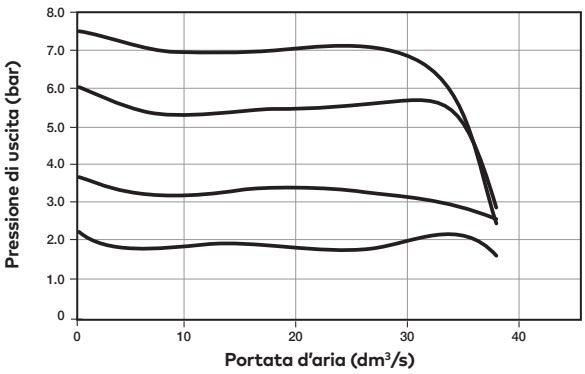

La nostra è una politica di ricerca e sviluppo continuo. Ci riserviamo quindi il diritto di modificare, senza preavviso, le specifiche fornite in questo documento. (2017 - 9217b) © 2020 Norgren Ltd

Accessori

Quikclamp

Pagina 6

820014-51KIT

Quikclamp® con staffa montata

Pagina 6

820014-52KIT

Staffa del collo e dado per il montaggio a pannello

Pagina 7

820068-51KIT

Dado di montaggio a pannello

Pagina 7

820048-89KIT

Staffa di fissaggio

Pagina 7

820024-50KIT

Manometro integrato 10 bar

820073-01KIT

Manometro integrato 20 bar

820073-02KIT

Manometro integrato 4 bar

820073-03KIT

Kit adattatore per manometro 1/8 PTF

820100-01KIT

Kit adattatore per manometro R 1/8

820100-02KIT

Blocco di rilevamento della pressione 1/4 PTF

Pagina 7

820016-50KIT

Blocco di rilevamento della pressione G1/4

Pagina 7

820016-51KIT

Blocco di derivazione 3/8" PTF

Pagina 7

820028-50KIT

Blocco di derivazione G3/8

Pagina 7

820028-53KIT

Blocco interfaccia presso-stato (pressostato 18D) G1/4

Pagina 8

0523109000000000

Pressostato 18D (0,5 ... 8bar) *1

Pagina 8

0881300

Pressostato digitale 51D (-1 ... 10 bar) *2

Pagina 8

0860810

Lucchetto

840055-01KIT

Dispositivo di blocco

840055-02KIT

*1) Versione flangiata. Per altri campi di pressione, vedi scheda tecnica 5.11.001
*2) Per altri campi di pressione, vedi scheda tecnica 5.11.385

Indicatori (Per regolatori con attacco per manometro invece di un attacco integrato)

Adattatore porta

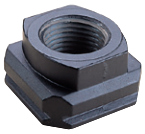

Pagina 8

1/4 PTF	820015-02KIT
3/8 PTF	820015-03KIT
G1/4	820015-08KIT
G3/8	820015-09KIT

Connessione posteriore centrale, faccia bianca (per le specifiche tecniche complete vedi scheda tecnica 8.900.900)

Intervallo di pressione (bar)*3)	(MPa)	PSI	ø	Filettatura	Modello
0 ... 6	0 ... 0,6	0 ... 84	40 mm	R1/8	18-015-885
0 ... 10	0 ... 1	0 ... 145	40 mm	R1/8	18-015-989
0 ... 25	0 ... 2,5	0 ... 362	40 mm	R1/8	18-015-908

*3) scala primaria

La nostra è una politica di ricerca e sviluppo continuo. Ci riserviamo quindi il diritto di modificare, senza preavviso, le specifiche fornite in questo documento. (2017 - 9217b) © 2020 Norgren Ltd

Manutenzione/accessori

Cartuccia filtrante 5 micron

820038-50KIT

Cartuccia filtrante 40 micron

820038-51KIT

Kit di scarico automatico con dado metallico - imperiale

6000-61KIT

Kit di drenaggio automatico con dado metallico - Metrico

6000-60KIT

R82 / B82 Kit di elastomeri

FRLB82-KIT

Ricambi

Tazza del filtro (tazza in policarbonato protetta con drenaggio automatico 6 mm PIF)

820025-51KIT

Tazza del filtro (tazza in policarbonato protetta con scarico manuale)

820025-50KIT

Tazza del filtro (metallica con specula visiva & scarico automatico, 6 mm PIF)

820003-51KIT

Tazza del filtro (metallca con specula visiva & scarico manuale)

820003-50KIT

Tazza del filtro (tazza in policarbonato protetta con scarico automatico, 1/4 PIF)

820025-53KIT

Tazza del filtro (metallica con specula visiva & scarico automatico, 1/4 PIF)

820003-56KIT

La nostra è una politica di ricerca e sviluppo continuo. Ci riserviamo quindi il diritto di modificare, senza preavviso, le specifiche fornite in questo documento. (2017 - 9217b) © 2020 Norgren Ltd

Dimensioni

Dimensioni in mm
Proiezione/Primo angolo

Scarico manuale 1/4 di giro

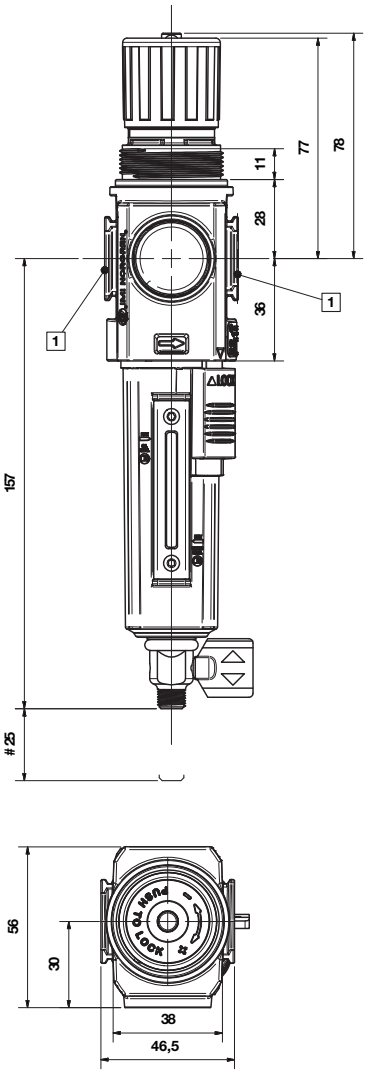

Scarico automatico

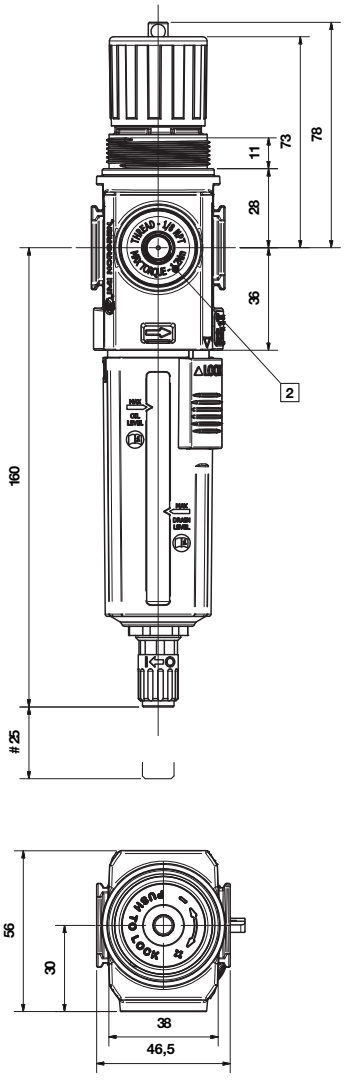

Regolazione della barra a T

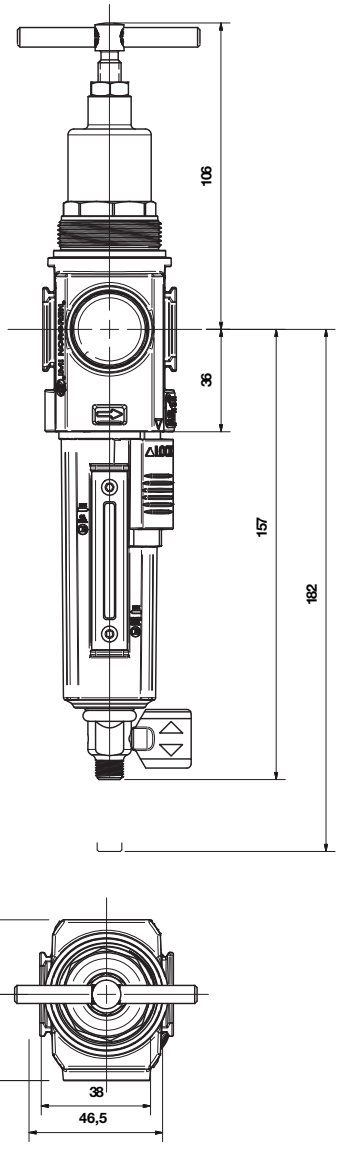

Spazio minimo per la rimozione della tazza

1 Attacchi principali 1/4", 3/8" (ISO G/PTF)

2 Connessione manometro Rc 1/8 per ISO G e 1/8 PTF per porte principali PTF

La nostra è una politica di ricerca e sviluppo continuo. Ci riserviamo quindi il diritto di modificare, senza preavviso, le specifiche fornite in questo documento. (2017 - 9217b) © 2020 Norgren Ltd

Accessori

Quikclamp® con supporto a parete

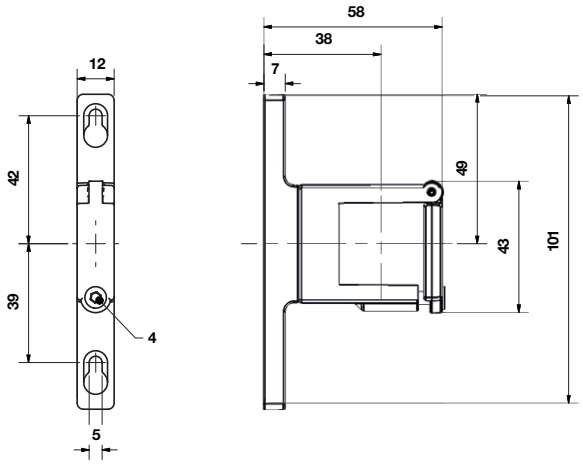

Quikclamp

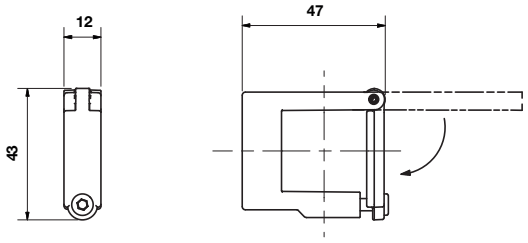

Staffa di montaggio del collo

Dimensioni in mm
Proiezione/Primo angolo

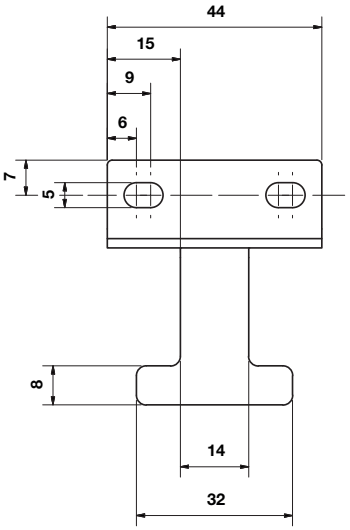

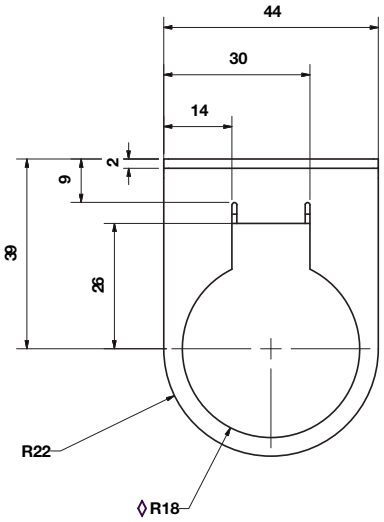

Dado di montaggio a pannello

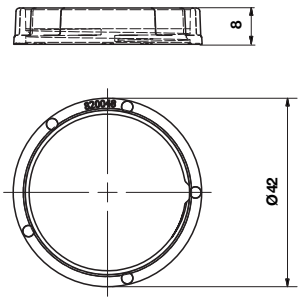

Dimensione consigliata del foro del pannello: ø 36.25 ... 36.75 mm

Spessore del pannello: fino a 4mm

Staffa di montaggio universale

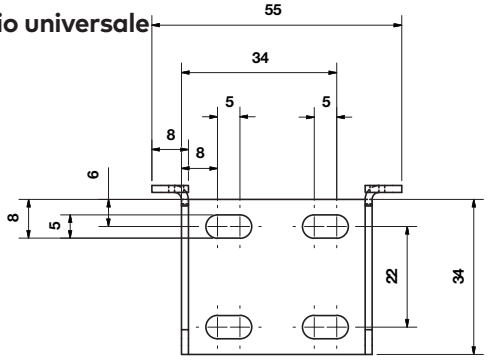

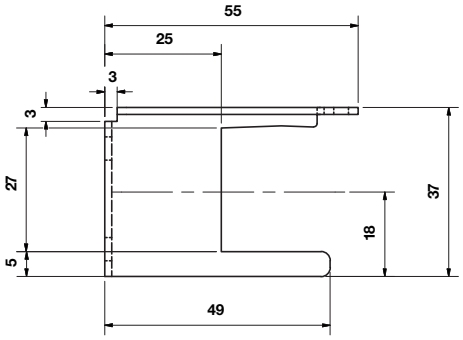

La nostra è una politica di ricerca e sviluppo continuo. Ci riserviamo quindi il diritto di modificare, senza preavviso, le specifiche fornite in questo documento. (2017 - 9217b) © 2020 Norgren Ltd

Blocco di rilevamento della pressione

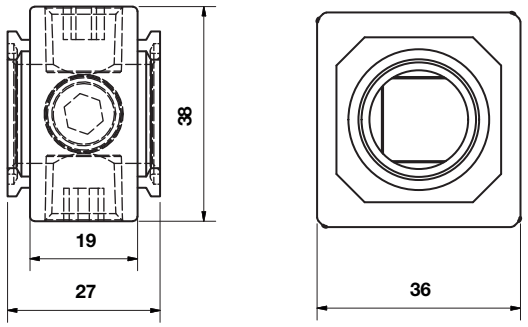

Blocco di derivazione a piena portata

Dimensioni in mm
Proiezione/Primo angolo

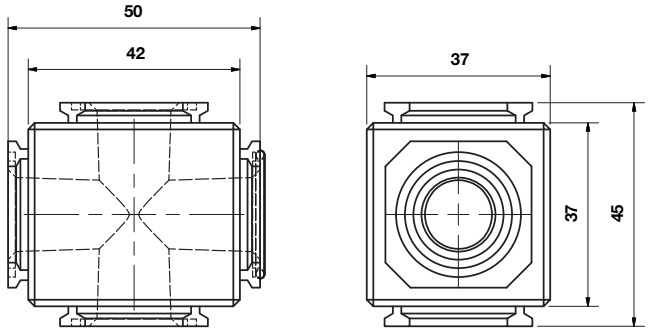

Blocco di raccordo per il pressostato 18D

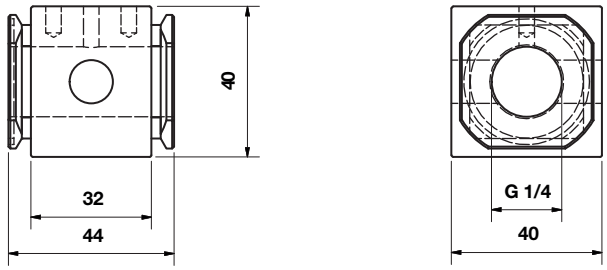

18D Pressostato

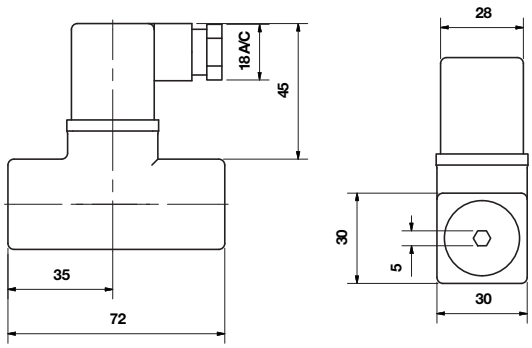

Blocco di derivazione 18D e 18D assemblato

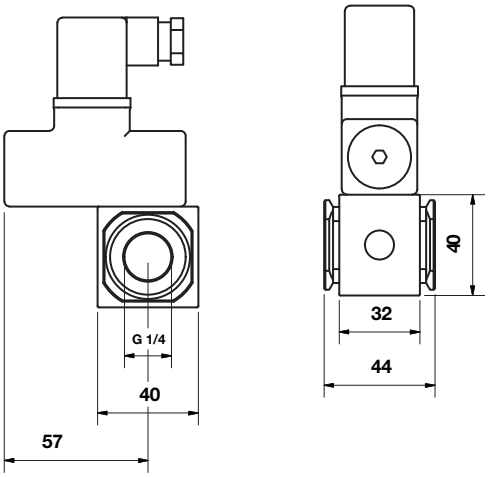

Adattatori per tubi

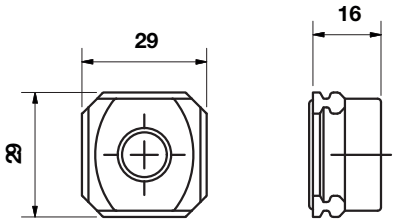

La nostra è una politica di ricerca e sviluppo continuo. Ci riserviamo quindi il diritto di modificare, senza preavviso, le specifiche fornite in questo documento. (2017 - 9217b) © 2020 Norgren Ltd

51D Pressostato - digitale

Dimensioni in mm
Proiezione/Primo angolo

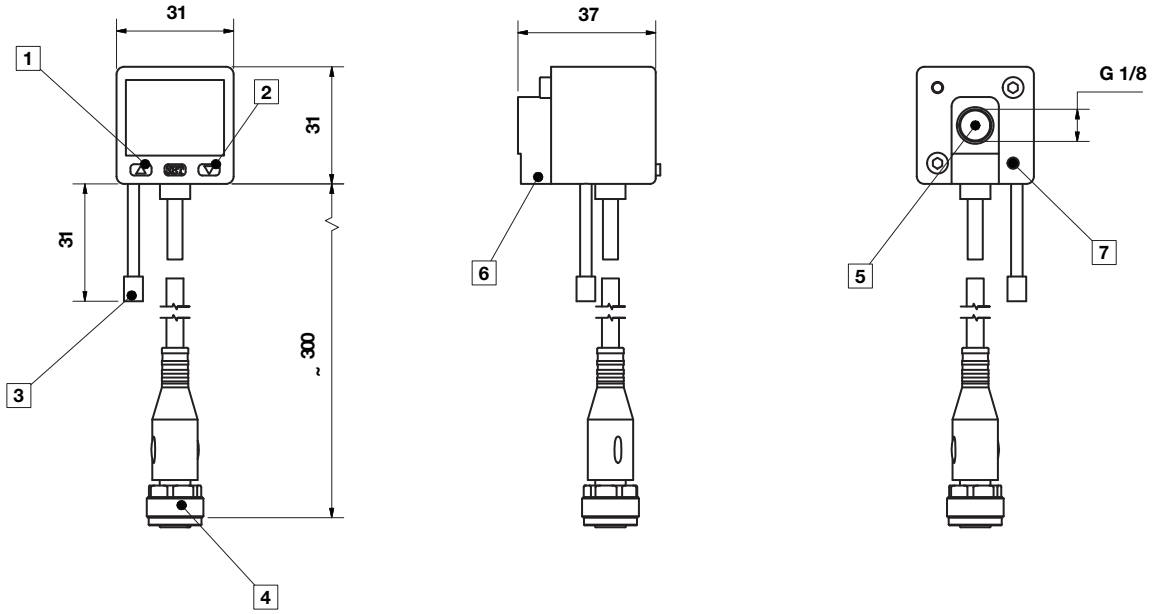

1 Uscita OUT 1, LED verde
2 Uscita OUT 2, LED rosso
3 Protezione antipolvere
4 Connettore M12 x 1
5 Porta d'ingresso
6 Attacco d'ingresso alternativo G1/8 tappato
7 Filetto per vite di montaggio

Si prega di notare che questo documento è una traduzione del documento originale scritto in inglese ed è fornito solo per la vostra comodità/a scopo informativo. In caso di discrepanza, ambiguità o conflitto tra la versione originale in lingua inglese e questa traduzione, la versione in lingua inglese del documento avrà la precedenza.

Avviso di sicurezza

Questi prodotti sono adatti solo per l'impiego in impianti industriali funzionanti con aria compressa. Non devono essere utilizzati nei casi in cui le condizioni di pressione e di temperatura non rientrino nei valori indicati nelle **»Caratteristiche Tecniche«**. Prima di utilizzare questi prodotti con fluidi differenti da quelli indicati, per applicazioni non industriali, sistemi medico-sanitari o altre applicazioni non specificatamente indicate nella documentazione, consultare la Norgren Ltd.

In seguito all'utilizzo errato, l'invecchiamento o al mal funzionamento, i componenti utilizzati in impianti pneumatici possono danneggiarsi. I progettisti degli impianti devono prendere in considerazione tutte le possibilità di rottura dei componenti utilizzati nell'impianto pneumatico e prevedere dispositivi di sicurezza per evitare lesioni all'operatore o danneggiamenti all'impianto. Se le protezioni non sono adeguatamente sicure, il progettista deve informare l'utilizzatore finale nel Manuale di Istruzione. Si consiglia agli utilizzatori ed ai progettisti di esaminare le avvertenze specifiche che si trovano nel foglio di istruzioni imballato e spedito con questo prodotto.

La nostra è una politica di ricerca e sviluppo continuo. Ci riserviamo quindi il diritto di modificare, senza preavviso, le specifiche fornite in questo documento. (2017 - 9217b) © 2020 Norgren Ltd